elumatec

a voilàp company

# VE

СБОРОЧНЫЕ СТОЛЫ

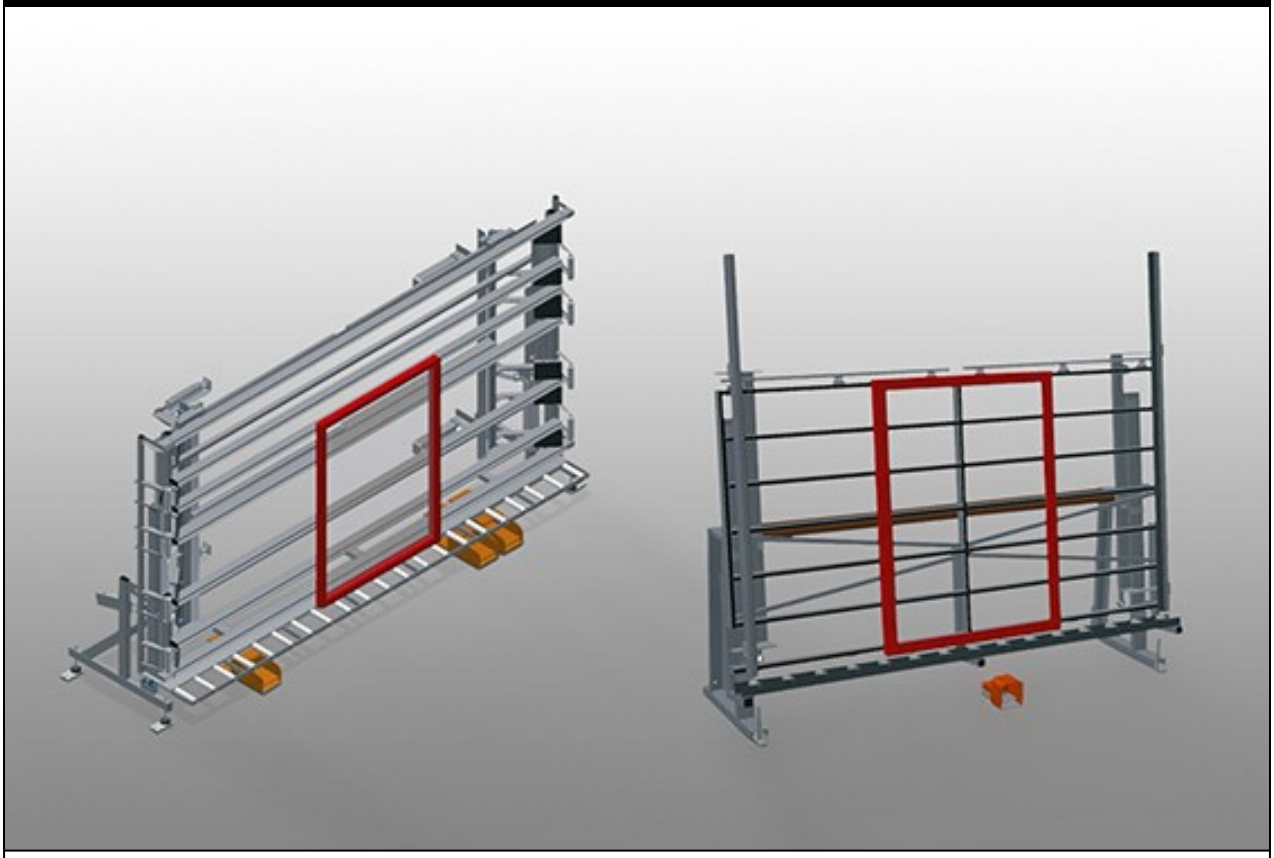

Система контроля и остекления для остекления и окончательного контроля при штучном и серийно-поточном производстве. Быстрый и точный монтаж окон, дверей и элементов. Прочная стальная конструкция. Удобное управление при помощи ножного выключателя.
VE 3000 / VE 4000: Точность за счет сжатия параллельными балками. Бесступенчатая регулировка по высоте. Две пневматически откидываемых и перемещаемых зажимных балки и пневматическое соединение на 4 штуцера.
VE 3000/60: Точность за счет сжатия параллельными балками с откидываемыми вручную зажимными балками. Пневматическое центрирование, отсек для инструментов и пневматическое соединение на 4 штуцера.

**elumatec AG**
Pinacher Straße, 61
75417 Mühlacker
Germany

Tel +49 7041-14-184
sales@elumatec.com
www.elumatec.com

The right to make technical alterations is reserved.

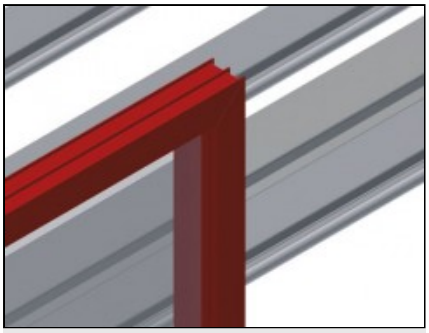

## Опора по высоте VE 3000 / VE 4000

Задняя опорная поверхность с пластиковыми направляющими

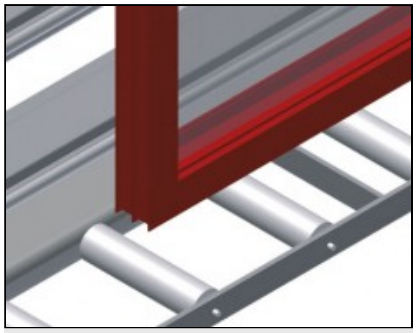

## Опора VE 3000

Нижний рольганг с опорными роликами L = 200 мм

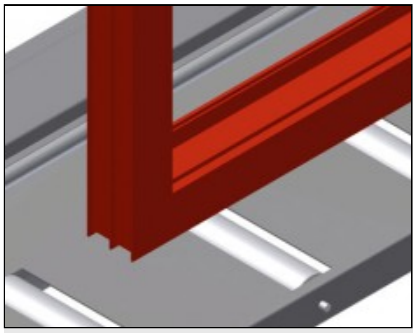

## Опора VE 4000

Нижний рольганг с опорными роликами L = 200 мм

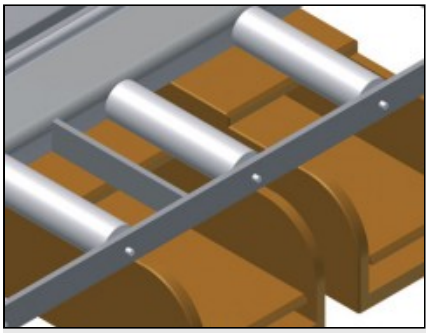

## Ножной выключатель VE 3000

Управление всеми функциями при помощи ножных клапанов

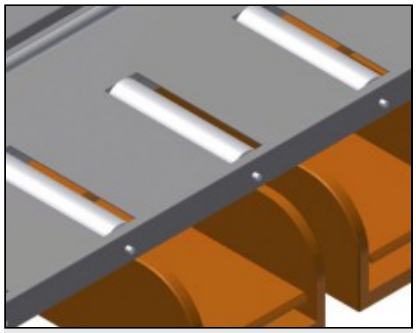

## Ножной выключатель VE 4000

Управление всеми функциями при помощи ножных педалей

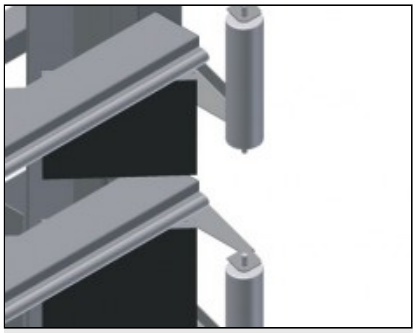

## Зажимные балки VE 3000 / VE 4000

Синхронное откидывание и перемещение зажимных балок, это дает минимальное время открытия и закрытия пресса. После этого обеспечивается свободное прохождение окна

**elumatec AG**
Pinacher Straße, 61
75417 Mühlacker
Germany

Tel +49 7041-14-184
sales@elumatec.com
www.elumatec.com

The right to make technical alterations is reserved.

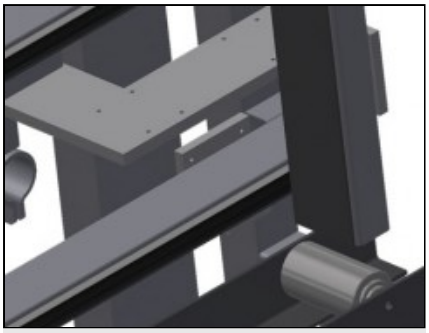

## Зажимные балки VE 3000/60

Пневматическое центрирование
Точность за счет сжатия параллельными балками



## Опора по высоте VE 3000/60

Задняя опорная поверхность с пластиковыми направляющими

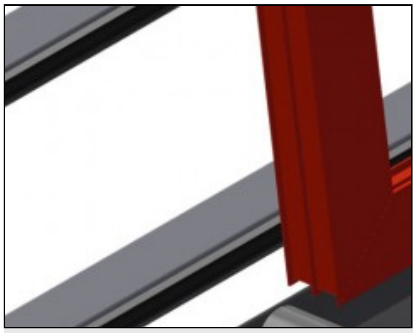

## Опора VE 3000/60

Нижний рольганг с опорными роликами L = 120 мм

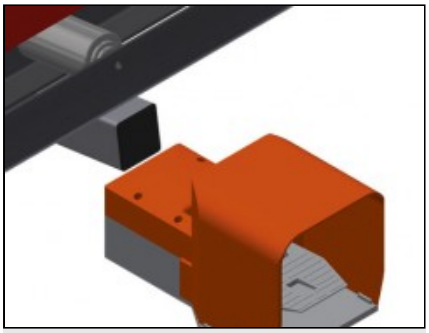

## Ножной выключатель VE 3000/60

Управление всеми функциями при помощи ножных клапанов

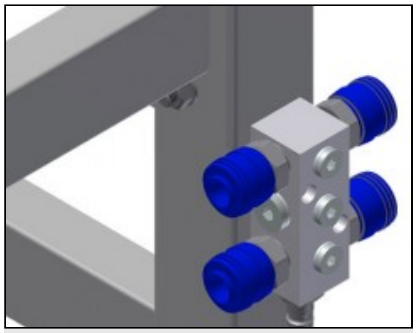

## Пневматическое соединение на 4 штуцера

Соединение на 4 штуцера для подключения пневматических инструментов

**elumatec AG**
Pinacher Straße, 61
75417 Mühlacker
Germany

Tel +49 7041-14-184
sales@elumatec.com
www.elumatec.com

The right to make technical alterations is reserved.

## **VE** / СБОРОЧНЫЕ СТОЛЫ

### МОДЕЛИ

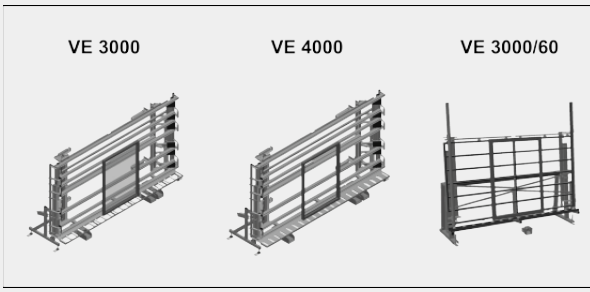


### РАЗМЕР И МАССА

**VE 3000 / VE 4000 / VE 3000/60**

| | |
|---|---|
| Длина (мм) | 4.410 / 5.440 / 3.050 |
| Ширина (мм) | 1.180 / 1.180 / 900 |
| Высота (мм) | 2.600 |
| Ширина нижнего роликового конвейера (мм) | 200 / 200 / 120 |
| Масса (кг) | 470 / 580 / 370 |

### ЗАЖАТИЕ ДЕТАЛЕЙ

**VE 3000 / VE 4000 / VE 3000/60**

| | |
|---|---|
| Максимальная ширина зажима (мм) | 3.000 / 4.000 / 2.800 |
| Минимальная ширина зажима (мм) | 400 / 390 / 390 |
| Высота зажимных планок (мм) | 2.300 |
| Ширина зажимных планок (мм) | 120 / 200 / 100 |

**VE 3000/60**

| | |
|---|---|
| Пневматическое центрирование | ● |

**elumatec AG**
Pinacher Straße, 61
75417 Mühlacker
Germany

Tel +49 7041-14-184
sales@elumatec.com
www.elumatec.com

The right to make technical alterations is reserved.

## ХАРАКТЕРИСТИКИ

### VE 3000 / VE 4000 / VE 3000/60

| | |
|---|---|
| Нагрузочная способность (кг) | 200 |
| Четырехгнездовой разъем сжатого воздуха | ● |
| Рабочее давление воздуха (бар) | 7 |
| Расход воздуха прибл. (л/мин) | 35 |

### VE 3000 / VE 4000

| | |
|---|---|
| Регулируемая высота (мм) | 500 |
| Постоянно регулируемая высота | ● |
| Пневматическая регулировка наклона в диапазоне 0° – 8° | ○ |
| Вставные ролики справа, в сборе L= 2052 мм | ○ |
| Вставные ролики слева, в сборе L= 2052 мм | ○ |
| Защитные ограждения профиля для Rb = 200 мм | ○ |
| Подвижный узел | ○ |
| Рельсовый путь 2,0 м слева и справа | ○ |

### VE 3000/60

| | |
|---|---|
| Полка для инструментов | ● |
| Регулируемая высота | ○ |

Включено ● Доступно ○

**elumatec AG**
Pinacher Straße, 61
75417 Mühlacker
Germany

Tel +49 7041-14-184
sales@elumatec.com
www.elumatec.com

The right to make technical alterations is reserved.