elumatec

a voilàp company

SBZ 151

ПОРТАЛЬНЫЕ ОБРАБАТЫВАЮЩИЕ ЦЕНТРЫ



- 5-осевой обрабатывающий центр
- Разработан для гибкой и эффективной обработки алюминиевых и тонкостенных стальных профилей
- Все рабочие операции, такие как фрезерование, сверление, нарезание резьбы, фрезерование резьбы, клиновые вырезы и распил выполняются на неподвижной профильной заготовке для предотвращения повреждения поверхности профиля
- Быстрое позиционирование обрабатывающего агрегата со скоростью до 66 м/мин. с помощью высокодинамичных сервоприводов
- 6-сторонняя обработка. Снизу с угловой головкой (опция)
- Подвижные магазины для инструментов обеспечивают короткое время смены инструментов, за счет чего достигаются оптимальные циклы обработки
- Магазин может комплектоваться 13 стандартными и семью специальными инструментами (угловая фрезерная головка и специальная фреза). Дополнительный магазин для пильного диска диаметром 400 мм или 500 мм.
- Автономное позиционирование прижимов с абсолютной системой измерения
- Две раздельных зоны обработки позволяют осуществлять обработку в маятниковом режиме Система ограничения доступа с защитными ограждениями и световыми барьерами.
- 5-осевая система управления с автономным ЧПУ (CNC) для трехмерных обработок, клиновых вырезов и

elumatec AG
Pinacher Straße, 61
75417 Mühlacker
Germany

Tel +49 7041-14-184
sales@elumatec.com
www.elumatec.com

The right to make technical alterations is reserved.

распилов

- Не требуется перемещение осей в исходную точку благодаря использованию абсолютного энкодера
- Сетевой порт и USB-интерфейс
- Терминал управления с операционной системой Windows и плоским экраном 15"
- Удаленное обслуживание через Интернет
- eluCloud-ready

Длина обработки

SBZ 151 Edition 90 - 6,0 м

- Макс. длина обработки с торцевой обработкой 5680 мм
- Макс. длина обработки без торцевой обработки 6000 мм

SBZ 151 Edition 90 - 7,3 м

- Макс. длина обработки с торцевой обработкой 6980 мм
- Макс. длина обработки без торцевой обработки 7300 мм

SBZ 151 Edition 90 - 9,0 м

- Макс. длина обработки с торцевой обработкой 8680 мм
- Макс. длина обработки без торцевой обработки 9000 мм

SBZ 151 Edition 90 - 10,3 м

- Макс. длина обработки с торцевой обработкой 9980 мм
- Макс. длина обработки без торцевой обработки 10300 мм

SBZ 151 Edition 90 - 12,0 м

- Макс. длина обработки с торцевой обработкой 11680 мм
- Макс. длина обработки без торцевой обработки 12000 мм

SBZ 151 Edition 90 - 13,3 м

- Макс. длина обработки с торцевой обработкой 12980 мм
- Макс. длина обработки без торцевой обработки 13300 мм

SBZ 151 Edition 90 - 15,0 м

- Макс. длина обработки с торцевой обработкой 14680 мм
- Макс. длина обработки без торцевой обработки 15000 мм

SBZ 151 Edition 90 - 16,3 м

- Макс. длина обработки с торцевой обработкой 15980 мм
- Макс. длина обработки без торцевой обработки 16300 мм

Варианты увеличенной длины возможны под заказ

Опции

- Автоматическое измерение длины с обеих сторон
- Автоматическое измерение длины с обеих сторон с ходом по оси Z
- Измерение длины инструмента и контроль поломки

elumatec AG
Pinacher Straße, 61
75417 Mühlacker
Germany

Tel +49 7041-14-184
sales@elumatec.com
www.elumatec.com

The right to make technical alterations is reserved.

- Нарезание резьбы без компенсирующего патрона
- Устройство тактовой подачи
- Трехмерный радиощуп
- Инструменты
- Патроны для инструментов
- Патрон для зажимных цанг
- Зажимные цанги
- Угловые фрезерные головки для обработки снизу
- Пильные диски
- Транспортер стружки
- Вытяжное устройство
- Принтер этикеток
- Сканер штрих-кода

elumatec AG
Pinacher Straße, 61
75417 Mühlacker
Germany

Tel +49 7041-14-184
sales@elumatec.com
www.elumatec.com

The right to make technical alterations is reserved.



Обрабатывающий центр SBZ 151 Edition 90

Пятиосевая обработка с увеличенным диапазоном поворота от -110° до +110°

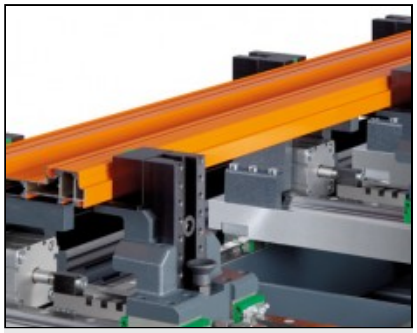

Обрабатывающий центр SBZ 151 Edition 90

Новая концепция прижимов

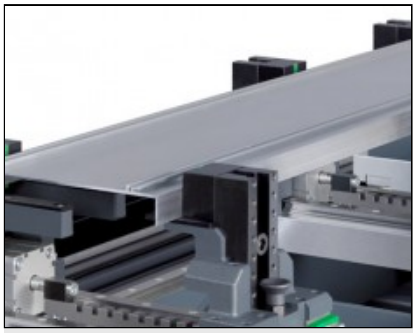

Обрабатывающий центр SBZ 151 Edition 90

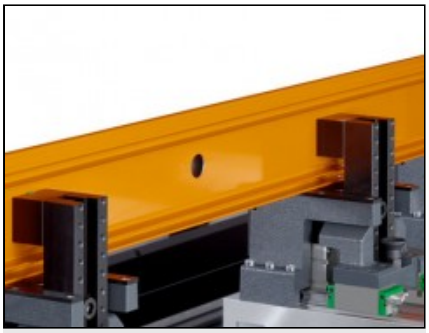

Обрабатывающий центр SBZ 151 Edition 90

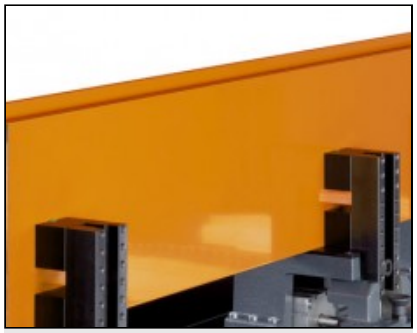

Обрабатывающий центр SBZ 151 Edition 90

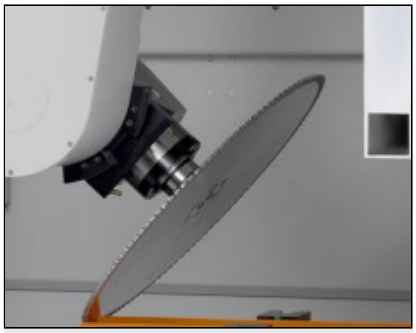

Обрабатывающий центр SBZ 151 Edition 90

elumatec AG
Pinacher Straße, 61
75417 Mühlacker
Germany

Tel +49 7041-14-184
sales@elumatec.com
www.elumatec.com

The right to make technical alterations is reserved.

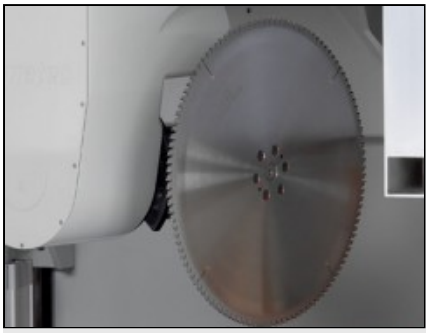

Обрабатывающий центр SBZ 151 Edition 90

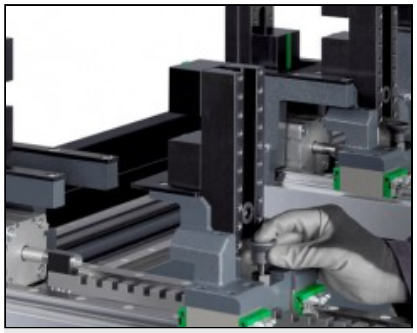

Обрабатывающий центр SBZ 151 Edition 90

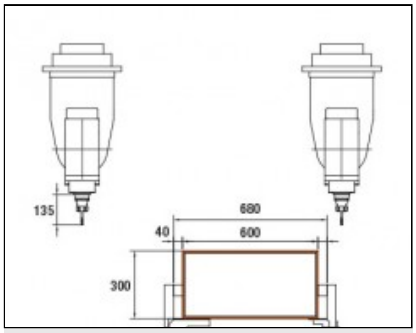

Обрабатывающий центр SBZ 151 Edition 90

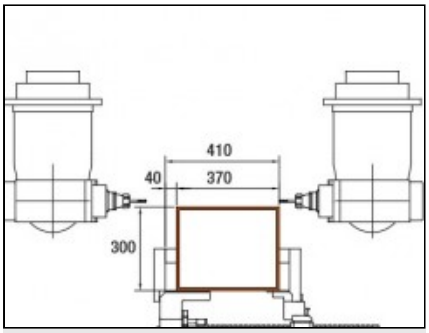

Обрабатывающий центр SBZ 151 Edition 90

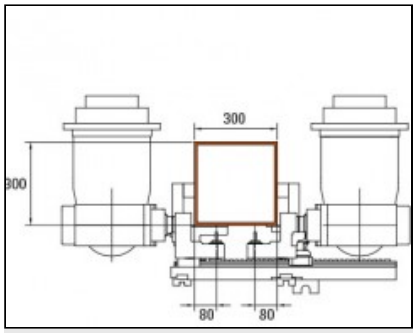

Обрабатывающий центр SBZ 151 Edition 90

elumatec AG
Pinacher Straße, 61
75417 Mühlacker
Germany

Tel +49 7041-14-184
sales@elumatec.com
www.elumatec.com

The right to make technical alterations is reserved.