elumatec

a voilàp company

SBZ 140

ПОРТАЛЬНЫЕ ОБРАБАТЫВАЮЩИЕ ЦЕНТРЫ



- 4-осевой обрабатывающий центр
- Для эффективной и рациональной обработки алюминиевых и тонкостенных стальных профилей
- Стандартное исполнение с фрезерным шпинделем с воздушным охлаждением (исполнение с фрезерным шпинделем с водяным охлаждением доступно в виде опции)
- Все рабочие операции, такие как фрезерование, сверление и нарезание резьбы, выполняются на неподвижной профильной заготовке для защиты поверхности профиля от повреждений.
- Бесступенчатая обработка всеми инструментами в диапазоне от -90° до +90°
- Автоматическое позиционирование прижимов с абсолютной системой измерения
- Подвижный магазин для инструментов обеспечивает короткое время смены инструментов, за счет чего достигаются оптимальные циклы обработки.
- Магазин может комплектоваться восьмью инструментами
- Для обработки двух заготовок и торцевой обработки в распоряжении имеются до двух ротационных угловых головок, каждая из которых комплектуется двумя разными инструментами (0° – 90° – 180° – 270°) (опция)
- Две раздельных зоны обработки позволяют осуществлять обработку в челночном режиме (опция). Ограждение рабочей зоны с лазерным сканером на стороне оператора обеспечивает максимальную безопасность.

elumatec AG
Pinacher Straße, 61
75417 Mühlacker
Germany

Tel +49 7041-14-184
sales@elumatec.com
www.elumatec.com

The right to make technical alterations is reserved.

- 4-осевое управление
- Цветной экран 18,5“, USB-порты и сетевой порт
- Операционная система Windows
- eluCam

Длина обработки

SBZ 140 – 4,2 м

- Макс. длина обработки с торцевой обработкой 4.200 мм
- Макс. длина обработки без торцевой обработки 4320 мм

SBZ 140 - 7,6 м

- Макс. длина обработки с торцевой обработкой 7600 мм
- Макс. длина обработки без торцевой обработки 7720 мм

SBZ 140 - 9,7 м

- Макс. длина обработки с торцевой обработкой 9700 мм
- Макс. длина обработки без торцевой обработки 9820 мм

Опции

- Обработка в двух положениях для челночного режима
- Автоматическое измерение длины с обеих сторон
- Зажимное устройство для обработки двух заготовок
- Сканер штрих-кода
- Стационарный магазин для инструментов (на 16 мест)
- Подвижные устройства смены инструментов для угловой или пильной головки
- Угловые фрезерные головки
- Пильная головка
- Патроны для инструментов
- Патрон для зажимных цанг
- Зажимные цанги
- Инструменты
- eluCad (пакет офисного ПО для оптимизированного управления производством)

elumatec AG
Pinacher Straße, 61
75417 Mühlacker
Germany

Tel +49 7041-14-184
sales@elumatec.com
www.elumatec.com

The right to make technical alterations is reserved.



SBZ 140
Обрабатывающий центр



SBZ 140
Обрабатывающий центр

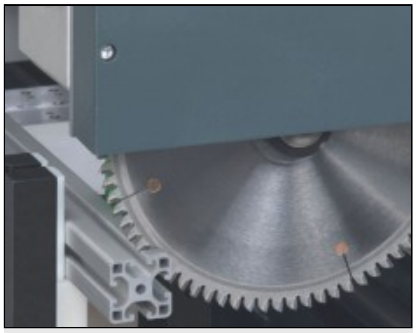

SBZ 140
Обрабатывающий центр



SBZ 140
Обрабатывающий центр



SBZ 140
Обрабатывающий центр

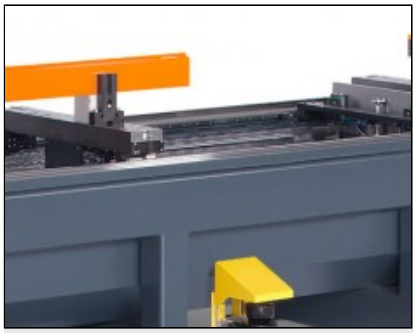

SBZ 140
Обрабатывающий центр

elumatec AG
Pinacher Straße, 61
75417 Mühlacker
Germany

Tel +49 7041-14-184
sales@elumatec.com
www.elumatec.com

The right to make technical alterations is reserved.

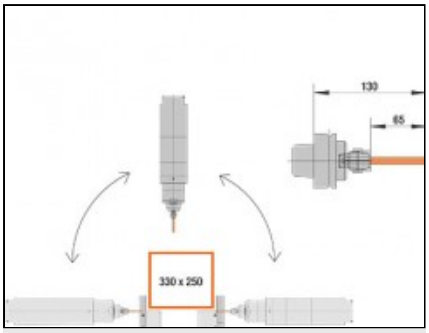

SBZ 140
Обрабатывающий центр

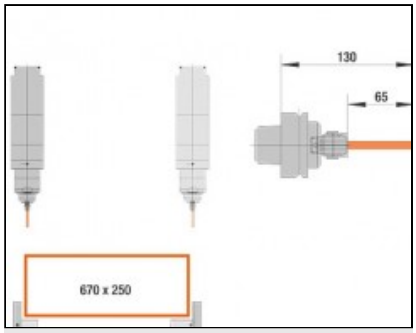

SBZ 140
Обрабатывающий центр

elumatec AG
Pinacher Straße, 61
75417 Mühlacker
Germany

Tel +49 7041-14-184
sales@elumatec.com
www.elumatec.com

The right to make technical alterations is reserved.