elumatec

a voilàp company

SBZ 122/71

ОБРАБАТЫВАЮЩИЕ ЦЕНТРЫ С ЗАЩИТНОЙ КАБИНОЙ



- Для эффективной и рациональной обработки алюминиевых, пластиковых и тонкостенных стальных профилей
- Все рабочие операции, такие как фрезерование, сверление и нарезание резьбы, выполняются на неподвижной профильной заготовке для защиты поверхности профиля от повреждений.
- Встроенное в шпиндель поворотное устройство позволяет устанавливать поворотную угловую головку в положение 0°-90°-180°-270°
- Улучшение результатов работы благодаря интеллектуальной технике регулирования
- Быстрое позиционирование обрабатывающего агрегата со скоростью до 120 м/мин. с помощью высокодинамичных сервоприводов
- Нарезание резьбы без компенсирующего патрона
- Автоматическое распознавание и позиционирование прижимов
- Эргономичная работа благодаря современной наклонной станине
- Автоматическое устройство смены инструментов на четыре позиции (без инструментов)
- Автоматическое устройство смены инструментов для одной угловой головки
- Современное 3-осевое управление
- Не требуется перемещение осей в исходную точку благодаря использованию абсолютных энкодеров
- Предотвращение столкновений благодаря автоматическому распознаванию и позиционированию

elumatec AG
Pinacher Straße, 61
75417 Mühlacker
Germany

Tel +49 7041-14-184
sales@elumatec.com
www.elumatec.com

The right to make technical alterations is reserved.

прижимов
- Фрезерный двигатель с технологией Power-Torque и замкнутым регулированием скорости вращения для быстрого разгона и замедления шпинделя
- Сертифицированные, интегрированные в систему привода функции безопасности
- Низкий расход электроэнергии благодаря интеллектуальной технике регулирования
- Более энергоэффективное решение благодаря сопряжению осевых приводов с промежуточным контуром
- Источник бесперебойного питания (ИБП)
- Операционная система Windows
- Панельный ПК 18.5", процессор i5,USB-порты и сетевой порт
- Простой и удобный ввод программ с помощью системы eluCam на терминале управления даже во время обработки
- Удаленное обслуживание через Интернет

Комплектация станка
- Фрезерный шпиндель с воздушным охлаждением 8 кВт, S1
- Кабина для защиты оператора
- Четыре горизонтальных пневматических прижимных устройства для материала
- Один упор материала слева
- Патрон для инструментов HSK-F63
- Фрезерный шпиндель со встроенным поворотным модулем (0°-90°-180°-270°) для угловой головки
- Ротационная угловая головка HSK-F63 для двух инструментов
- Удаление стружки через поддоны для стружки
- Система минимальной смазки
- Высокоэффективная СОЖ
- Пульт ручного управления
- Глубиномер

Опции
- Инструменты
- Патроны для инструментов
- Автоматическое устройство смены инструментов для макс. четырех стандартных инструментов
- Автоматическое устройство смены инструментов для угловой головки
- Блок охлаждения распределительного шкафа Green-Line с пониженным энергопотреблением
- Сканер штрих-кода
- Защитная кабина по выбору закрыта со всех сторон
- Четыре прижима в стандартной комплектации. Возможно расширение до восьми прижимов
- Правый контрольный упор материала для укладки заготовок с возможностью обработки изделий избыточной длины
- Дополнительный упор для обработки изделий избыточной длины слева
- Измерение длины с обеих сторон
- Двойной прижим, а также другое доп. оборудование доступны под заказ
- Панельный ПК 21.6", процессор i7
- Держатель для заметок
- Звукоизолированный защитный кожух

elumatec AG
Pinacher Straße, 61
75417 Mühlacker
Germany

Tel +49 7041-14-184
sales@elumatec.com
www.elumatec.com

The right to make technical alterations is reserved.

elumatec AG
Pinacher Straße, 61
75417 Mühlacker
Germany

Tel +49 7041-14-184
sales@elumatec.com
www.elumatec.com

The right to make technical alterations is reserved.

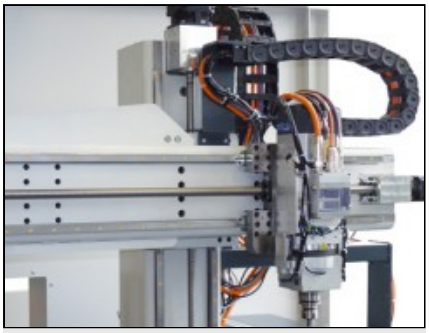

Обрабатывающий центр SBZ 122/71

Встроенное в шпиндель поворотное устройство позволяет устанавливать поворотную угловую головку в положение 0°-90°-180°-270°

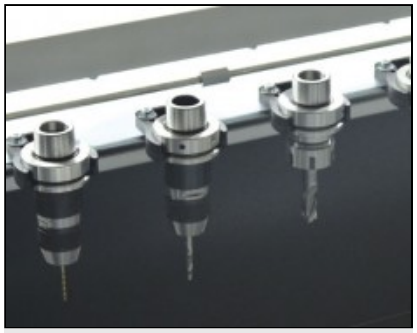

Магазин инструментов

Модели SBZ 122, длина обработки которых составляет четыре метра, по умолчанию оснащаются одним стационарным инструментальным магазином на четыре позиции. При необходимости вдоль оси X можно установить дополнительные магазины инструментов. (16 стандартных инструментов и две угловых головки)

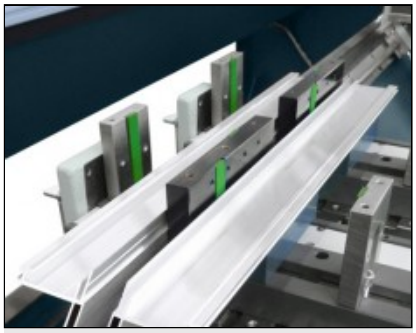

Двойной прижим

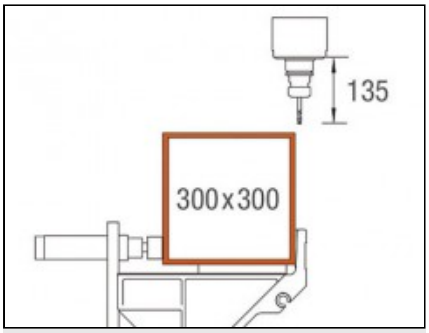

Область обработки по оси Y и Z

Обработка профиля сверху

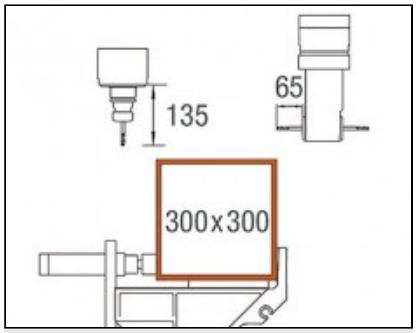

Область обработки по оси Y и Z

Обработка профиля сверху и сзади

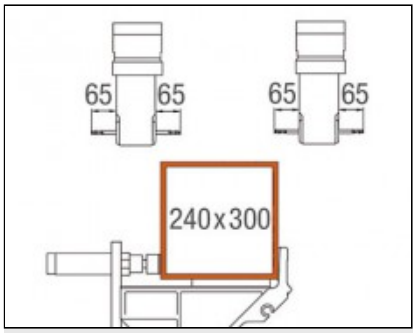

Область обработки по оси Y и Z

Обработка профиля спереди и сзади

elumatec AG
Pinacher Straße, 61
75417 Mühlacker
Germany

Tel +49 7041-14-184
sales@elumatec.com
www.elumatec.com

The right to make technical alterations is reserved.