elumatec

a voilàp company

RMT

СБОРОЧНЫЕ СТОЛЫ

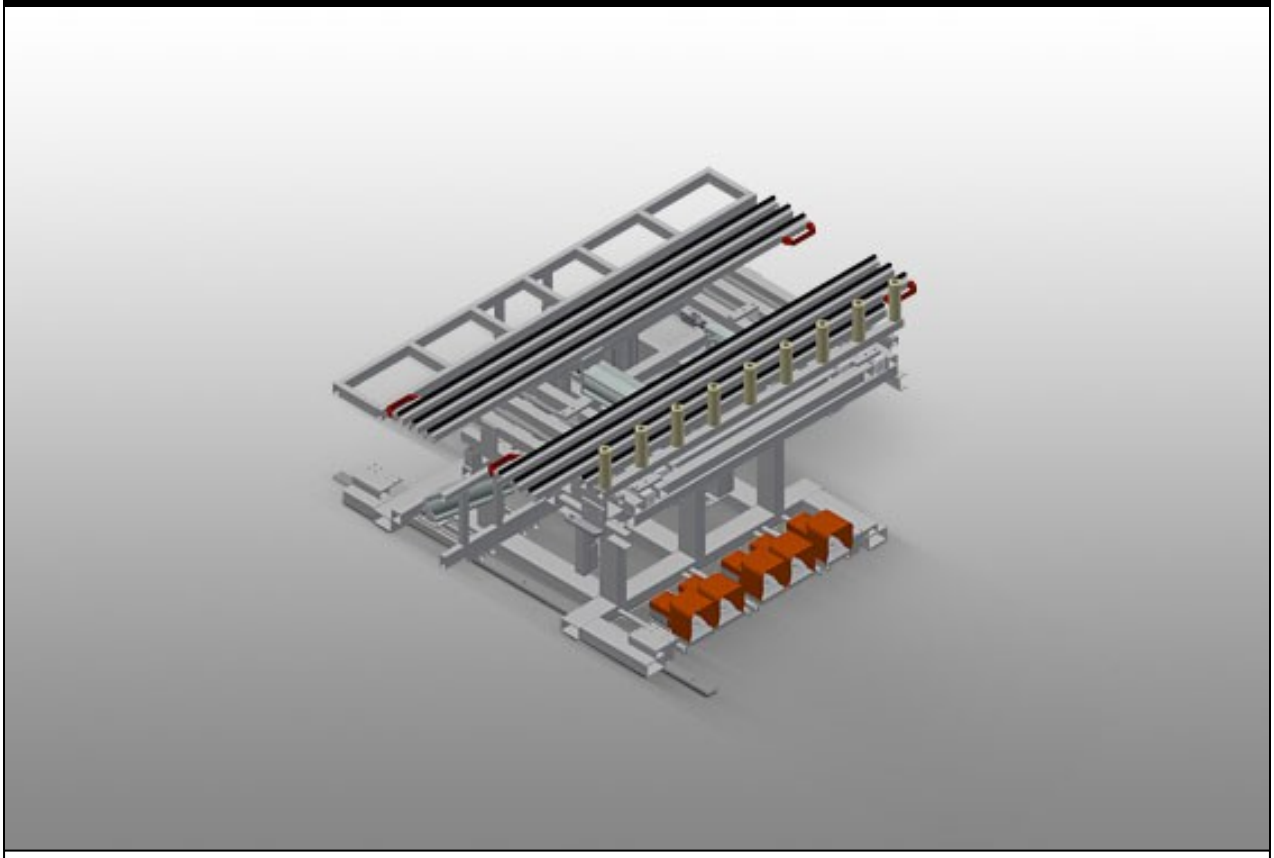

Прочная стальная конструкция. Откидной монтажный стол с задвижным устройством. Габаритные размеры 1400 x 2000 мм, в выдвинутом состоянии 2000 x 2800 мм. Рабочая платформа, состоящая из двух опорных балок в выдвижном исполнении, облицована щеточными планками. Минимальный размер рабочей платформы 2000 x 1000 мм. Максимальный размер рабочей платформы 2800 x 2000 мм. Две опорных балки образуют раму, которую можно с помощью пневматической системы бесступенчато перемещать по высоте в диапазоне 1000 - 2000 мм. Подъемно-опрокидывающее устройство с ножным клапаном. Рольганг стационарно смонтирован с подъемным устройством 100 мм. Подъемное устройство для передачи / приема с рольганга. Рольганг открыт спереди для задвигания внутрь передающего рольганга. Устройство перемещения на роликах с ребордами и с пневматическим стояночным тормозом с боковым включением. Опция: Опорная поверхность стола с войлочными профильными планками для RMT 1400. Дополнительные прижимы с ручным клапаном.

elumatec AG
Pinacher Straße, 61
75417 Mühlacker
Germany

Tel +49 7041-14-184
sales@elumatec.com
www.elumatec.com

The right to make technical alterations is reserved.

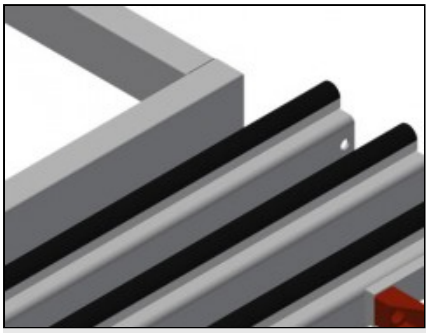

Опорная поверхность

Опорная поверхность стола с щеточными планками

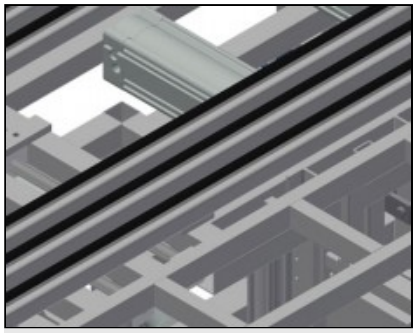

Опорная поверхность рабочего стола

Опорный стол регулируется по высоте до 230 мм ниже рабочей платформы. Глубина опорного стола 250 мм, длина 2000 мм

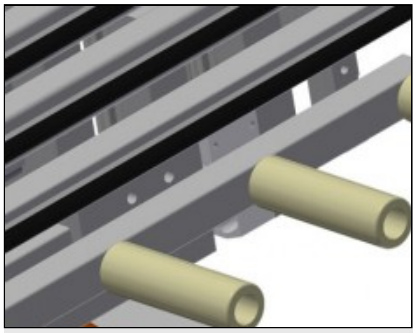

Роликовая опора

Рольганг открыт спереди для задвигания внутрь передающего рольганга. Рольганг стационарно смонтирован с подъемным устройством 100 мм Подъемное устройство для передачи / приема с рольганга

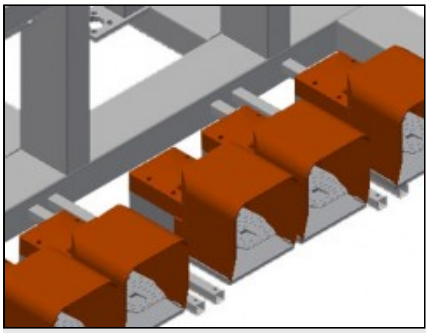

Ножной выключатель

Управление при помощи ножного клапана Подъемно-опрокидывающее устройство с ножным клапаном

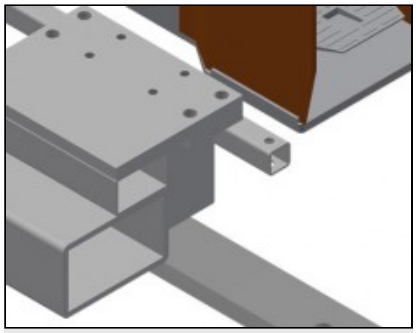

Блок перемещения

Устройство перемещения на роликах с ребордами и с пневматическим стояночным тормозом, с двухсторонним включением

elumatec AG
Pinacher Straße, 61
75417 Mühlacker
Germany

Tel +49 7041-14-184
sales@elumatec.com
www.elumatec.com

The right to make technical alterations is reserved.

RMT / СБОРОЧНЫЕ СТОЛЫ

МОДЕЛИ

RMT 1400



РАЗМЕР И МАССА

Длина (мм)	2.000
Ширина (мм)	1.620
Высота (мм)	450

ОПОРНАЯ ПОВЕРХНОСТЬ

Длина опорного стола (мм)	2.000
Глубина опорного стола (мм)	200
Рабочая высота (мм)	950
Наклон опорной поверхности	8°
Длина роликового конвейера (мм)	1.600
Диаметр роликов (мм)	50
Длина роликов (мм)	150
Нагрузочная способность (кг)	300

Включено ● Доступно ○

elumatec AG
Pinacher Straße, 61
75417 Mühlacker
Germany

Tel +49 7041-14-184
sales@elumatec.com
www.elumatec.com

The right to make technical alterations is reserved.