elumatec

a voilàp company

# RF

ТЕЛЕЖКИ

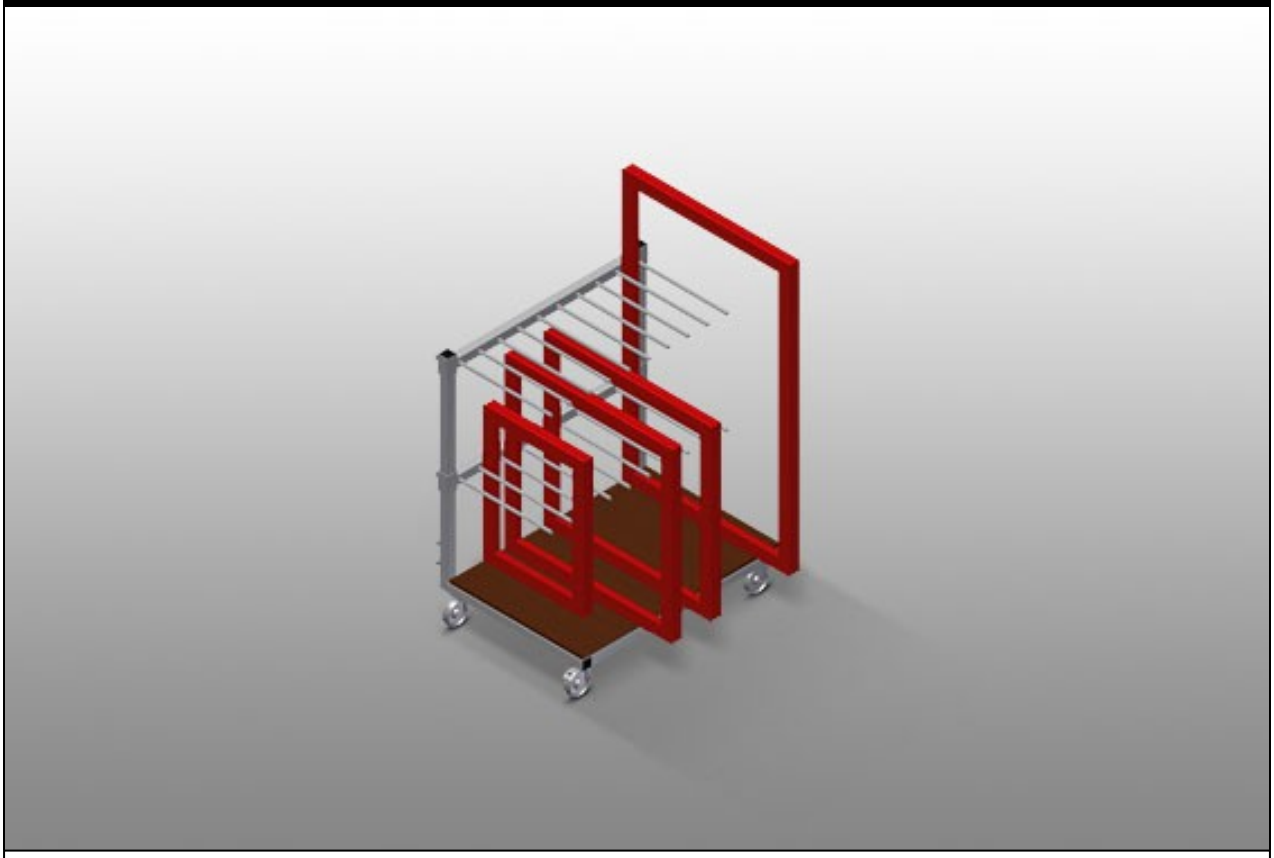

Тележка для внутрипроизводственной транспортировки рам и створок. Прочная стальная конструкция. Тележка с сортировочным гребнем для транспортировки и хранения рам и створок. Опора из твердой древесины. Секционный делитель на 9 рам. Секционный делитель регулируется по высоте. 4 направляющих ролика, из них 2 со стояночным тормозом.

**elumatec AG**
Pinacher Straße, 61
75417 Mühlacker
Germany

Tel +49 7041-14-184
sales@elumatec.com
www.elumatec.com

The right to make technical alterations is reserved.

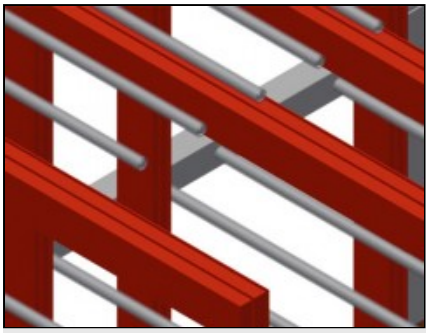

## Простая загрузка и выгрузка

Немедленный доступ к каждому элементу

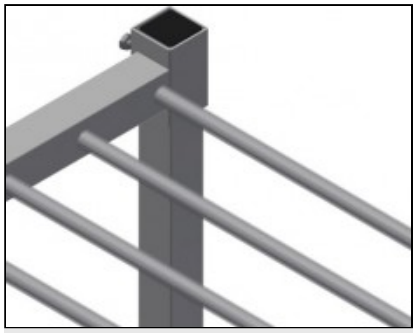

## Секционный делитель

Секционный делитель, регулируемый по высоте, ширина секции 100 мм, глубина секции 540 мм

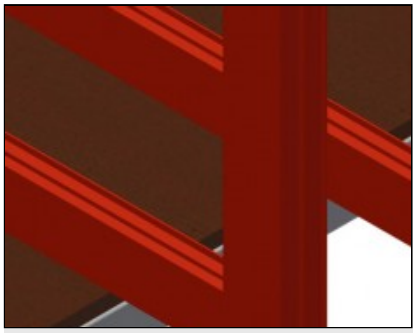

## Установочная поверхность

Нижняя опора с плитой из твердой древесины

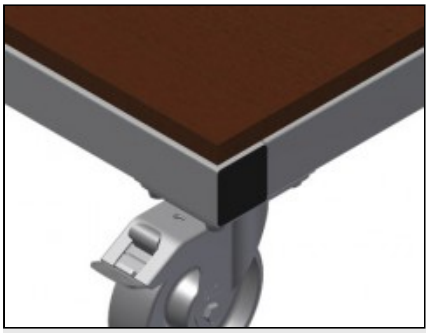

## Направляющие ролики

Четыре направляющих ролика, из них два со стояночным тормозом, обеспечивают высокую маневренность и простое, безопасное использование

**elumatec AG**
Pinacher Straße, 61
75417 Mühlacker
Germany

Tel +49 7041-14-184
sales@elumatec.com
www.elumatec.com

The right to make technical alterations is reserved.

## **RF** / ТЕЛЕЖКИ

### МОДЕЛИ

RF 1000

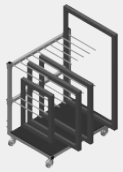

### РАЗМЕР И МАССА

| | |
|---|---|
| Длина (мм) | 1.180 |
| Ширина (мм) | 850 |
| Высота (мм) | 1.360 |
| Масса (кг) | 65 |

### ВМЕСТИМОСТЬ

| | |
|---|---|
| Отделители | 2 |
| Отсеки | 9 |
| Ширина отсека (мм) | 100 |
| Глубина отсека (мм) | 540 |
| Опорная высота (мм) | 1.150 |
| Нагрузочная способность (кг) | 400 |

### ХАРАКТЕРИСТИКИ

| | |
|---|---|
| Пластмассовая защита | ○ |
| Поворотные колеса | 4 |
| Поворотные колеса с блокировочным устройством | 2 |
| Диаметр поворотных колес (мм) | 125 |

Включено ● Доступно ○

**elumatec AG**
Pinacher Straße, 61
75417 Mühlacker
Germany

Tel +49 7041-14-184
sales@elumatec.com
www.elumatec.com

The right to make technical alterations is reserved.