# PWW

ТЕЛЕЖКИ

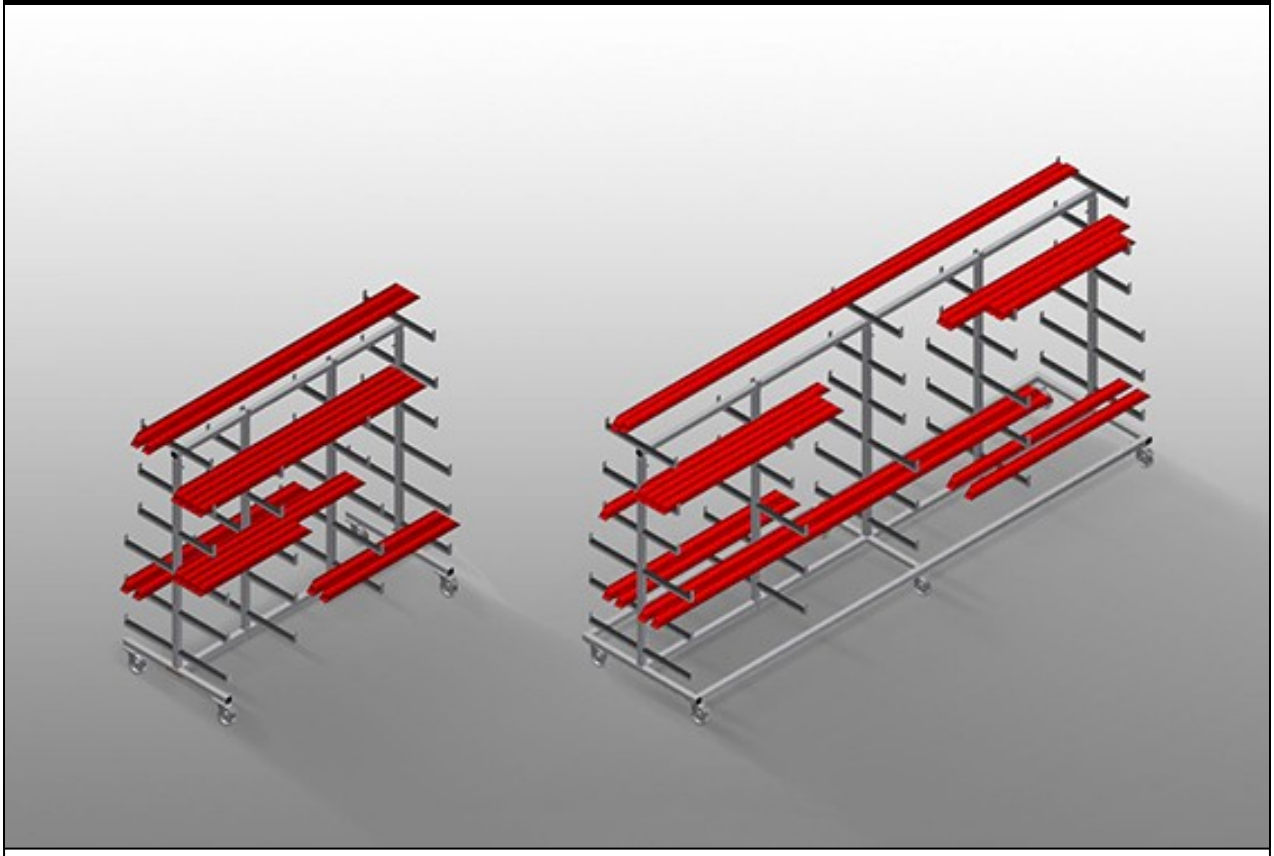

Тележка для горизонтального хранения и транспортировки профилей. Прочная стальная конструкция. Горизонтальная транспортировка профилей. Удобная транспортировка заготовочного материала и разрезанных профилей. Прорезиненные опорные консоли. Тележка с двухсторонними отсеками для профилей. 6 отсеков на каждую стойку.
PWW 1000: 1 центральная стойка. 4 направляющих ролика, из них 2 со стояночным тормозом.
PWW 2000: 2 центральных стойки. 4 направляющих ролика, из них 2 со стояночным тормозом.
PWW 4000: 3 центральных стойки. 6 направляющих ролика, из них 2 со стояночным тормозом.

**elumatec AG**
Pinacher Straße, 61
75417 Mühlacker
Germany

Tel +49 7041-14-184
sales@elumatec.com
www.elumatec.com

The right to make technical alterations is reserved.

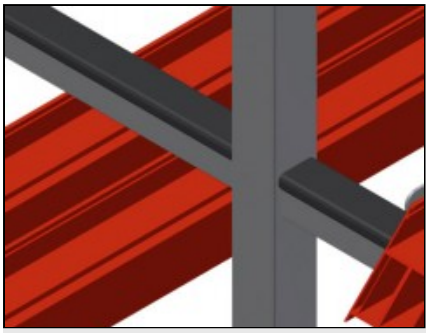

## Простая загрузка и выгрузка

Быстрый доступ благодаря упорядоченному хранению

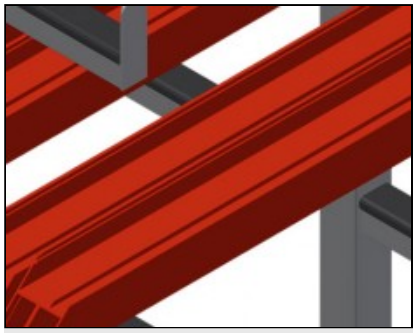

## Опорные консоли

Прорезиненные опорные консоли, регулируемая центральная стойка

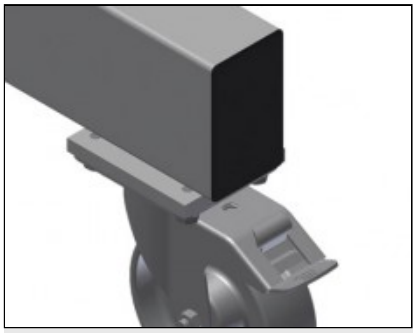

## Направляющие ролики

4 направляющих ролика, из них 2 со стояночным тормозом, обеспечивают высокую маневренность и простое, безопасное использование

**elumatec AG**
Pinacher Straße, 61
75417 Mühlacker
Germany

Tel +49 7041-14-184
sales@elumatec.com
www.elumatec.com

The right to make technical alterations is reserved.

# **PWW** / ТЕЛЕЖКИ

## МОДЕЛИ

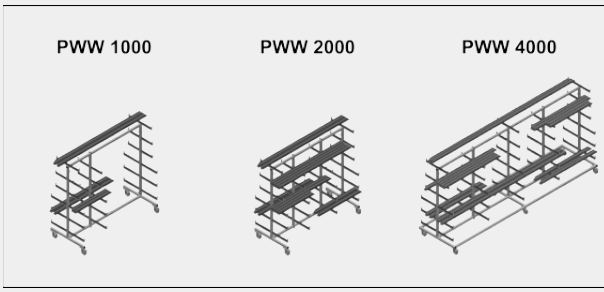


## РАЗМЕР И МАССА

**PWW 1000 / PWW 2000 / PWW 4000**

| | |
|---|---|
| Длина (мм) | 1.625 / 2.000 / 4.000 |
| Ширина (мм) | 900 / 900 / 1.000 |
| Высота (мм) | 1.960 |
| Масса (кг) | 60 / 75 / 130 |

## ВМЕСТИМОСТЬ

**PWW 1000 / PWW 2000 / PWW 4000**

| | |
|---|---|
| Полки | 11 |
| Внутренняя ширина (мм) | 260 |
| Ширина нижнего опорного уровня (мм) | 420 |
| Ширина верхнего опорного уровня (мм) | 300 |
| Нагрузочная способность (кг) | 350 / 350 / 500 |

**elumatec AG**
Pinacher Straße, 61
75417 Mühlacker
Germany

Tel +49 7041-14-184
sales@elumatec.com
www.elumatec.com

The right to make technical alterations is reserved.

## ХАРАКТЕРИСТИКИ

**PWW 1000 / PWW 2000 / PWW 4000**

| | |
|---|---|
| Центральный кронштейн | 1 / 2 / 3 |
| Поворотные колеса | 4 / 4 / 6 |
| Поворотные колеса с блокировочным устройством | 2 |
| Диаметр поворотных колес (мм) | 125 |

**PWW 1000 / PWW 2000**

| | |
|---|---|
| Одиночный центральный кронштейн | ○ |

Включено ● Доступно ○

**elumatec AG**
Pinacher Straße, 61
75417 Mühlacker
Germany

Tel +49 7041-14-184
sales@elumatec.com
www.elumatec.com

The right to make technical alterations is reserved.