elumatec

a voilàp company

PWS

ТЕЛЕЖКИ

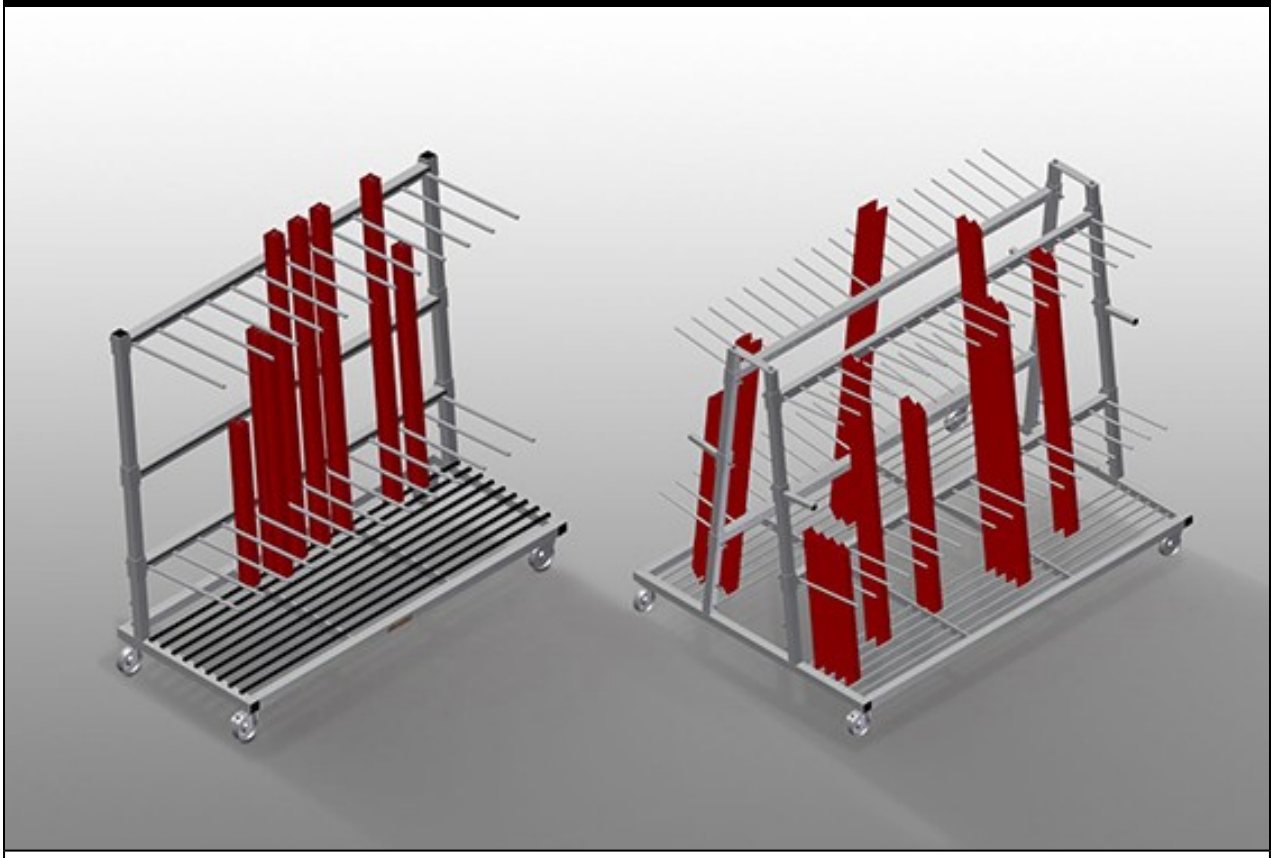

Тележка для вертикального хранения и транспортировки профилей. Прочная стальная конструкция. Идеальное решение для транспортировки и компактного промежуточного хранения профильных заготовок. Простая загрузка и выгрузка. Секционный делитель регулируется по высоте. 4 направляющих ролика, из них 2 со стояночным тормозом.

PWS 1000: Вертикальная транспортировка профилей. Тележка для профилей с односторонней загрузкой. Вмещает 30-40 профильных заготовок. Установочная поверхность в виде реечного решетчатого пола.

PWS 1400: Вертикальная транспортировка профилей. Вмещает 30-40 профильных заготовок. Нижняя опора с резиновыми планками. Секционный делитель с защитной оболочкой. Задняя опора с резиновыми планками.

PWS 1800: Вертикальная транспортировка профилей. Вмещает 12-60 профильных заготовок. СНижняя опора с резиновыми планками. Секционный делитель с защитной оболочкой. Задняя опора с резиновыми планками.

PWS 2000: Вертикальная транспортировка профилей. Тележка для профилей с односторонней загрузкой. Вмещает 60-80 профильных заготовок. Установочная поверхность в виде реечного решетчатого пола.

elumatec AG
Pinacher Straße, 61
75417 Mühlacker
Germany

Tel +49 7041-14-184
sales@elumatec.com
www.elumatec.com

The right to make technical alterations is reserved.

PWS 4000: Вертикальная транспортировка профилей. Тележка для профилей с двухсторонней загрузкой. 18 отсеков с каждой стороны. Вмещает 120-160 профильных заготовок. Установочная поверхность ввиде реечного решетчатого пола.

elumatec AG
Pinacher Straße, 61
75417 Mühlacker
Germany

Tel +49 7041-14-184
sales@elumatec.com
www.elumatec.com

The right to make technical alterations is reserved.

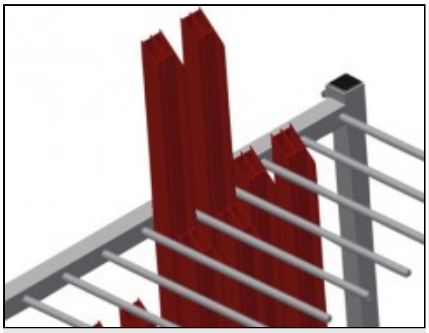

Простая загрузка и выгрузка PWS 1000 / PWS 2000

Тележка для профилей с односторонней загрузкой

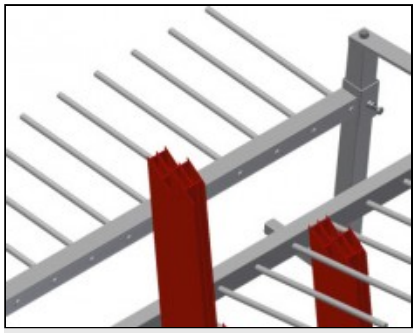

Простая загрузка и выгрузка PWS 4000

Тележка для профилей с двухсторонней загрузкой

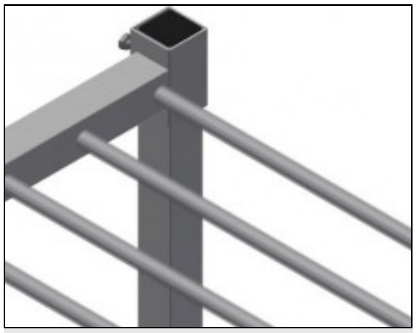

Секционный делитель PWS 1000 / PWS 2000

Секционный делитель, регулируемый по высоте, ширина секции 100 мм, глубина секции 540 мм

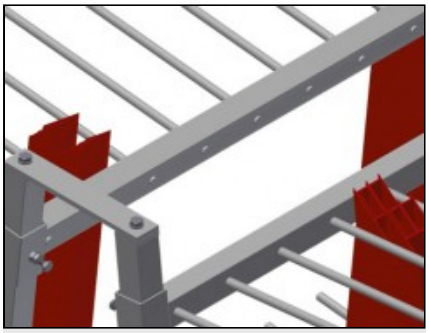

Секционный делитель PWS 4000

Секционный делитель, регулируемый по высоте, ширина секции 100 мм, глубина секции 400 мм

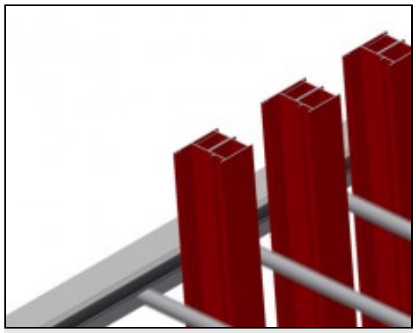

Секционный делитель с пластиковой защитой PWS 1400 / PWS 1800

Секционный делитель регулируется по высоте. Все опорные поверхности имеют нескользящее покрытие из ПВХ, тем самым исключается повреждение поверхности при хранении



Установочная поверхность PWS 1000 / PWS 2000

Установочная поверхность в виде реечного решетчатого пола

elumatec AG
Pinacher Straße, 61
75417 Mühlacker
Germany

Tel +49 7041-14-184
sales@elumatec.com
www.elumatec.com

The right to make technical alterations is reserved.

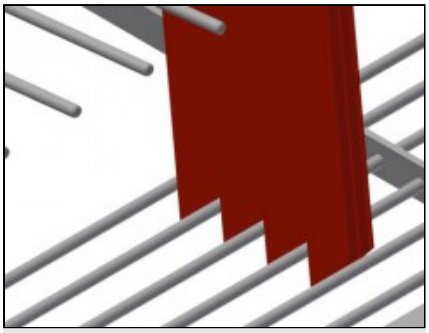

Установочная поверхность PWS 4000

Установочная поверхность в виде реечного решетчатого пола

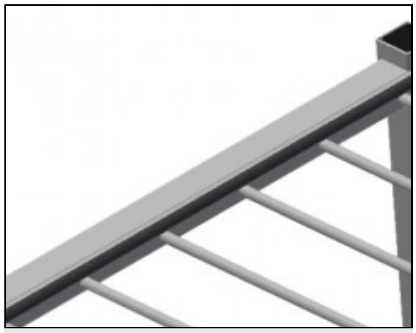

Опора с резиновой планкой PWS 1400 / PWS 1800

Опорная поверхность покрыта резиновыми планками, которые защищают профиль от повреждений

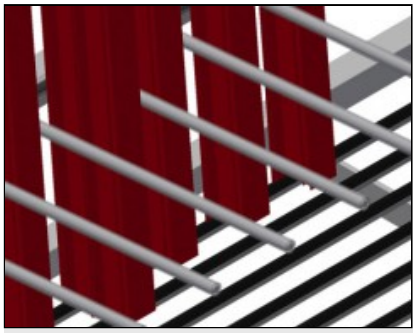

Опора с резиновыми планками PWS 1400 / PWS 1800

Нижняя опорная поверхность покрыта резиновыми планками, которые защищают профиль от повреждений

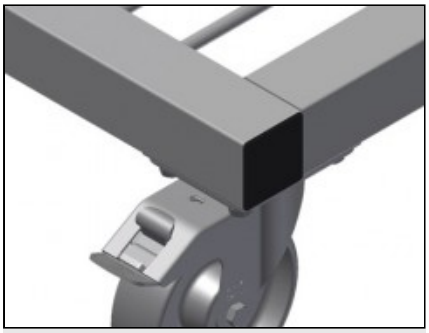

Направляющие ролики

Четыре направляющих ролика, из них два со стояночным тормозом, обеспечивают высокую маневренность и простое, безопасное использование

elumatec AG
Pinacher Straße, 61
75417 Mühlacker
Germany

Tel +49 7041-14-184
sales@elumatec.com
www.elumatec.com

The right to make technical alterations is reserved.

PWS / ТЕЛЕЖКИ

МОДЕЛИ

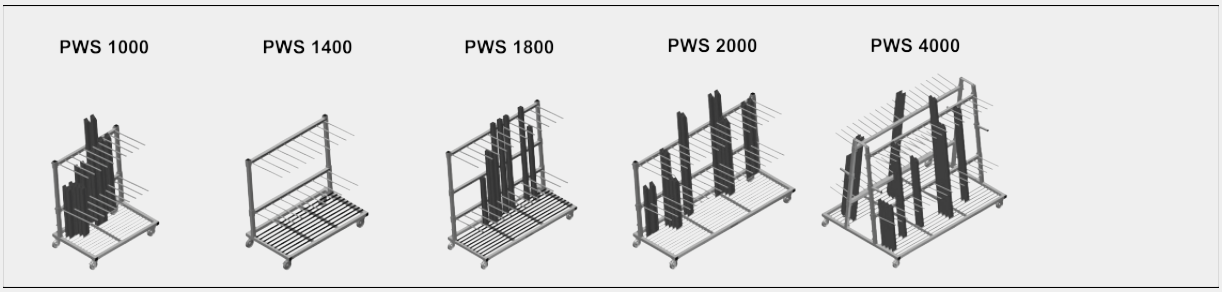

РАЗМЕР И МАССА

PWS 1000 / PWS 1400 / PWS 1800 / PWS 2000 / PWS 4000

Длина (мм)	1.200 / 1.440 / 1.880 / 2.230 / 2.230
Ширина (мм)	800 / 790 / 800 / 800 / 1.560
Высота (мм)	1.360 / 1.360 / 1.700 / 1.360 / 1.850
Масса (кг)	60 / 72 / 105 / 105 / 200

ВМЕСТИМОСТЬ

PWS 1000 / PWS 1400 / PWS 1800 / PWS 2000 / PWS 4000

Отделители	2 / 2 / 2 / 2 / 4
Отсеки	9 / 9 / 12 / 18 / 36
Ширина отсека (мм)	100 / 120 / 120 / 100 / 100
Глубина отсека (мм)	540 / 540 / 540 / 540 / 400
Опорная высота (мм)	1.150 / 1.150 / 1.500 / 1.150 / 1.620
Нагрузочная способность (кг)	350 / 350 / 350 / 350 / 600
Количество профилей	30-40 / 30-40 / 12-60 / 60-80 / 120-160

PWS 4000

Количество отсеков с каждой стороны	18

elumatec AG
Pinacher Straße, 61
75417 Mühlacker
Germany

Tel +49 7041-14-184
sales@elumatec.com
www.elumatec.com

The right to make technical alterations is reserved.

ХАРАКТЕРИСТИКИ

PWS 1000 / PWS 1400 / PWS 1800 / PWS 2000	
Транспортировочная тележка профилей с односторонней загрузкой	●
PWS 4000	
Транспортировочная тележка профилей с двусторонней загрузкой	●
PWS 1000 / PWS 2000 / PWS 4000	
Опорная поверхность с решетчатым полом	●
Отделители с защитной трубкой	○
PWS 1400 / PWS 1800	
Отделители с защитной трубкой	●
Нижняя опорная поверхность с резиновыми полосками	●
Задняя опора с резиновыми полосками	●
PWS 1800	
Дополнительный регулируемый по высоте отделитель с пластмассовой защитой	○
PWS 1000 / PWS 1400 / PWS 1800 / PWS 2000 / PWS 4000	
Диаметр поворотных колес (мм)	125

Включено ● Доступно ○

elumatec AG
Pinacher Straße, 61
75417 Mühlacker
Germany

Tel +49 7041-14-184
sales@elumatec.com
www.elumatec.com

The right to make technical alterations is reserved.