elumatec

a voilàp company

PLW

ТЕЛЕЖКИ

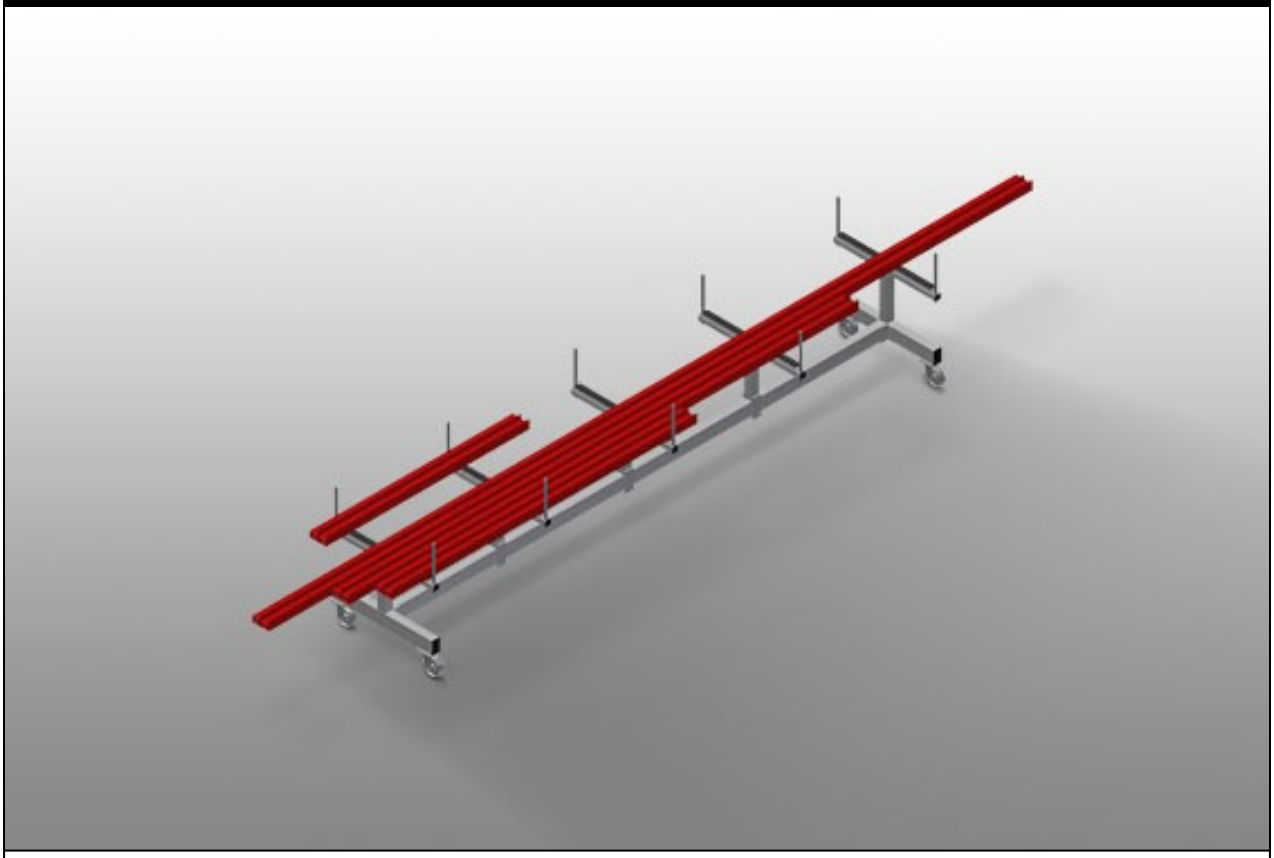

Тележка для хранения и транспортировки профилей. Прочная стальная конструкция. Тележка для транспортировки и хранения профильных заготовок перед распилом и после распила. Быстрый доступ благодаря упорядоченному хранению. Идеальная система транспортировки для фасадных конструкций. Тележку также можно использовать в качестве передвижного промежуточного накопителя, например, перед двойной усорезной пилой или обрабатывающим центром. Передвижные опорные консоли для профилей. Профильная опора с резиновым покрытием. 4 направляющих ролика, из них 2 со стояночным тормозом.

elumatec AG
Pinacher Straße, 61
75417 Mühlacker
Germany

Tel +49 7041-14-184
sales@elumatec.com
www.elumatec.com

The right to make technical alterations is reserved.

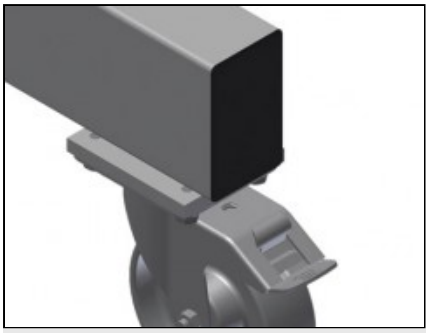

Направляющие ролики

4 направляющих ролика, из них 2 со стояночным тормозом, обеспечивают высокую маневренность и простое, безопасное использование

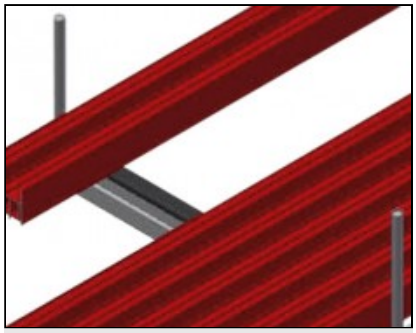

Опорная поверхность

Опорная поверхность облицована резиновым профилем, защищает профиль от повреждений

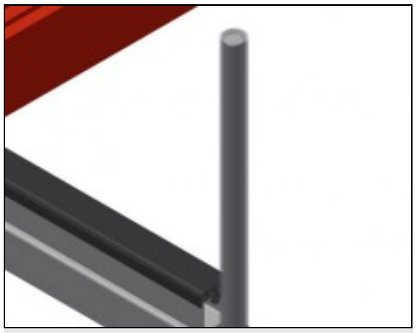

Ограничители с пластиковой защитой

Вертикальные ограничители обтянуты защитным пластиком, защищает профиль от повреждений и предотвращает соскальзывание

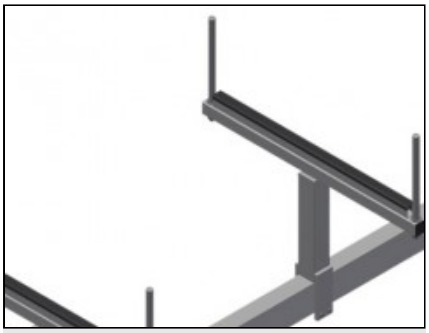

Опора профиля

Подвижная опора профиля

elumatec AG
Pinacher Straße, 61
75417 Mühlacker
Germany

Tel +49 7041-14-184
sales@elumatec.com
www.elumatec.com

The right to make technical alterations is reserved.

PLW / ТЕЛЕЖКИ

МОДЕЛИ

PLW 4000

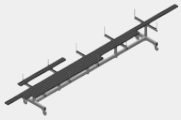

РАЗМЕР И МАССА

Длина (мм)	4.000
Ширина (мм)	800
Высота (мм)	900
Масса (кг)	100

ВМЕСТИМОСТЬ

Ширина опорных рычажных плеча (мм)	750
Высота ограничителей (мм)	270
Нагрузочная способность (кг)	600

ХАРАКТЕРИСТИКИ

Поворотные колеса	4
Поворотные колеса с блокировочным устройством	2
Диаметр поворотных колес (мм)	125

Включено ● Доступно ○

elumatec AG
Pinacher Straße, 61
75417 Mühlacker
Germany

Tel +49 7041-14-184
sales@elumatec.com
www.elumatec.com

The right to make technical alterations is reserved.