elumatec

a voilàp company

PHW

ТЕЛЕЖКИ

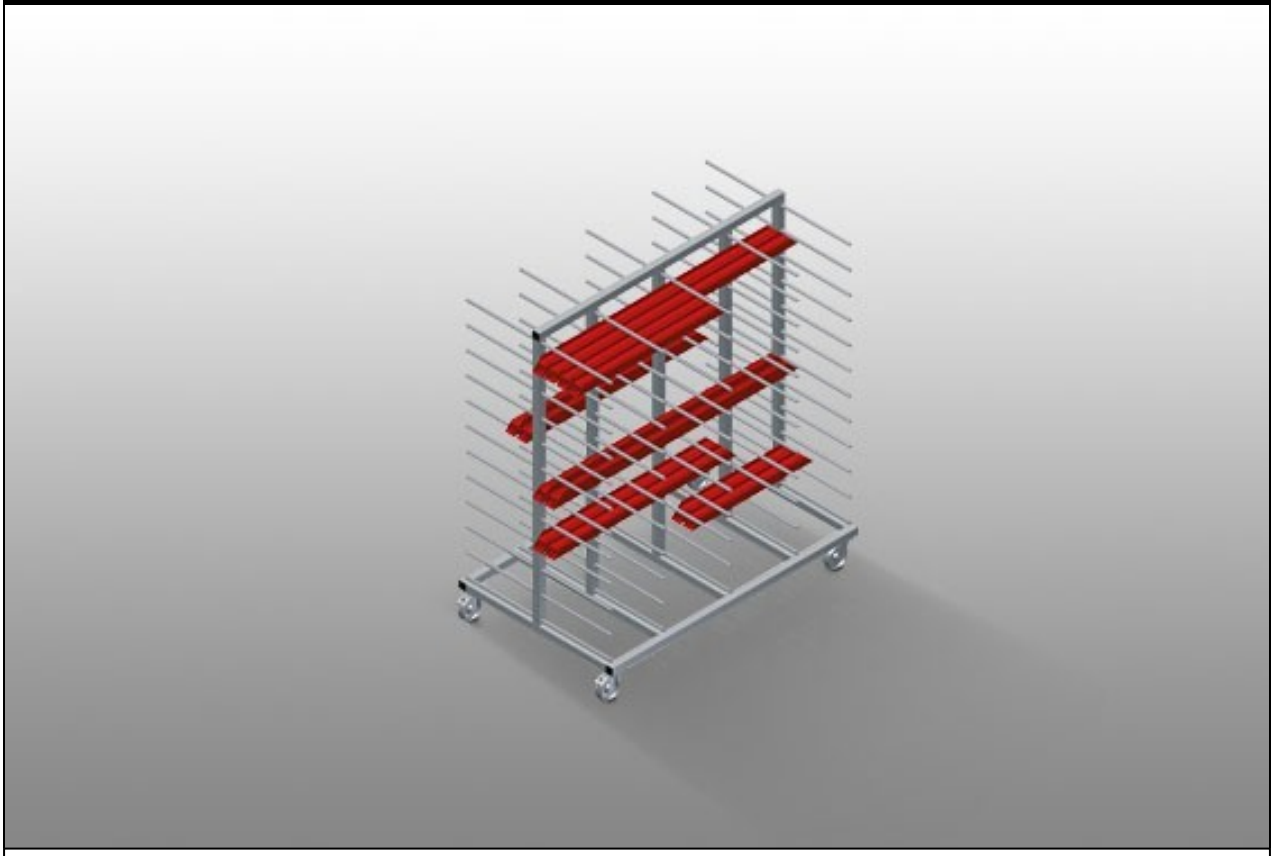

Тележка для горизонтального хранения и транспортировки профилей. Прочная стальная конструкция. Горизонтальная транспортировка профилей. Тележка с двухсторонними отсеками для профилей. 12 отсеков на каждую стойку. 4 направляющих ролика, из них 2 со стояночным тормозом.

elumatec AG
Pinacher Straße, 61
75417 Mühlacker
Germany

Tel +49 7041-14-184
sales@elumatec.com
www.elumatec.com

The right to make technical alterations is reserved.

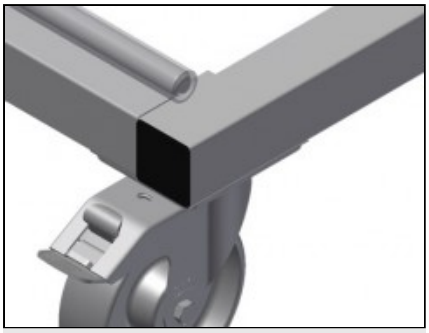

Направляющие ролики

4 направляющих ролика, из них 2 со стояночным тормозом, обеспечивают высокую маневренность и простое, безопасное использование



Опорные консоли

Ширина отсека: 120 мм, Глубина отсека: 450 мм, простая загрузка и выгрузка, быстрый доступ благодаря упорядоченному хранению

elumatec AG
Pinacher Straße, 61
75417 Mühlacker
Germany

Tel +49 7041-14-184
sales@elumatec.com
www.elumatec.com

The right to make technical alterations is reserved.

PHW / ТЕЛЕЖКИ

МОДЕЛИ

PHW 1600

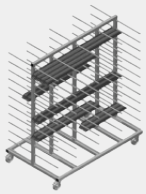

PHW 2000

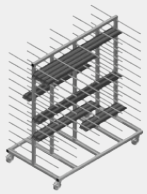

РАЗМЕР И МАССА

PHW 1600 / PHW 2000

Длина (мм)	1.600 / 2.000
Ширина (мм)	1.000
Высота (мм)	1.850
Масса (кг)	140 / 150

ВМЕСТИМОСТЬ

Полки	24
Внутренняя ширина (мм)	120
Ширина отсека (мм)	450
Нагрузочная способность (кг)	350

ХАРАКТЕРИСТИКИ

Пластмассовая защита	○
Пронумерованные этикетки	○
Поворотные колеса	4
Поворотные колеса с блокировочным устройством	2
Диаметр поворотных колес (мм)	125

Включено ● Доступно ○

elumatec AG
Pinacher Straße, 61
75417 Mühlacker
Germany

Tel +49 7041-14-184
sales@elumatec.com
www.elumatec.com

The right to make technical alterations is reserved.