elumatec

a voilàp company

MTA

СБОРОЧНЫЕ СТОЛЫ

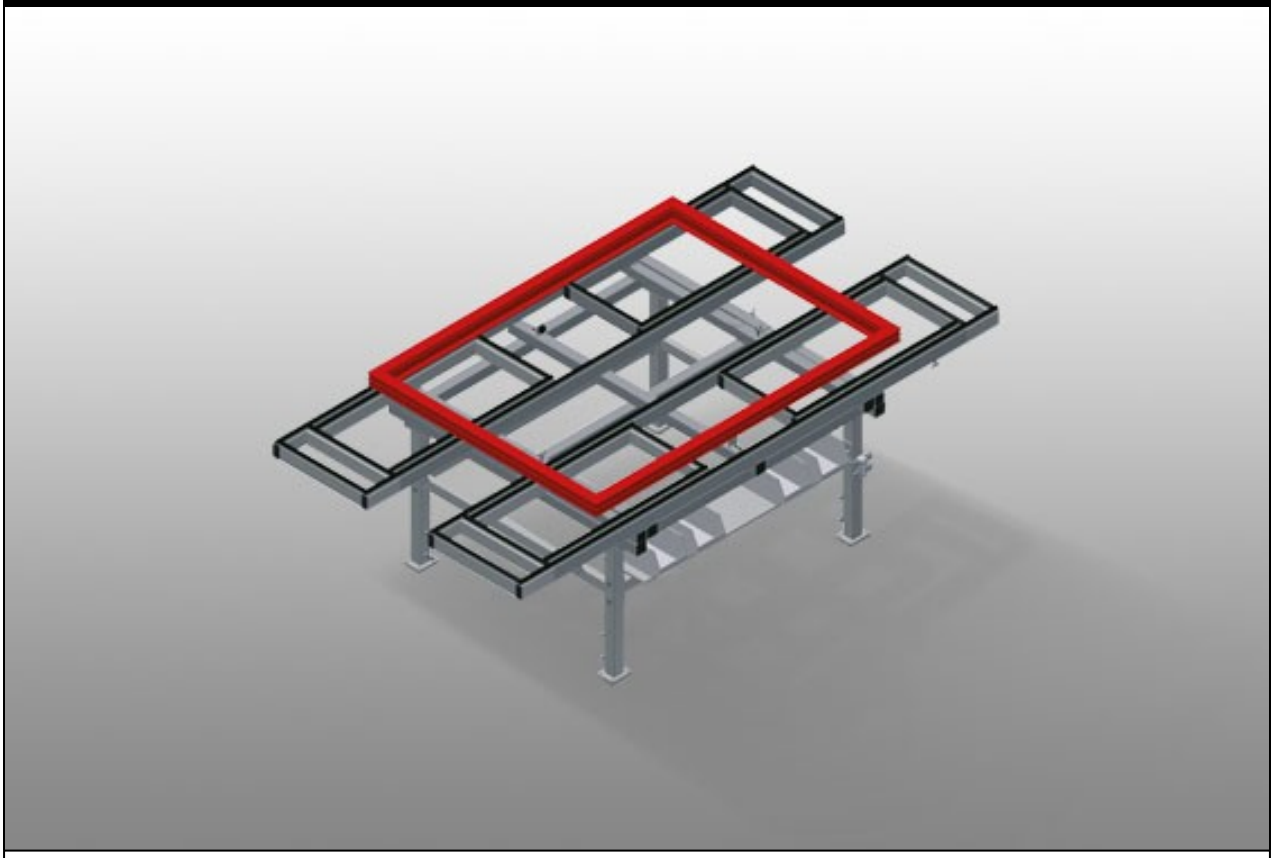

Раздвижной монтажный стол для любых работ с рамой и створками. Прочная стальная конструкция. Универсальный монтажный стол. Раздвигается в 4 стороны. Идеальное решение для крупных элементов. Может регулироваться по высоте. Опорная поверхность стола с пластиковыми направляющими. Удобное отделение для хранения под поверхностью стола. Четыре пластиковых ящика для небольших принадлежностей, фурнитуры и шурупов. Пневматическое соединение на 4 штуцера. Простая сборка благодаря модульной системе.

elumatec AG
Pinacher Straße, 61
75417 Mühlacker
Germany

Tel +49 7041-14-184
sales@elumatec.com
www.elumatec.com

The right to make technical alterations is reserved.

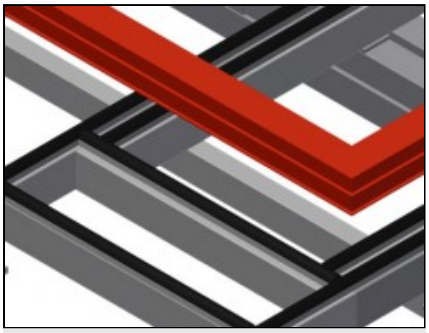

Опорная поверхность

Опорная поверхность стола с пластиковыми направляющими

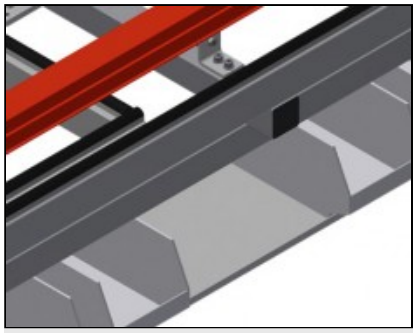

Отделение для хранения

Практичный отсек для хранения под столом с четырьмя пластиковыми ящиками для небольших принадлежностей, фурнитуры и шурупов

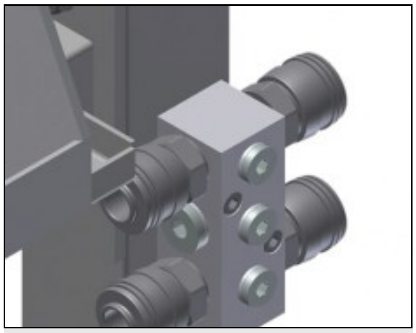

Пневматическое соединение на 4 штуцера

Соединение на 4 штуцера для подключения пневматических инструментов

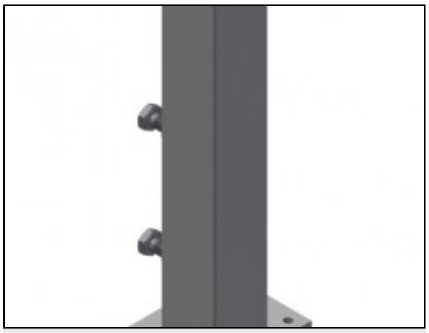

Регулировка высоты

Регулируется по высоте, рабочую высоту можно изменять при помощи ножек в диапазоне 850 – 1000 мм

elumatec AG
Pinacher Straße, 61
75417 Mühlacker
Germany

Tel +49 7041-14-184
sales@elumatec.com
www.elumatec.com

The right to make technical alterations is reserved.

MTA / СБОРОЧНЫЕ СТОЛЫ

МОДЕЛИ

MTA 3000

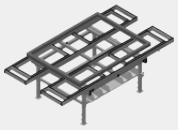

РАЗМЕР И МАССА

Длина (мм)	2.400 ÷ 4.000
Ширина (мм)	1.300 ÷ 1.900
Высота (мм)	850 ÷ 1.000
Масса (кг)	160

ОПОРНАЯ ПОВЕРХНОСТЬ

Регулируемая высота	●
Опорная поверхность с рейками под гребенку	○
Опорная поверхность с войлочными рейками	○
Опорная поверхность с резиновыми рейками	○

ХАРАКТЕРИСТИКИ

Опорный уровень под поверхностью стола	●
Пластмассовые контейнеры	4
Четырехгнездовой разъем сжатого воздуха	●
Независимые поворотные колеса (2 поворотных + 2 неподвижных)	○

Включено ● Доступно ○

elumatec AG
Pinacher Straße, 61
75417 Mühlacker
Germany

Tel +49 7041-14-184
sales@elumatec.com
www.elumatec.com

The right to make technical alterations is reserved.