elumatec

a voilàp company

MT

СБОРОЧНЫЕ СТОЛЫ

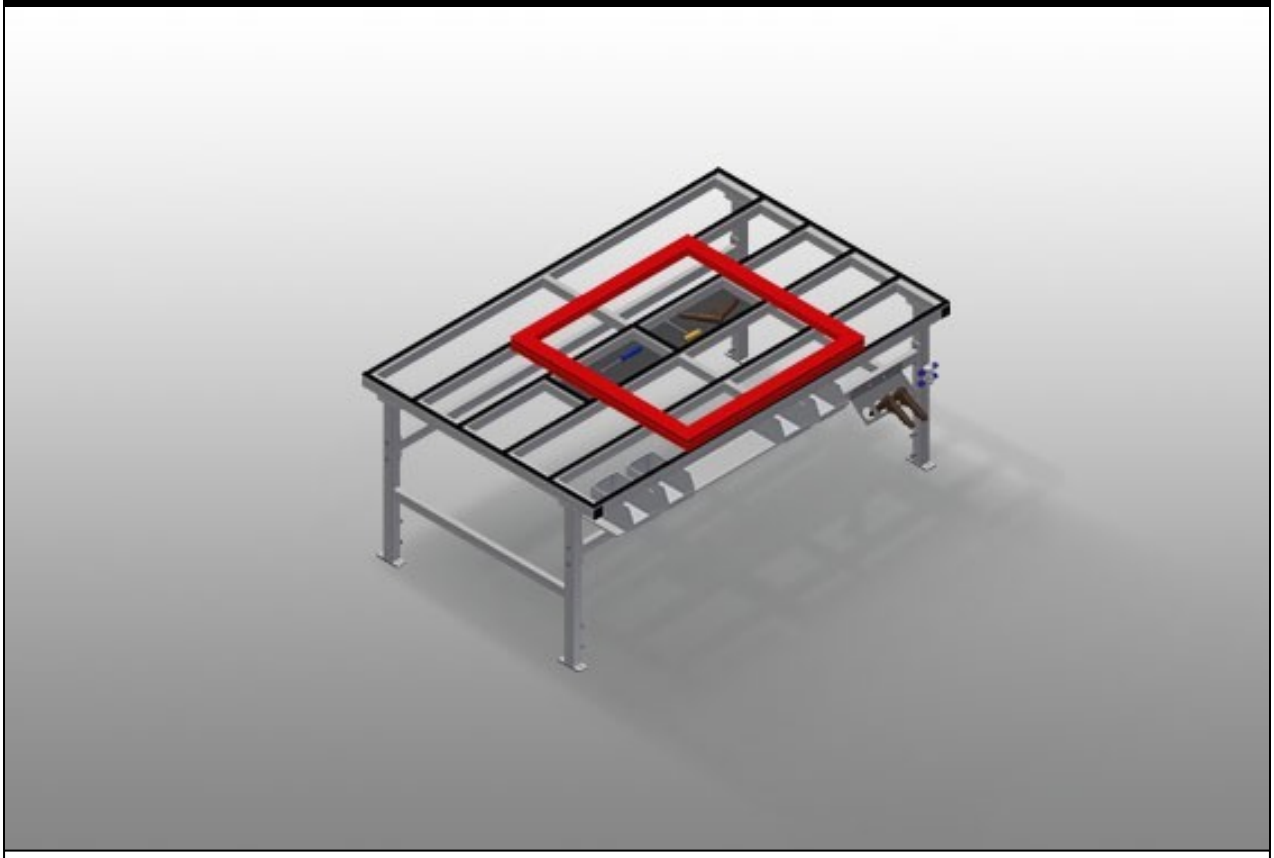

Монтажный стол для любых работ с рамой и створками. Прочная стальная конструкция. Опорная поверхность стола с пластиковыми направляющими. Полка для хранения дополнительных принадлежностей и инструментов. Может регулироваться по высоте. Удобное отделение для хранения под поверхностью стола. Четыре пластиковых ящика для небольших принадлежностей, фурнитуры и шурупов. Пневматическое соединение на 4 штуцера. Простая сборка благодаря модульной системе.

elumatec AG
Pinacher Straße, 61
75417 Mühlacker
Germany

Tel +49 7041-14-184
sales@elumatec.com
www.elumatec.com

The right to make technical alterations is reserved.

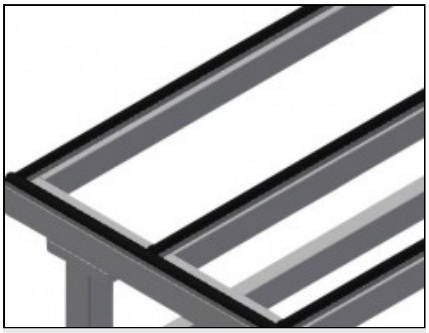

Опорная поверхность

Опорная поверхность стола с пластиковыми направляющими

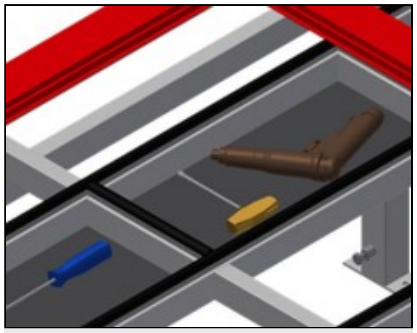

Полка для хранения

Полка для хранения дополнительных принадлежностей и инструментов

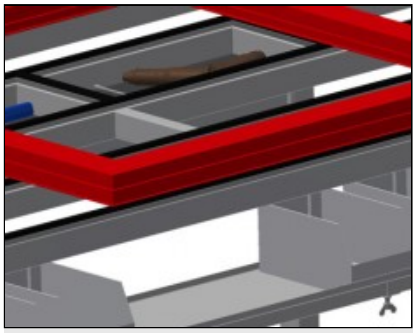

Отделение для хранения

Отсек для хранения с 4 пластиковыми ящиками для небольших принадлежностей, фурнитуры и шурупов



Регулировка высоты

Регулируется по высоте, рабочую высоту можно изменять при помощи ножек в диапазоне 850 – 1000 мм

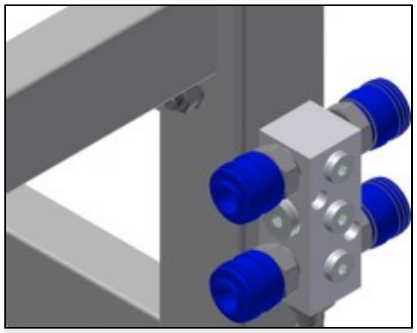

Пневматическое соединение на 4 штуцера

Соединение на 4 штуцера для подключения пневматических инструментов

elumatec AG
Pinacher Straße, 61
75417 Mühlacker
Germany

Tel +49 7041-14-184
sales@elumatec.com
www.elumatec.com

The right to make technical alterations is reserved.

MT / СБОРОЧНЫЕ СТОЛЫ

МОДЕЛИ

MT 2000



MT 3000



РАЗМЕР И МАССА

MT 2000 / MT 3000

Длина (мм)	2.000 / 3.000
Ширина (мм)	1.300
Высота (мм)	850 ÷ 1.000
Масса (кг)	100 / 120

ОПОРНАЯ ПОВЕРХНОСТЬ

Регулируемая высота	●
Опорная поверхность для складывания инструментов и принадлежностей	●
Опорная поверхность с рейками под гребенку	○
Опорная поверхность с войлочными рейками	○
Опорная поверхность с резиновыми рейками	○

ХАРАКТЕРИСТИКИ

Опорный уровень под поверхностью стола	●
Пластмассовые контейнеры	4
Четырехгнездовой разъем сжатого воздуха	●
Державка инструментов	○
Узел обслуживания 1/4 с четырехгнездовым разъемом для подключения воздуха, Festo	○
Двойные розетки Schuko 230 B 16 A AP	○
Независимые поворотные колеса (2 поворотных + 2 неподвижных)	○

Включено ● Доступно ○

elumatec AG
Pinacher Straße, 61
75417 Mühlacker
Germany

Tel +49 7041-14-184
sales@elumatec.com
www.elumatec.com

The right to make technical alterations is reserved.