elumatec

a voilàp company

MS

СБОРОЧНЫЕ СТОЛЫ



Монтажный стол для вертикального монтажа. Прочная стальная конструкция. Идеальное решение для вертикального монтажа. Подходит для производственных линий. Бесступенчатая установка промежуточных положений для эргономичной работы. Изменение высоты при помощи пневмоцилиндра. Роликовая опора со стальными роликами. Опорная поверхность стола с пластиковыми направляющими. 2 горизонтально перемещаемых профильных прижима. Пневматическое соединение на 4 штуцера.

elumatec AG
Pinacher Straße, 61
75417 Mühlacker
Germany

Tel +49 7041-14-184
sales@elumatec.com
www.elumatec.com

The right to make technical alterations is reserved.

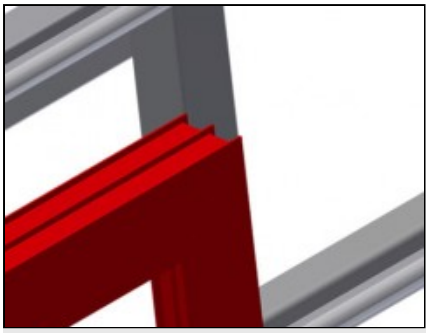

Опорная поверхность

Опорная поверхность стола с пластиковыми направляющими

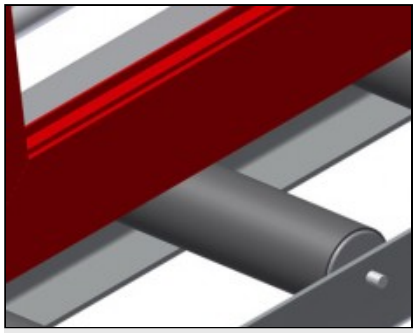

Роликовая опора

Нижний рольганг с опорными роликами L = 200 мм

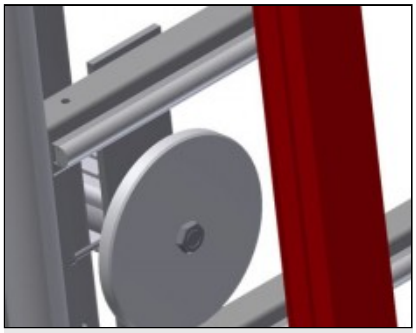

Прижимы

2 боковых прижима материала фиксируют профиль во время работы, высота зажатия профилей макс. 200 мм

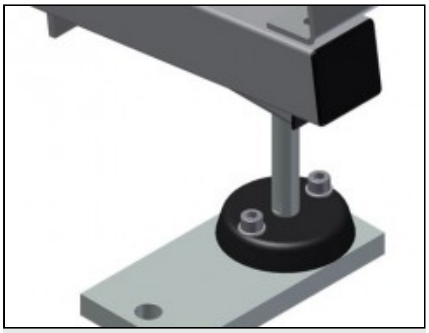

Регулировка высоты

Может регулироваться по высоте, рабочую высоту можно изменять при помощи ножек

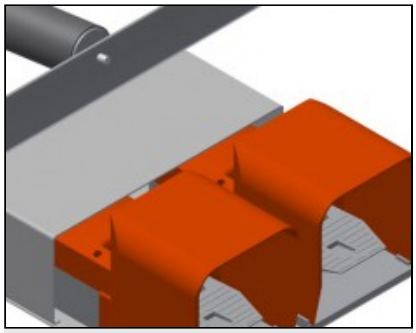

Ножной выключатель

Управление при помощи ножного клапана В вертикальном положении регулируется по высоте в диапазоне 500 мм, пневматический прижим

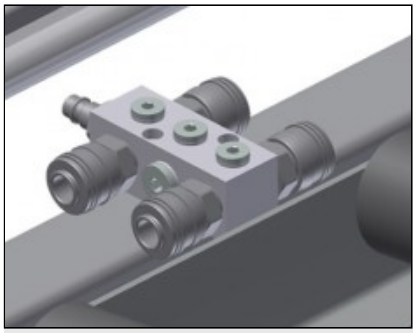

Пневматическое соединение на 4 штуцера

Соединение на 4 штуцера для пневматических инструментов

elumatec AG
Pinacher Straße, 61
75417 Mühlacker
Germany

Tel +49 7041-14-184
sales@elumatec.com
www.elumatec.com

The right to make technical alterations is reserved.

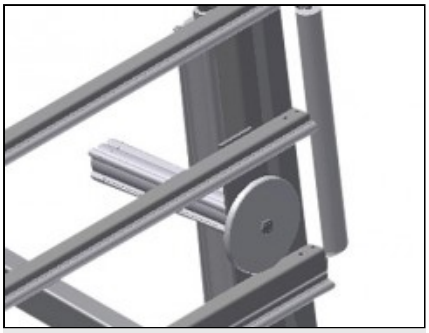

Подающие ролики

Защитные ролики для начала или конца рольганга

elumatec AG
Pinacher Straße, 61
75417 Mühlacker
Germany

Tel +49 7041-14-184
sales@elumatec.com
www.elumatec.com

The right to make technical alterations is reserved.

MS / СБОРОЧНЫЕ СТОЛЫ

МОДЕЛИ

MS 3000



MS 4000



РАЗМЕР И МАССА

MS 3000 / MS 4000

Длина (мм)	3.110 / 4.110
Ширина (мм)	1.200
Высота по вертикали (мм)	2.050
Ширина роликового конвейера (мм)	200
Масса (кг)	330 / 370

ОПОРНАЯ ПОВЕРХНОСТЬ

Пневматическая регулировка высоты (мм)	500
Пневматическая вертикальная регулировка высоты	●
Выдвижная опора профиля	○
Защитные ограждения профиля для несущих роликов	○
Нагрузочная способность (кг)	300

elumatec AG
Pinacher Straße, 61
75417 Mühlacker
Germany

Tel +49 7041-14-184
sales@elumatec.com
www.elumatec.com

The right to make technical alterations is reserved.

ХАРАКТЕРИСТИКИ

Горизонтально перемещаемые зажимы профилей	2
Перемещаемые зажимы профилей	○
Опорная плита L=290 мм	○
Ограничительный упор	○
Четырехгнездовой разъем сжатого воздуха	●
Подвижный узел	○
Рельсовый путь 2,0 м слева и справа	○
Рабочее давление воздуха (бар)	7
Расход воздуха прибл. (л/мин)	35

Включено ● Доступно ○

elumatec AG
Pinacher Straße, 61
75417 Mühlacker
Germany

Tel +49 7041-14-184
sales@elumatec.com
www.elumatec.com

The right to make technical alterations is reserved.