elumatec

a voilàp company

MGS 105

ОДНОГОЛОВОЧНЫЕ УСОРЕЗНЫЕ ПИЛЫ

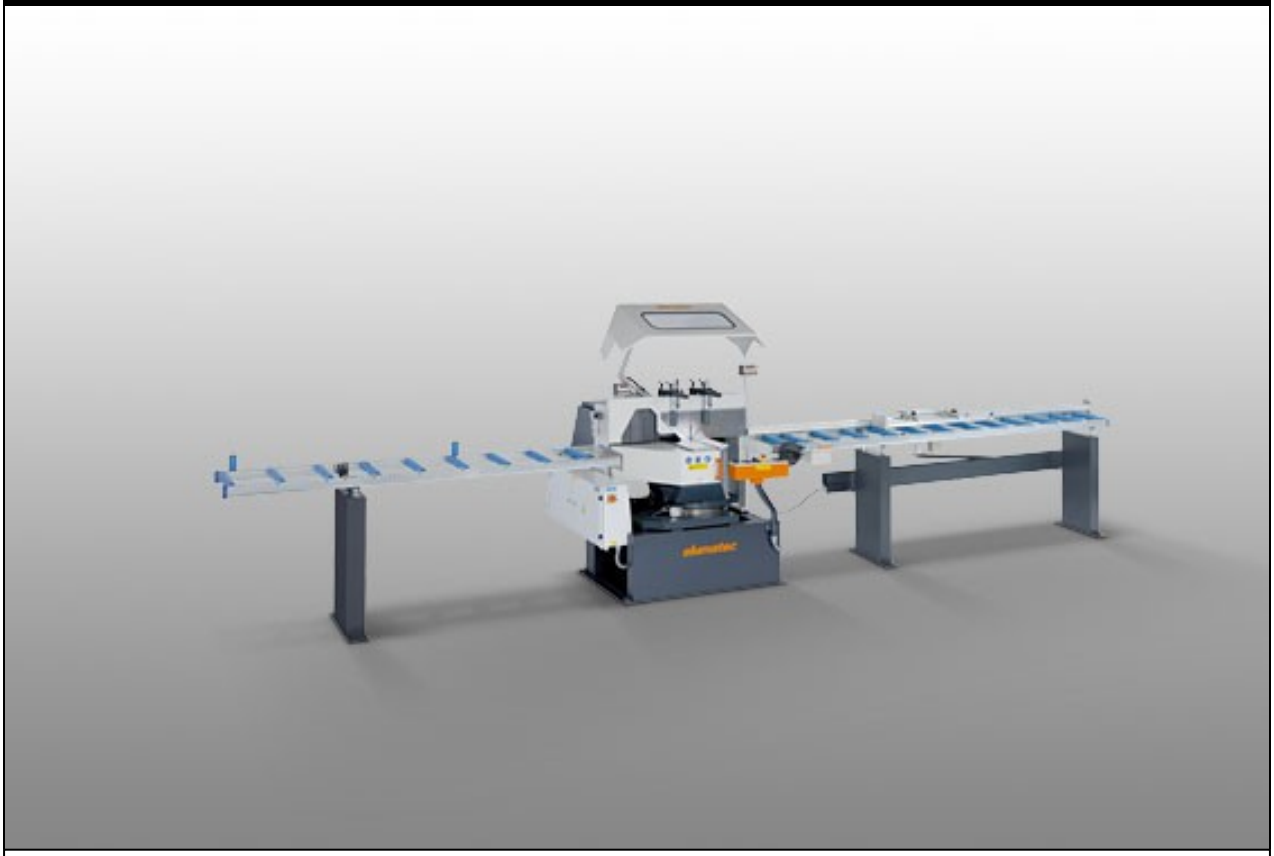

Станок для нестандартных конструкций

- Проверенный в деле принцип „распил снизу“ от elumatec:
- Свободная поверхность стола обеспечивает оптимальную загрузку и извлечение профилей
- Запатентованная подвеска пильной консоли создает во время распила давление на упор заготовки, обеспечивая тем самым ее надежный прижим
- Автоматически открывающийся защитный кожух
- Устройство дозированного орошения
- Пильный диск в серийной комплектации

Опции

- Устройство удаления стружки
- Упорно-измерительные системы
- Рольганги
- Пильные диски
- Высокоэффективная СОЖ

elumatec AG
Pinacher Straße, 61
75417 Mühlacker
Germany

Tel +49 7041-14-184
sales@elumatec.com
www.elumatec.com

The right to make technical alterations is reserved.

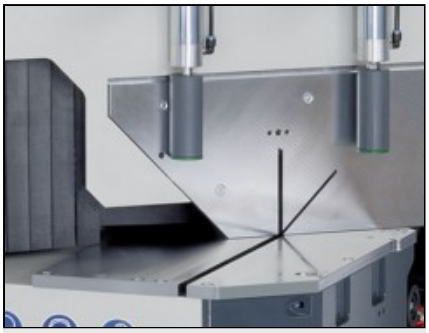

Усорезная пила MGS 105

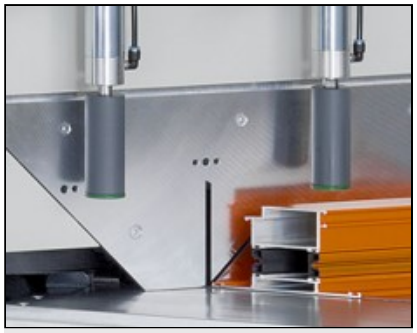

Усорезная пила MGS 105



Усорезная пила MGS 105

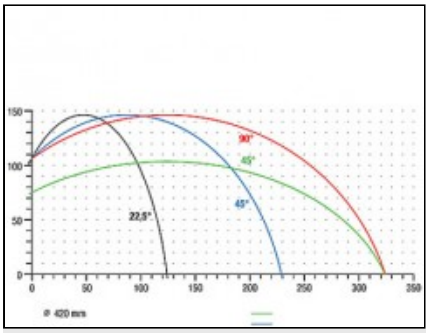

Усорезная пила MGS 105

Схема распила MGS 105

elumatec AG
Pinacher Straße, 61
75417 Mühlacker
Germany

Tel +49 7041-14-184
sales@elumatec.com
www.elumatec.com

The right to make technical alterations is reserved.