elumatec

a voilàp company

KW

ТЕЛЕЖКИ

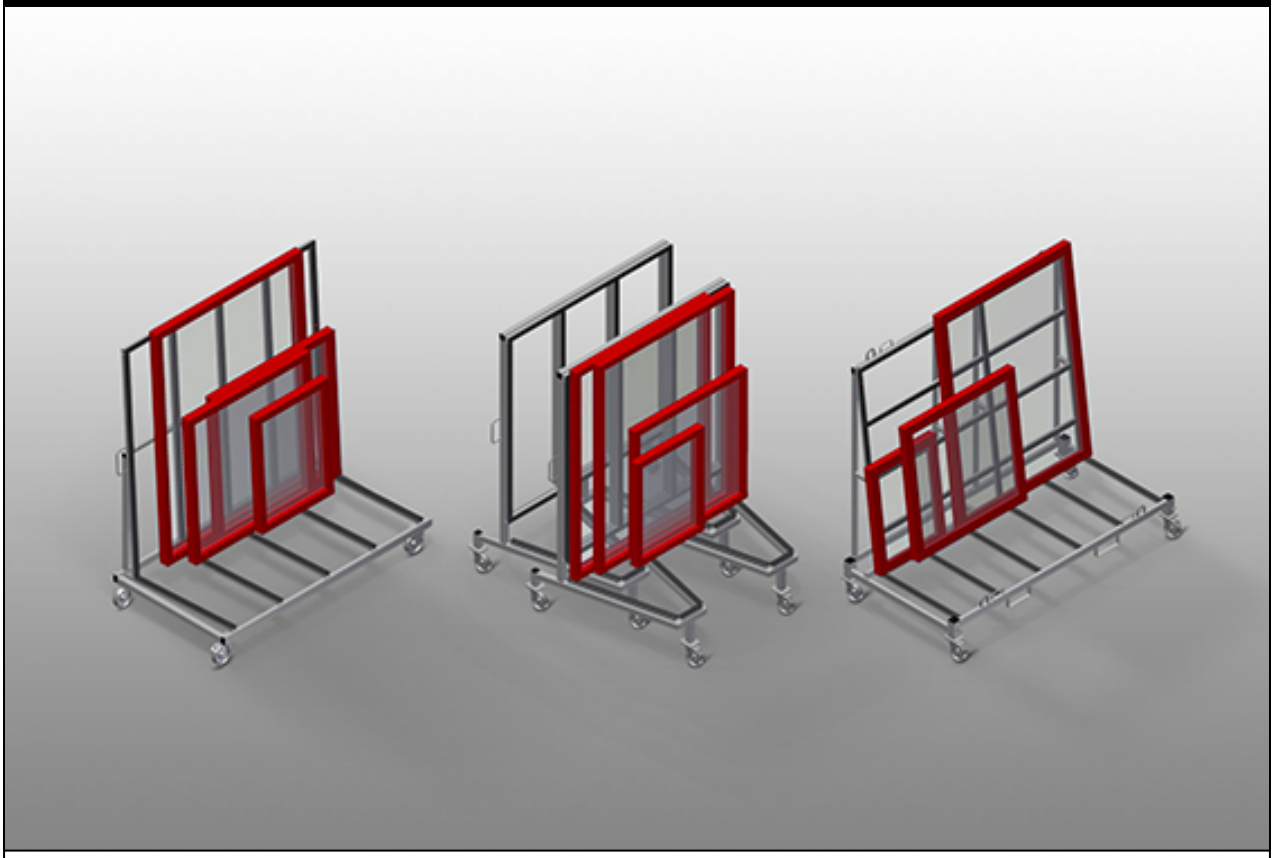

Тележка для внутрипроизводственной транспортировки оконных элементов. Прочная стальная конструкция. Профильная опора с резиновым покрытием. 4 направляющих ролика, из них 2 со стояночным тормозом.
KW 2: Приспособлена для транспортировки погрузчиком. 4 крюка для транспортировки краном. 4 держателя для крепежных ремней. Съемные направляющие ролики, благодаря этому надежное размещение тележки на грузовике.
KW 3: В порожнем состоянии тележки могут складываться одна в другую, за счет этого занимают меньше места.
KW 4: Приспособлена для транспортировки погрузчиком. 4 крюка для транспортировки краном. 4 держателя для крепежных ремней. Съемные направляющие ролики, благодаря этому устойчивое размещение тележки для готовой продукции на полу.

elumatec AG
Pinacher Straße, 61
75417 Mühlacker
Germany

Tel +49 7041-14-184
sales@elumatec.com
www.elumatec.com

The right to make technical alterations is reserved.

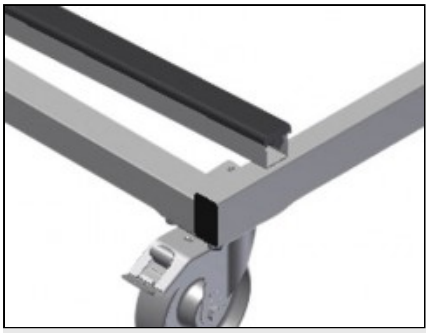

Направляющие ролики KW 1 / KW 3

4 направляющих ролика, из них 2 со стояночным тормозом, обеспечивают высокую маневренность и простое, безопасное использование

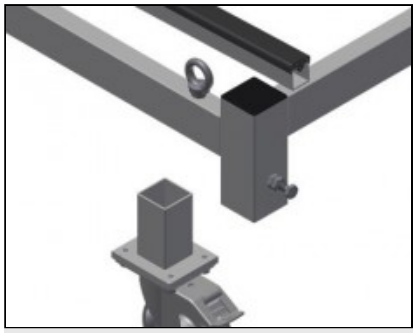

Съемные направляющие ролики KW 2

Съемные направляющие ролики, благодаря этому надежное размещение тележки на грузовике. 4 направляющих ролика, из них 2 со стояночным тормозом, обеспечивают высокую маневренность и простое, безопасное использование

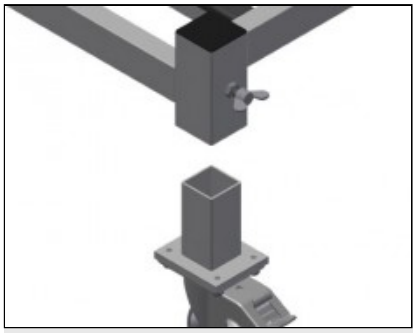

Съемные направляющие ролики KW 4

Съемные направляющие ролики, благодаря этому устойчивое размещение тележки для готовой продукции на полу. 4 направляющих ролика, из них 2 со стояночным тормозом, обеспечивают высокую маневренность и простое, безопасное использование

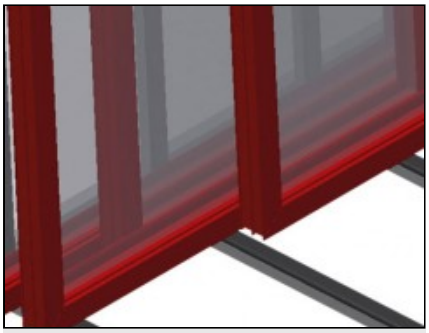

Опора с резиновым профилем

Опорная поверхность облицована резиновым профилем, защищает профиль от повреждений

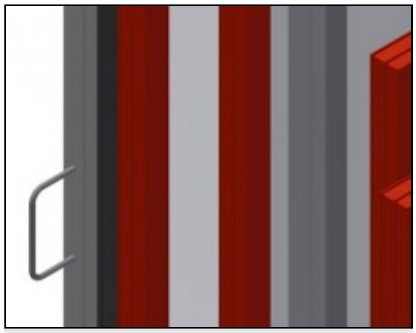

Транспортировочная ручка KW 1 / KW 3

Транспортировочная ручка с обеих сторон для перемещения

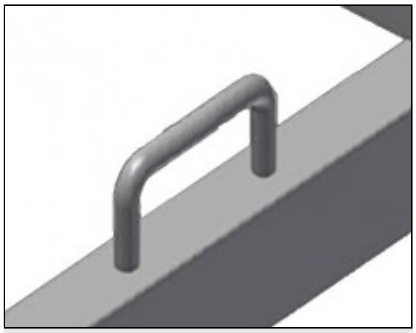

Держатели для крепежных ремней KW 2 / KW 4

С 4 держателями для крепежных ремней

elumatec AG
Pinacher Straße, 61
75417 Mühlacker
Germany

Tel +49 7041-14-184
sales@elumatec.com
www.elumatec.com

The right to make technical alterations is reserved.



Крановой крюк KW 2 / KW 4

С 4 крановыми крюками

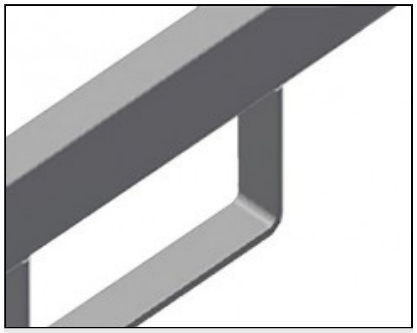

Скобы для вильчатого погрузчика KW 2 / KW 4

С 4 скобами для вильчатого погрузчика

elumatec AG
Pinacher Straße, 61
75417 Mühlacker
Germany

Tel +49 7041-14-184
sales@elumatec.com
www.elumatec.com

The right to make technical alterations is reserved.

KW / ТЕЛЕЖКИ

МОДЕЛИ

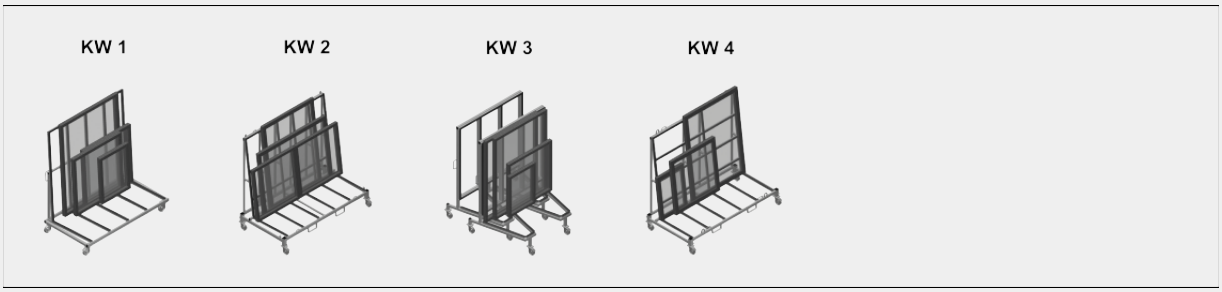

РАЗМЕР И МАССА

KW 1 / KW 2 / KW 3 / KW 4	
Длина (мм)	1.690 / 2.025 / 1.600 / 2.000
Ширина (мм)	910 / 1.090 / 1.130 / 1.000
Высота (мм)	1.768 / 1.880 / 1.960 / 1.850
Масса (кг)	100 / 130 / 90 / 150

ВМЕСТИМОСТЬ

KW 1 / KW2 / KW 3 / KW 4	
Нагрузочная способность (кг)	400 / 600 / 400 / 500
KW 2	
Полезная ширина (мм)	800
Опорная высота (мм)	1.500

elumatec AG
Pinacher Straße, 61
75417 Mühlacker
Germany

Tel +49 7041-14-184
sales@elumatec.com
www.elumatec.com

The right to make technical alterations is reserved.

ХАРАКТЕРИСТИКИ

KW 2 / KW 4	
Поддержка при транспортировке вилочным погрузчиком	●
Крюки для транспортировки краном	4
Точки крепления для ремней	4
KW 2	
Тележка для внешней транспортировки в том числе	●
Колеса могут быть сняты для установки тележки на грузовик	●
KW 3	
Возможность горизонтального штабелирования в незагруженном состоянии	●
KW 4	
Подъемная станция для транспортировки тяжелых окон	○
KW 1 / KW 2 / KW 3 / KW 4	
Диаметр поворотных колес (мм)	125
Поворотные колеса	4
Поворотные колеса с блокировочным устройством	2

Включено ● Доступно ○

elumatec AG
Pinacher Straße, 61
75417 Mühlacker
Germany

Tel +49 7041-14-184
sales@elumatec.com
www.elumatec.com

The right to make technical alterations is reserved.