KTH

СБОРОЧНЫЕ СТОЛЫ

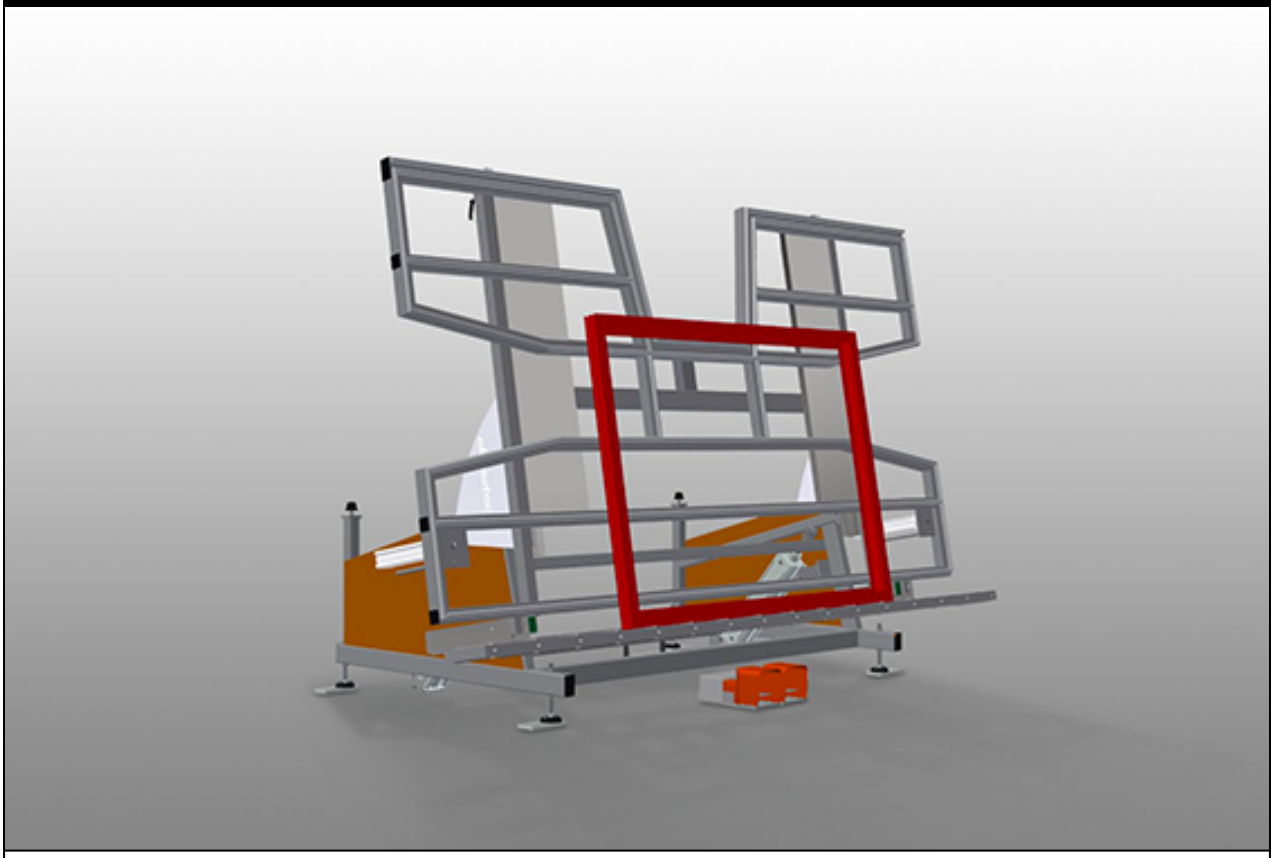

Монтажный стол для вертикального и горизонтального монтажа. Прочная стальная конструкция. Важное устройство при переходе с вертикальной транспортировки на горизонтальную и наоборот. Идеально подходит для вертикального и горизонтального монтажа. Бесступенчатая установка промежуточных положений для эргономичной работы. Пневматический откидной механизм. Пневматическая вертикальная регулировка высоты. Опорная поверхность стола с пластиковыми направляющими. Пневматически опускаемая роликовая опора. 2 боковых пневматических прижима (опускаемых). Пневматическое соединение на 4 штуцера.

elumatec AG
Pinacher Straße, 61
75417 Mühlacker
Germany

Tel +49 7041-14-184
sales@elumatec.com
www.elumatec.com

The right to make technical alterations is reserved.

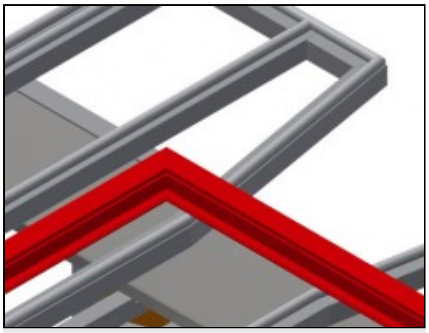

Опорная поверхность

Опорная поверхность стола с пластиковыми направляющими

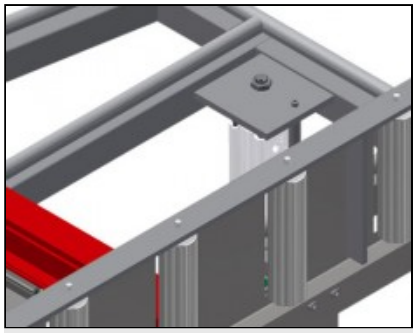

Роликовая опора

Пневматически опускаемый рольганг, позволяющий свободно работать в горизонтальном положении и беспрепятственно выполнять последующую транспортировку в вертикальном положении

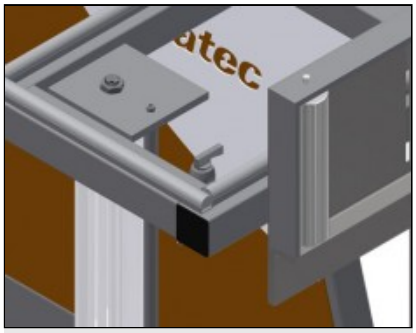

Прижимы

2 боковых прижима для фиксации оконного элемента. Боковое перемещение при помощи ручного рычажного клапана. Высота зажатия профилей макс. 150 мм

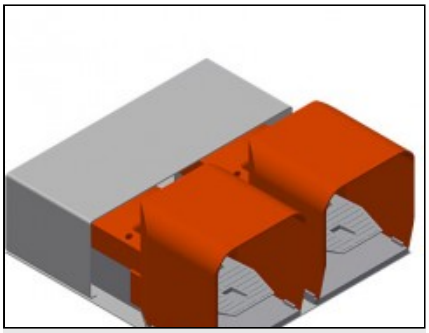

Ножной выключатель

Управление при помощи ножного клапана, пневматический поворот из горизонтального в вертикальное положение, в вертикальном положении возможна пневматическая регулировка по высоте в диапазоне 500 мм

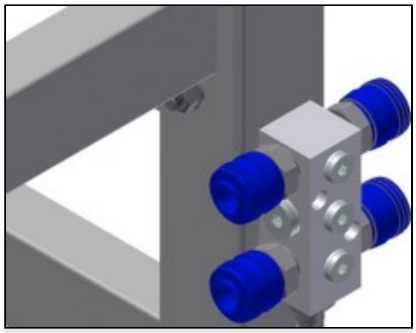

Пневматическое соединение на 4 штуцера

Соединение на 4 штуцера для подключения пневматических инструментов

elumatec AG
Pinacher Straße, 61
75417 Mühlacker
Germany

Tel +49 7041-14-184
sales@elumatec.com
www.elumatec.com

The right to make technical alterations is reserved.

KTH / СБОРОЧНЫЕ СТОЛЫ

МОДЕЛИ

KTH 3000



KTH 4000



РАЗМЕР И МАССА

KTH 3000 / KTH 4000

Длина (мм)	3.000 / 4.000
Ширина (мм)	1.820
Высота по вертикали (мм)	1.900
Ширина роликового конвейера (мм)	200
Масса (кг)	330 / 380

ОПОРНАЯ ПОВЕРХНОСТЬ

Пневматическая регулировка высоты (мм)	500
Пневматическая вертикальная регулировка высоты	●
Пневматический наклон	●
Верхняя опора стола	○
Опорная поверхность с рейками под гребенку	○
Опорная поверхность с войлочными рейками	○
Опорная поверхность с резиновыми рейками	○
Защитные ограждения профиля для несущих роликов	○
Нагрузочная способность (кг)	200

elumatec AG
Pinacher Straße, 61
75417 Mühlacker
Germany

Tel +49 7041-14-184
sales@elumatec.com
www.elumatec.com

The right to make technical alterations is reserved.

ХАРАКТЕРИСТИКИ

Пневматические боковые зажимы (опускаемые)	2
Дополнительные зажимы	○
Четырехгнездовой разъем сжатого воздуха	●
Подвижный узел	○
Рельсовый путь 2,0 м слева и справа	○
Рабочее давление воздуха (бар)	7
Расход воздуха прибл. (л/мин)	35

Включено ● Доступно ○

elumatec AG
Pinacher Straße, 61
75417 Mühlacker
Germany

Tel +49 7041-14-184
sales@elumatec.com
www.elumatec.com

The right to make technical alterations is reserved.