elumatec

a voilàp company

KT

СБОРОЧНЫЕ СТОЛЫ

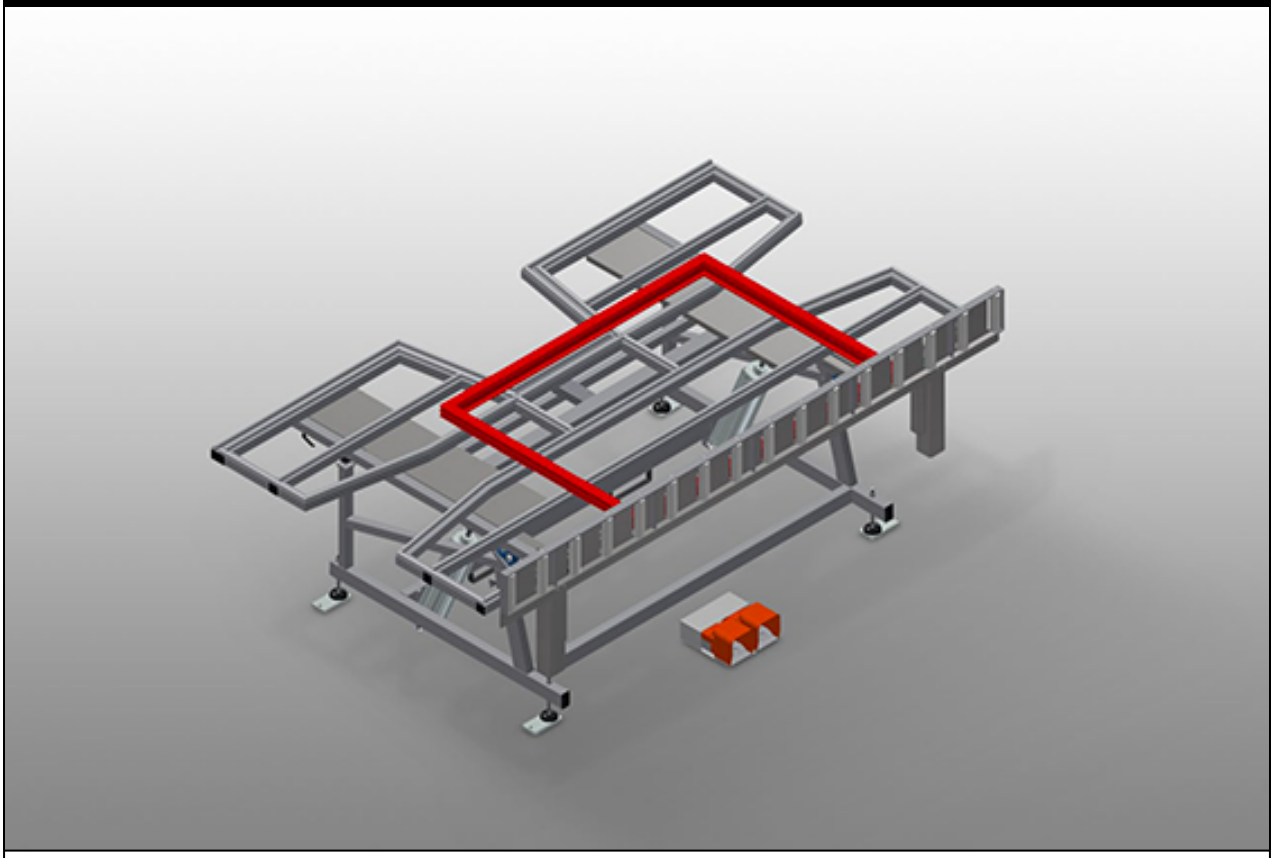

Монтажный стол для вертикального и горизонтального монтажа. Прочная стальная конструкция. Важное устройство при переходе с вертикальной транспортировки на горизонтальную и наоборот. Идеально подходит для вертикального и горизонтального монтажа. Пневматический откидной механизм. Опорная поверхность стола с пластиковыми направляющими. Пневматически опускаемая роликовая опора. Пневматическое соединение на 4 штуцера.

elumatec AG
Pinacher Straße, 61
75417 Mühlacker
Germany

Tel +49 7041-14-184
sales@elumatec.com
www.elumatec.com

The right to make technical alterations is reserved.

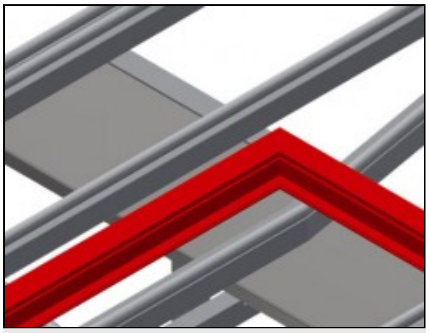

Опорная поверхность

Опорная поверхность стола с пластиковыми направляющими

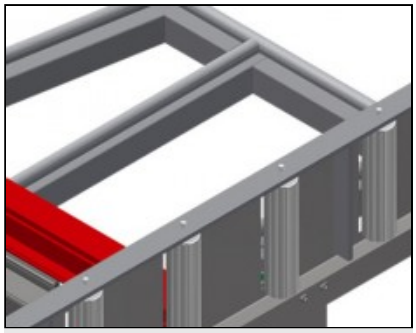

Роликовая опора

Пневматически опускаемый рольганг, позволяющий свободно работать в горизонтальном положении и беспрепятственно выполнять последующую транспортировку в вертикальном положении

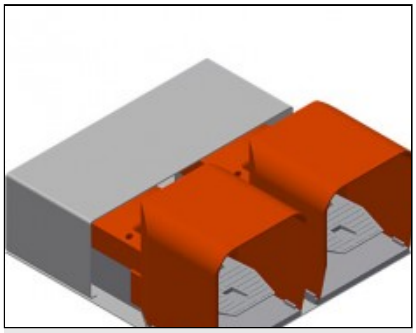

Ножной выключатель

Управление при помощи ножного клапана, пневматический поворот из горизонтального в вертикальное положение

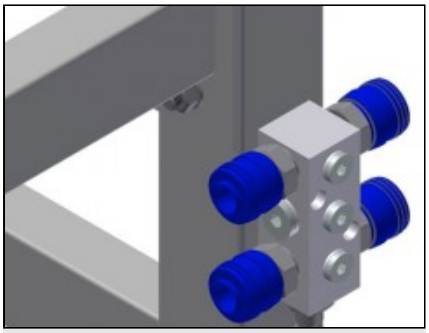

Пневматическое соединение на 4 штуцера

Соединение на 4 штуцера для подключения пневматических инструментов

elumatec AG
Pinacher Straße, 61
75417 Mühlacker
Germany

Tel +49 7041-14-184
sales@elumatec.com
www.elumatec.com

The right to make technical alterations is reserved.

KT / СБОРОЧНЫЕ СТОЛЫ

МОДЕЛИ

KT 3000



KT 4000



РАЗМЕР И МАССА

KT 3000 / KT 4000

Длина (мм)	3.000 / 4.000
Ширина (мм)	1.820
Высота по вертикали (мм)	1.900
Ширина роликового конвейера (мм)	200
Масса (кг)	330 / 380

ОПОРНАЯ ПОВЕРХНОСТЬ

Пневматическая регулировка высоты (мм)	500
Пневматический наклон	●
Верхняя опора стола	○
Опорная поверхность с рейками под гребенку	○
Опорная поверхность с войлочными рейками	○
Опорная поверхность с резиновыми рейками	○
Защитные ограждения профиля для несущих роликов	○
Нагрузочная способность (кг)	200

ХАРАКТЕРИСТИКИ

Четырехгнездовой разъем сжатого воздуха	●
Подвижный узел	○
Рельсовый путь 2,0 м слева и справа	○
Рабочее давление воздуха (бар)	7
Расход воздуха прибл. (л/мин)	35

Включено ● Доступно ○

elumatec AG
Pinacher Straße, 61
75417 Mühlacker
Germany

Tel +49 7041-14-184
sales@elumatec.com
www.elumatec.com

The right to make technical alterations is reserved.