# HT

СБОРОЧНЫЕ СТОЛЫ

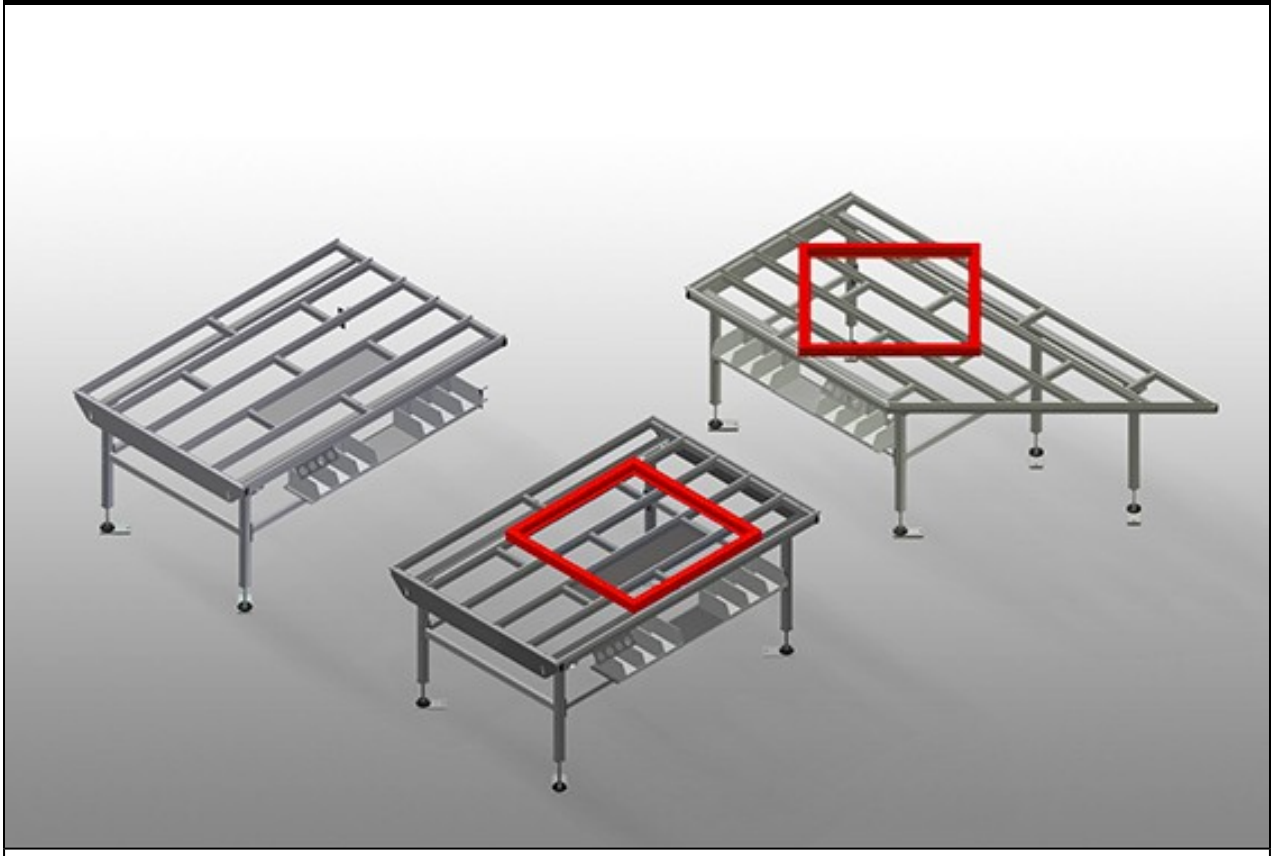

HT 1000 / HT 2000 / HT 3000: Горизонтальный стол для любых работ с рамой и створками. Прочная стальная конструкция. Опорная поверхность стола с пластиковыми направляющими. Полка для хранения дополнительных принадлежностей и инструментов. Может регулироваться по высоте. Простая сборка благодаря модульной системе.
HT 1000E / HT 2000E / HT 3000E:  Модульный рабочий стол для производственной линии (основной модуль). Прочная стальная конструкция. Универсальная система рабочих столов для линии с непрерывным производственным процессом. Модульная система: основной модуль + дополнительный модуль. Возможность индивидуального расширения с помощью приставных элементов. Легко монтируемые дополнительные модули. Рабочий стол можно использовать для решения разносторонних задач: например, в виде одиночного стола в технологической линии, в виде рабочего стола с рядным расположением для монтажных работ, в виде рабочего стола для установки уплотнителя, для последующей обработки при изготовлении нестандартных конструкций и в качестве буферной зоны. Опорная поверхность стола с пластиковыми направляющими. Может регулироваться по высоте. Простая сборка благодаря модульной системе.
HT 2045L / HT 2045R: Горизонтальный стол для любых работ с рамой и створками. Прочная стальная конструкция. Рабочий стол со скосом, используется в качестве проходной секции на производственной линии или в буферной зоне. Монтажный стол для любых работ с рамой и створками. Опорная поверхность стола с пластиковыми направляющими. Полка для хранения инструментов. Может

**elumatec AG**
Pinacher Straße, 61
75417 Mühlacker
Germany

Tel +49 7041-14-184
sales@elumatec.com
www.elumatec.com

The right to make technical alterations is reserved.

регулироваться по высоте. Простая сборка благодаря модульной системе.

**elumatec AG**
Pinacher Straße, 61
75417 Mühlacker
Germany

Tel +49 7041-14-184
sales@elumatec.com
www.elumatec.com

The right to make technical alterations is reserved.

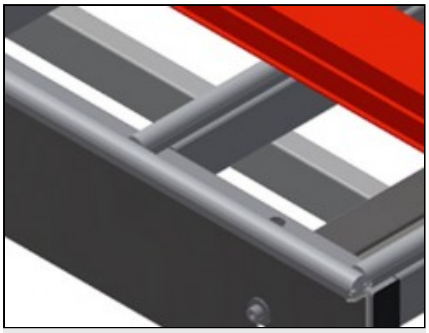

## Опорная поверхность HT 1000 / HT 1000 E

Опорная поверхность стола с пластиковыми направляющими

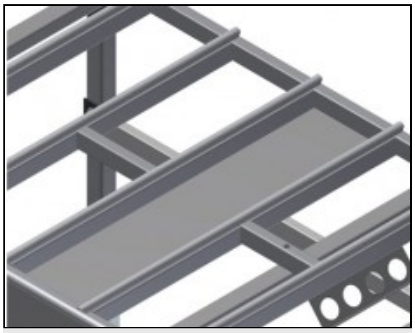

## Полка для хранения HT 1000 / HT 1000 E

Полка для хранения дополнительных принадлежностей и инструментов

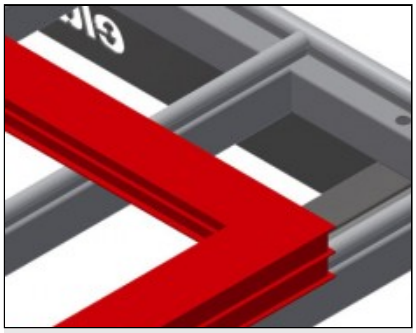

## Опорная поверхность HT 2000 / HT 2000 E / HT 3000 / HT 3000 E / HT 2045 L / HT 2045 R

Опорная поверхность стола с пластиковыми направляющими

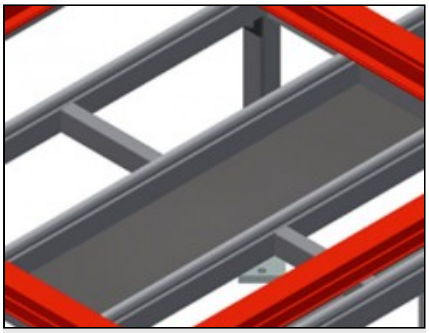

## Полка для хранения HT 2000 / HT 2000 E / HT 3000 / HT 3000 E / HT 2045 L / HT 2045 R

Полка для хранения дополнительных принадлежностей и инструментов

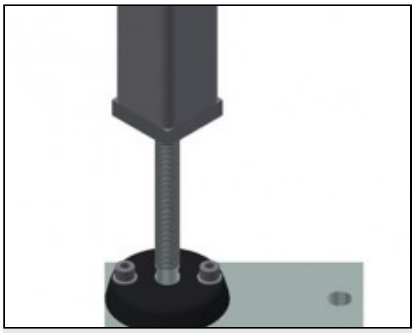

## Регулировка высоты

Может регулироваться по высоте. Рабочую высоту можно изменять при помощи ножек в диапазоне 850 – 1000 мм

**elumatec AG**
Pinacher Straße, 61
75417 Mühlacker
Germany

Tel +49 7041-14-184
sales@elumatec.com
www.elumatec.com

The right to make technical alterations is reserved.

## **HT** / СБОРОЧНЫЕ СТОЛЫ

### МОДЕЛИ

HT 1000



HT 2000



HT 3000

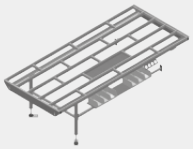

HT 1000 E



HT 2000 E



HT 3000 E



HT 2045 L



HT 2045 R



### РАЗМЕР И МАССА

**HT 1000 / HT 2000 / HT 3000 / HT 1000 E / HT 2000 E / HT 3000 E / HT 20245 L / HT 2045 R**

| | |
|---|---|
| Длина (мм) | 1.000 / 2.000 / 3.000 / 1.000 / 2.000 / 3.000 / 2.850 / 2.850 |
| Ширина (мм) | 1.300 |
| Высота (мм) | 850 ÷ 1.000 |
| Масса (кг) | 70 / 90 / 120 / 60 / 80 / 100 / 100 / 100 |

### ОПОРНАЯ ПОВЕРХНОСТЬ

**HT 1000 / HT 2000 / HT 3000 / HT 1000 E / HT 2000 E / HT 3000 E / HT 20245 L / HT 2045 R**

| | |
|---|---|
| Регулируемая высота (мм) | ● |
| Опорная поверхность стола с пластмассовыми скользящими рейками | ○ |
| Опорная поверхность с рейками под гребенку | ○ |
| Опорная поверхность с войлочными рейками | ○ |
| Опорная поверхность с резиновыми рейками | ○ |
| Опора роликов | ○ |

**HT 1000 / HT 2000 / HT 3000 / HT 20245 L / HT 2045 R**

| | |
|---|---|
| Опорная поверхность для складывания инструментов и принадлежностей | ● |

**elumatec AG**
Pinacher Straße, 61
75417 Mühlacker
Germany

Tel +49 7041-14-184
sales@elumatec.com
www.elumatec.com

The right to make technical alterations is reserved.

## ОПОРНАЯ ПОВЕРХНОСТЬ

**HT 1000 / HT 2000 / HT 3000 E**

| | |
|---|---|
| Подъемный узел | ○ |

**HT 1000 E / HT 2000 E / HT 3000 E**

| | |
|---|---|
| Державка инструментов | ○ |
| Роликовая опора для проходной секции | ○ |
| Проходная секция | ○ |

**HT 2045 R**

| | |
|---|---|
| Ромбовидная опора для 90° | ○ |
| Опорная поверхность с рейками под гребенку для ромбовидной опоры | ○ |
| Опорная поверхность с войлочными рейками для ромбовидной опоры | ○ |
| Опорная поверхность с резиновыми рейками для ромбовидной опоры | ○ |
| Роликовая опора для ромбовидной опоры 90° | ○ |
| Треугольная опора | ○ |
| Опорная поверхность с рейками под гребенку для треугольной опоры | ○ |
| Опорная поверхность с войлочными рейками для треугольной опоры | ○ |
| Опорная поверхность с резиновыми рейками для треугольной опоры | ○ |
| Роликовая опора для треугольной опоры | ○ |

## ХАРАКТЕРИСТИКИ

**HT 1000 / HT 2000 / HT 3000 / HT 20245 L / HT 2045 R**

| | |
|---|---|
| Державка инструментов | ○ |

**HT 1000 E / HT 2000 E / HT 3000 E**

| | |
|---|---|
| Торцевая рейка с обрешеткой | ○ |
| Торцевой кронштейн | ○ |

**HT 2000 / HT 3000 / HT 2000 E / HT 3000 E / HT 20245 L / HT 2045 R**

| | |
|---|---|
| Опорная поверхность | ○ |

**HT 1000 / HT 2000 / HT 3000 / HT 1000 E / HT 2000 E / HT 3000 E / HT 20245 L / HT 2045 R**

| | |
|---|---|
| Четырехгнездовой разъем сжатого воздуха | ○ |

Включено ● Доступно ○

**elumatec AG**
Pinacher Straße, 61
75417 Mühlacker
Germany

Tel +49 7041-14-184
sales@elumatec.com
www.elumatec.com

The right to make technical alterations is reserved.