GFW

ТЕЛЕЖКИ



Тележка для транспортировки стекла идеально подходит для сортировки стекла и для внутрипроизводственной транспортировки стекла. Прочная стальная конструкция.
GFW 1200: Опора из твердой древесины с войлоком. Секционный делитель на 20 стекол. Секционный делитель регулируется по высоте. Четыре направляющих ролика, из них два со стояночным тормозом.
GFW 15: Секционный делитель на 15 стекол. Доступ возможен с обеих сторон. Опорная поверхность стекла облицована резиновым профилем. Секционный делитель с пластиковой защитой.
Транспортировочная ручка с обеих сторон для перемещения. Два направляющих ролика и два опорных ролика.

elumatec AG
Pinacher Straße, 61
75417 Mühlacker
Germany

Tel +49 7041-14-184
sales@elumatec.com
www.elumatec.com

The right to make technical alterations is reserved.

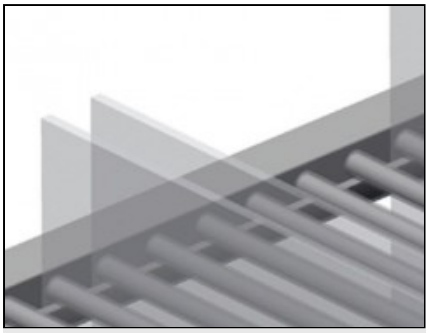

Секционный делитель регулируется по высоте GFW 1200

Все опорные поверхности имеют нескользящее покрытие из ПВХ, тем самым исключается повреждение стекла при хранении

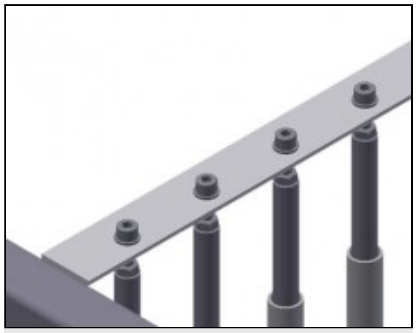

Секционный делитель с пластиковой защитой GFW 15

Все опорные поверхности имеют нескользящее покрытие из ПВХ, тем самым исключается повреждение стекол при хранении

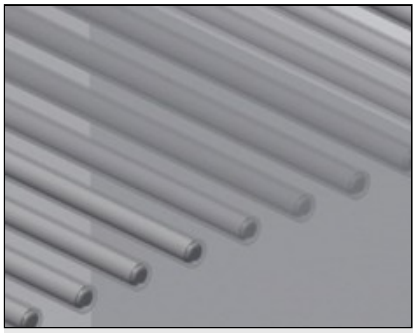

Простая загрузка и выгрузка GFW 1200

Быстрый доступ благодаря упорядоченному хранению

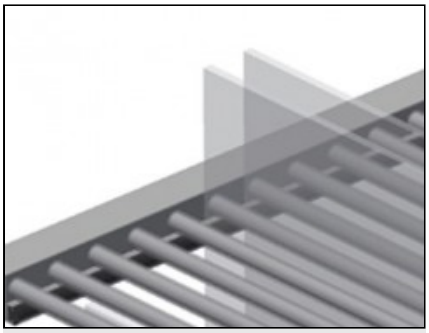

Опора с резиновой планкой GFW 1200

Опорная поверхность покрыта резиновыми планками, защищает стекло от повреждений

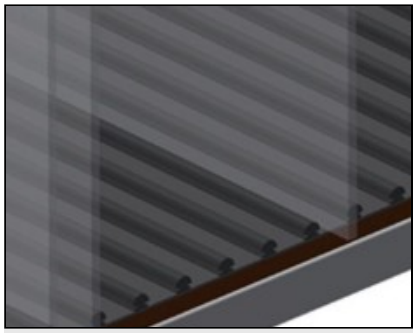

Опора с деревянной плитой и войлоком GFW 1200

Нижняя опорная поверхность с войлоком. Дополнительные пластмассовые планки на нижней плите



Опора GFW 15

Нижняя опорная поверхность облицована резиновым профилем, защищает стекло от повреждений

elumatec AG
Pinacher Straße, 61
75417 Mühlacker
Germany

Tel +49 7041-14-184
sales@elumatec.com
www.elumatec.com

The right to make technical alterations is reserved.

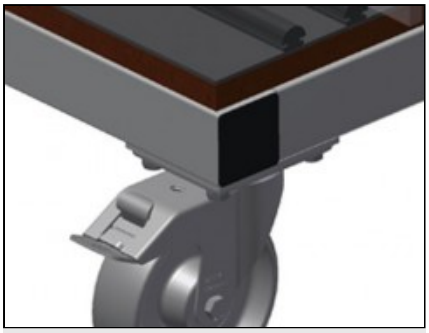

Направляющие ролики GFW 1200

Четыре направляющих ролика, из них два со стояночным тормозом, обеспечивают высокую маневренность и простое, безопасное использование

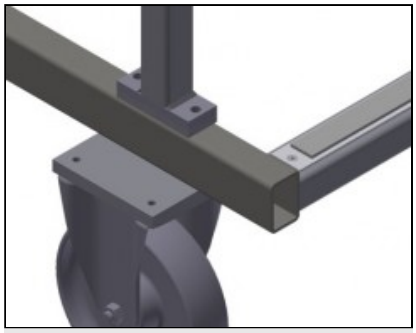

Направляющие ролики в сборе GFW 15

Два направляющих ролика и два опорных ролика, за счет этого возможно свободное перемещение. Диаметр ходового ролика 200 мм

elumatec AG
Pinacher Straße, 61
75417 Mühlacker
Germany

Tel +49 7041-14-184
sales@elumatec.com
www.elumatec.com

The right to make technical alterations is reserved.

GFW / ТЕЛЕЖКИ

МОДЕЛИ

GFW 1200



GFW 15

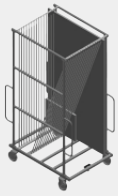

РАЗМЕР И МАССА

GFW 1200 / GFW 15

Длина (мм)	1.200 / 1.810
Ширина (мм)	1.400 / 1.300
Высота (мм)	2.270 / 3.020
Масса (кг)	210 / 255

ВМЕСТИМОСТЬ

GFW 1200 / GFW 15

Отсеки	20 / 15
Нагрузочная способность (кг)	800 / 750

GFW 1200

Внутренняя ширина (мм)	30

GFW 15

Ширина отсека (мм)	44
Высота отсека (мм)	2.600

ХАРАКТЕРИСТИКИ

GFW 1200 / GFW 15

Диаметр поворотных колес (мм)	120 / 200

GFW 1200

Поворотные колеса	4
Поворотные колеса с блокировочным устройством	2

Включено ● Доступно ○

elumatec AG
Pinacher Straße, 61
75417 Mühlacker
Germany

Tel +49 7041-14-184
sales@elumatec.com
www.elumatec.com

The right to make technical alterations is reserved.