GF

ТЕЛЕЖКИ

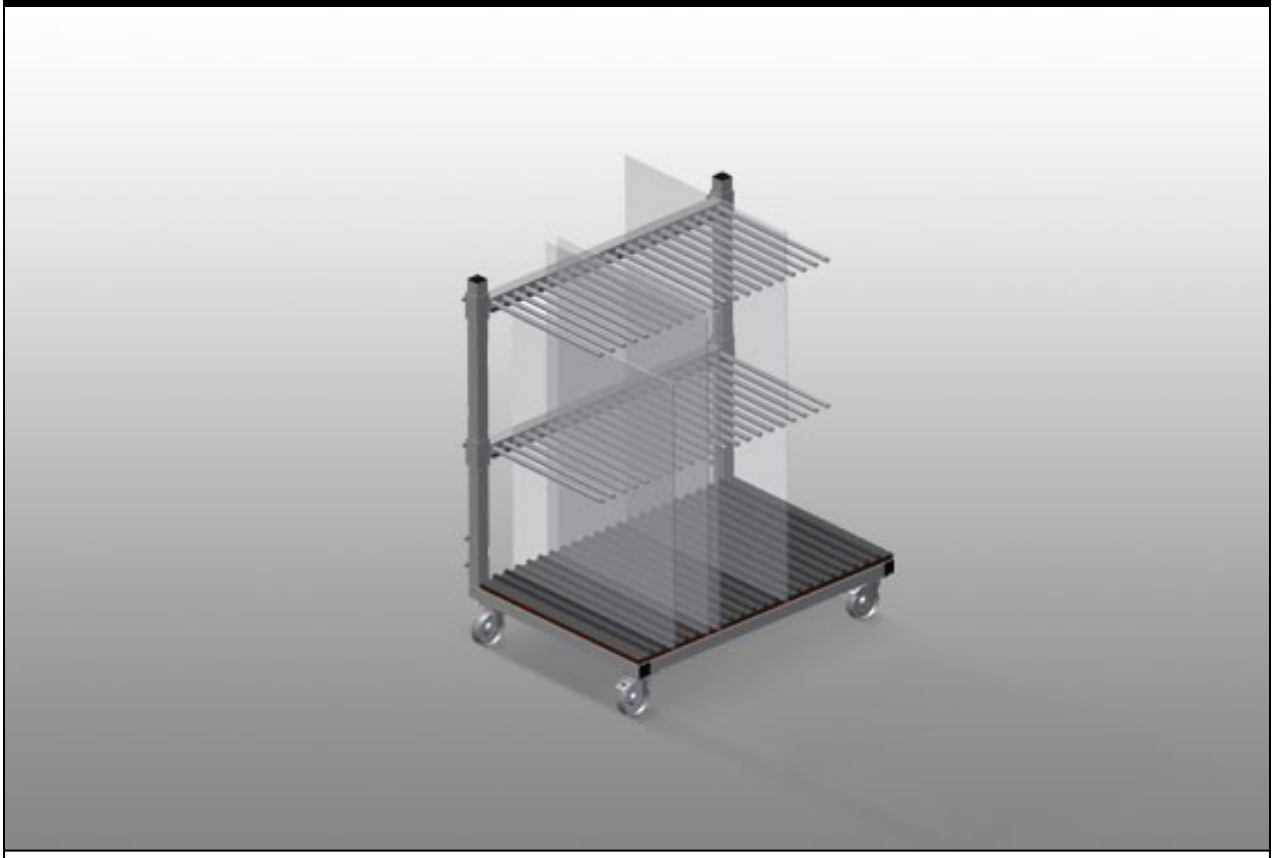

Тележка для стекла с сортировочным гребнем. Прочная стальная конструкция. Идеальное решение для сортировки стекла. Опора из твердой древесины с войлоком. Секционный делитель на 20 стекол. Секционный делитель регулируется по высоте. 4 направляющих ролика, из них 2 со стояночным тормозом.

elumatec AG
Pinacher Straße, 61
75417 Mühlacker
Germany

Tel +49 7041-14-184
sales@elumatec.com
www.elumatec.com

The right to make technical alterations is reserved.

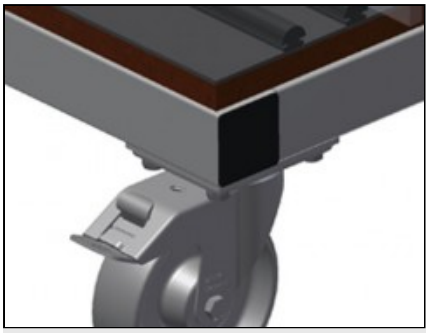

Направляющие ролики

Четыре направляющих ролика, из них два со стояночным тормозом, обеспечивают высокую маневренность и простое, безопасное использование

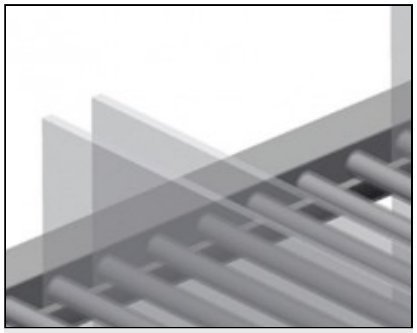

Секционный делитель регулируется по высоте

Все опорные поверхности имеют нескользящее покрытие из ПВХ, тем самым исключается повреждение стекла при хранении

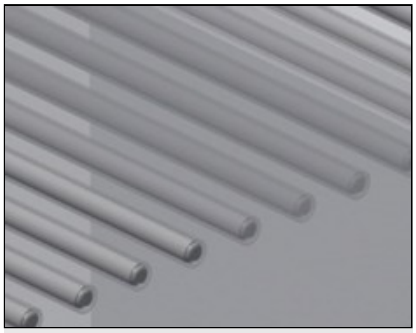

Простая загрузка и выгрузка

Быстрый доступ благодаря упорядоченному хранению

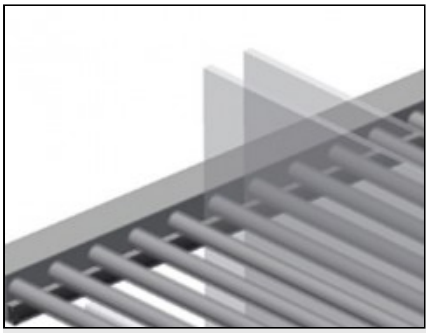

Опора с резиновой планкой

Опорная поверхность покрыта резиновыми планками, защищает стекло от повреждений

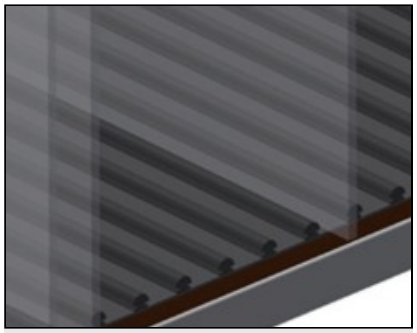

Опора с деревянной плитой и войлоком

Нижняя опорная поверхность с войлоком. Дополнительные пластмассовые планки на нижней плите

elumatec AG
Pinacher Straße, 61
75417 Mühlacker
Germany

Tel +49 7041-14-184
sales@elumatec.com
www.elumatec.com

The right to make technical alterations is reserved.

GF / ТЕЛЕЖКИ

МОДЕЛИ

GF 1000



РАЗМЕР И МАССА

Длина (мм)	1.180
Ширина (мм)	850
Высота (мм)	1.360
Масса (кг)	95

ВМЕСТИМОСТЬ

Отсеки	20
Внутренняя ширина (мм)	30
Нагрузочная способность (кг)	400

ХАРАКТЕРИСТИКИ

Поворотные колеса	4
Поворотные колеса с блокировочным устройством	2
Диаметр поворотных колес (мм)	125

Включено ● Доступно ○

elumatec AG
Pinacher Straße, 61
75417 Mühlacker
Germany

Tel +49 7041-14-184
sales@elumatec.com
www.elumatec.com

The right to make technical alterations is reserved.