elumatec

a voilàp company

DG 142 XL

ДВУХГОЛОВОЧНЫЕ УСОРЕЗНЫЕ ПИЛЫ



- Возможен распил по внешним размерам в любых режимах реза
- Идеальный станок для крупносерийного производства с распилом под углами 90° и 45°
- Пильные диски и защитные кожухи входят в серийную комплектацию
- В серийную комплектацию включены цифровой индикатор E 190 и механизм регулировки с маховиком
- Вертикальный пневматический прижим материала

Варианты исполнения пилы по макс. длине заготовки

- 3000 мм
- 4500 мм
- 6000 мм
- 7500 мм
- Другие варианты длины под заказ!
-

Опции

- Регулировка угла вручную на каждом агрегате, цифровая
- Дополнительный пакет ПО для E 590: Программа оптимизации, программный модуль для торцевания и резов с увеличенной длиной в стандартной комплектации с E 590 и E 390

elumatec AG
Pinacher Straße, 61
75417 Mühlacker
Germany

Tel +49 7041-14-184
sales@elumatec.com
www.elumatec.com

The right to make technical alterations is reserved.

- Принтер этикеток в исполнении с E 390 и E 590
- Подвижная опора под заготовку
- Прижимы материала
- Упор под импост и надрез
- Устройство удаления стружки
- Стационарный и/или передвижной рольганг
- Пильные диски
- Двигатели 5,5 кВт для обработки алюминия
- Гидроподача для обработки алюминия
- Высокоэффективная СОЖ для обработки алюминия
- Устройство дозированного орошения для обработки алюминия
- Тактовый рез
- Защитное ограждение

Варианты управления

- Ручная регулировка длины реза с цифровым индикатором E 190
- Система управления позиционированием E 390
- Система управления на базе ПК E 590

elumatec AG
Pinacher Straße, 61
75417 Mühlacker
Germany

Tel +49 7041-14-184
sales@elumatec.com
www.elumatec.com

The right to make technical alterations is reserved.



02. Двойная усорезная пила DG 142 XL



03. Двойная усорезная пила DG 142 XL

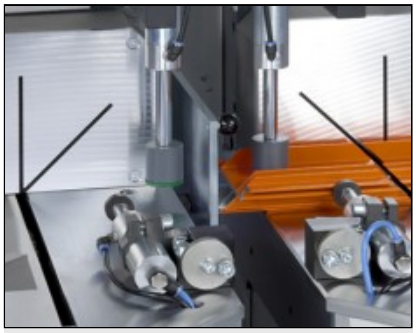

04. Двойная усорезная пила DG 142 XL

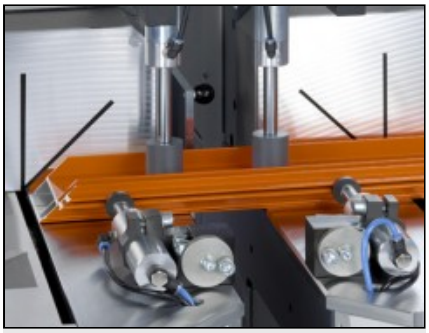

05. Двойная усорезная пила DG 142 XL

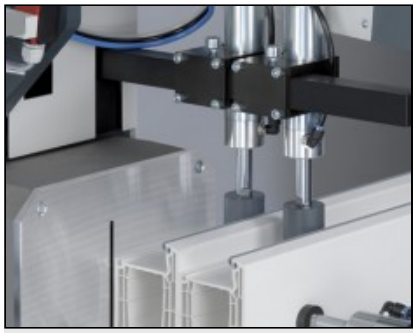

06. Двойная усорезная пила DG 142 XL

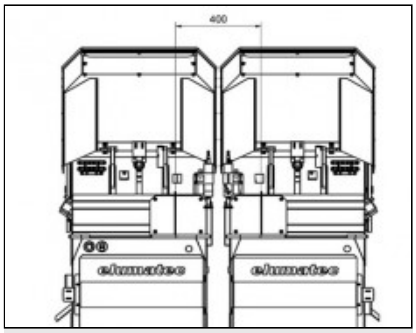

07. Двойная усорезная пила DG 142 XL

Минимальный размер для распила под углом 90°: 400 мм

elumatec AG
Pinacher Straße, 61
75417 Mühlacker
Germany

Tel +49 7041-14-184
sales@elumatec.com
www.elumatec.com

The right to make technical alterations is reserved.

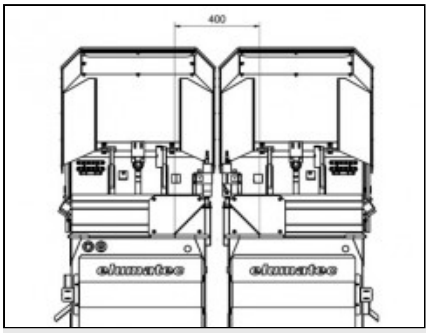

08. Двойная усорезная пила DG 142 XL

Минимальный размер для распила под углом 45°: 400 мм

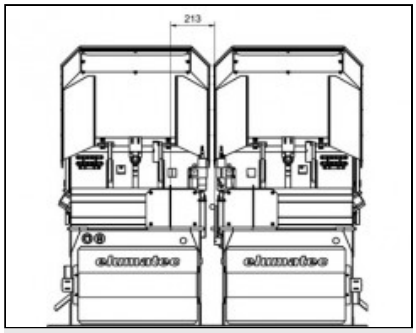

09. Двойная усорезная пила DG 142 XL

Минимальный размер для распила под углом 90° с коротким упором на подвижном агрегате: 213 мм

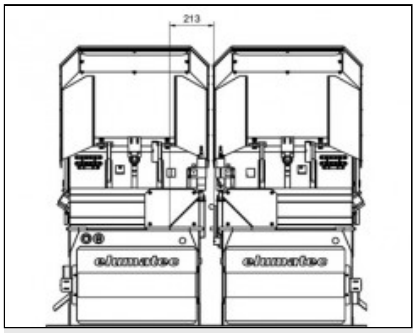

10. Двойная усорезная пила DG 142 XL

Минимальный размер для распила под углом 45° с коротким упором на подвижном агрегате: 213 мм

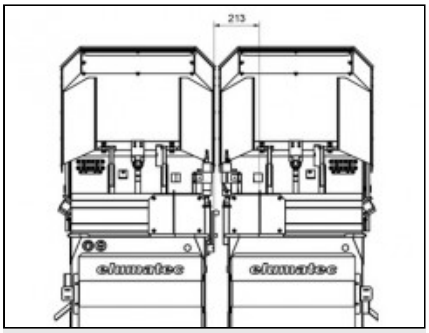

11. Двойная усорезная пила DG 142 XL

Минимальный размер для распила под углом 90° с коротким упором на стационарном агрегате: 213 мм

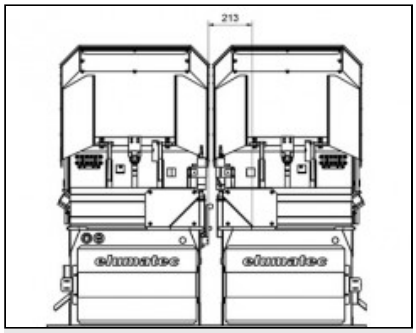

12. Двойная усорезная пила DG 142 XL

Минимальный размер для распила под углом 45° с коротким упором на стационарном агрегате: 213 мм

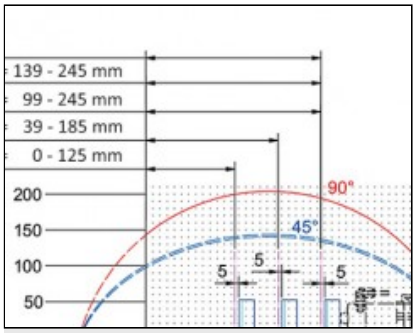

13. Схема распила DG 142 XL

Пневматическое зажимное устройство, горизонтальный ход = 80 Z = диапазон зажима

elumatec AG
Pinacher Straße, 61
75417 Mühlacker
Germany

Tel +49 7041-14-184
sales@elumatec.com
www.elumatec.com

The right to make technical alterations is reserved.

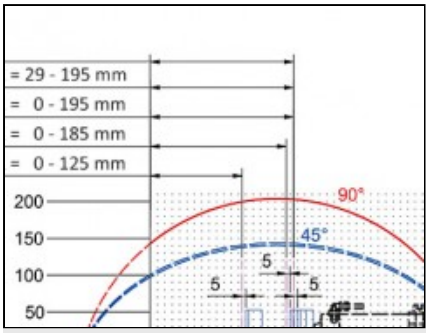

14. Схема распила DG 142 XL

Пневматическое зажимное устройство, горизонтальный ход = 140 Z = диапазон зажима

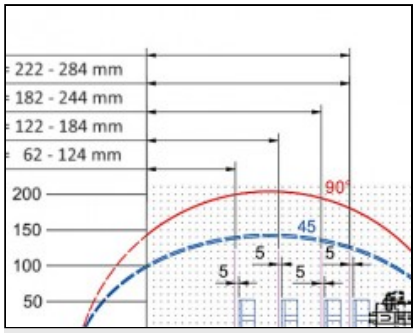

15. Схема распила DG 142 XL

Пневматическое зажимное устройство, горизонтальный ход = 40 Z = диапазон зажима

elumatec AG
Pinacher Straße, 61
75417 Mühlacker
Germany

Tel +49 7041-14-184
sales@elumatec.com
www.elumatec.com

The right to make technical alterations is reserved.