elumatec

a voilàp company

AW

ТЕЛЕЖКИ

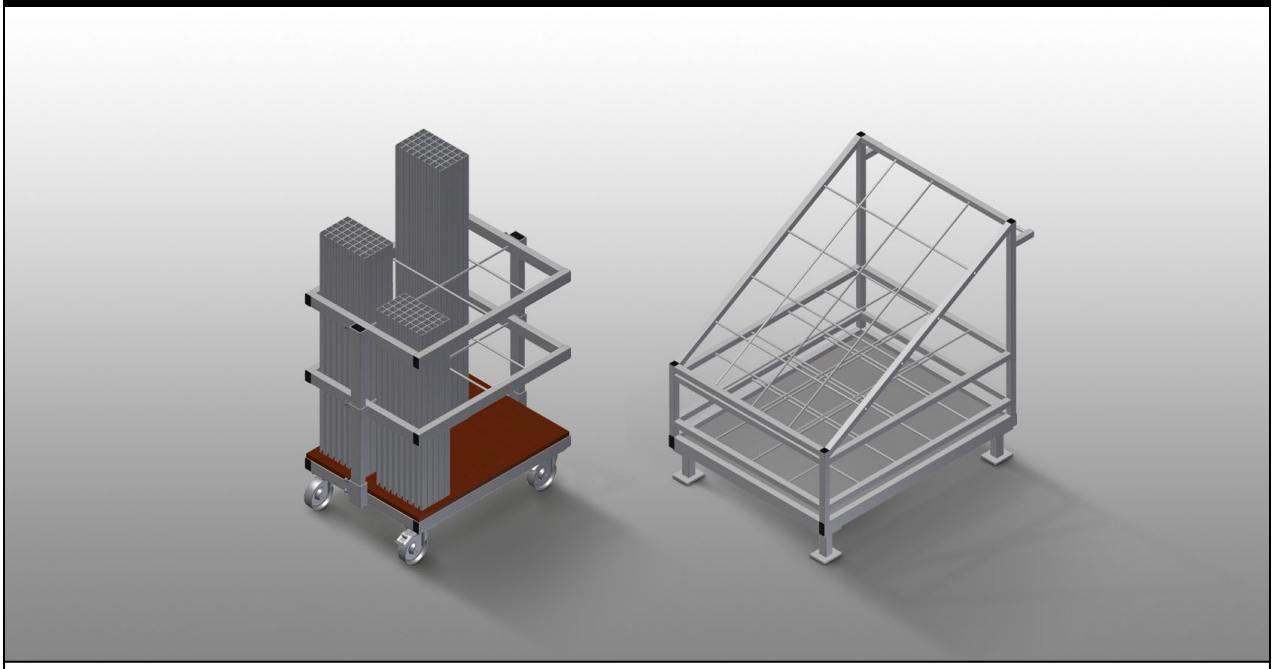

Тележка для транспортировки и сортированной подачи распиленных по размеру армирующих профилей.
Прочная стальная конструкция. Вертикальное хранение и транспортировка стальных профилей.
Компактные габаритные размеры. Упорядоченное расположение профилей фиксированной длины.
AW 800: 4 направляющих ролика, из них 2 со стояночным тормозом.
AW 1100: Возможность транспортировки вильчатым погрузчиком.

elumatec AG
Pinacher Straße, 61
75417 Mühlacker
Germany

Tel +49 7041-14-184
sales@elumatec.com
www.elumatec.com

The right to make technical alterations is reserved.

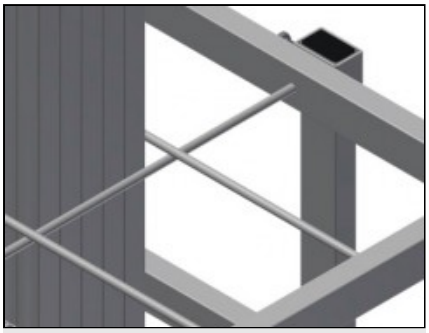

Отсеки AW 800

6 отсеков, размер отсека 190 x 265 мм

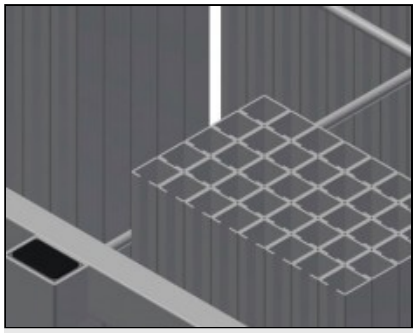

Решетчатая рама AW 800

2 решетчатых рамы, регулируемых по высоте

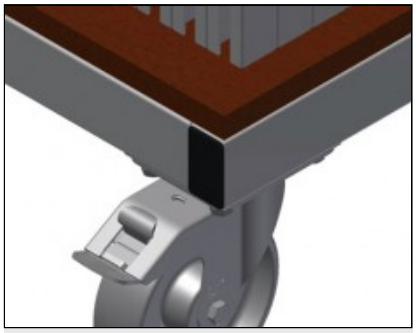

Направляющие ролики AW 800

4 направляющих ролика, из них 2 со стояночным тормозом, обеспечивают высокую маневренность и простое, безопасное использование

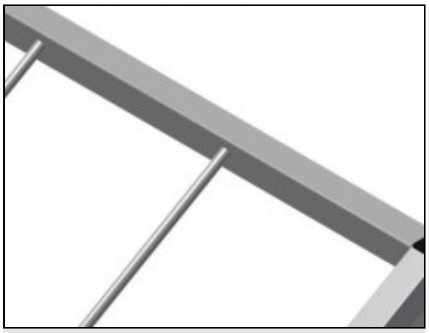

Отсеки AW 1100

20 отсеков, размер отсека 200 x 200 мм

elumatec AG
Pinacher Straße, 61
75417 Mühlacker
Germany

Tel +49 7041-14-184
sales@elumatec.com
www.elumatec.com

The right to make technical alterations is reserved.

AW / ТЕЛЕЖКИ

МОДЕЛИ

AW 800

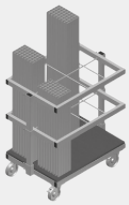

AW 1100



РАЗМЕР И МАССА

AW 800 / AW 1100	
Длина (мм)	800 / 1.100
Ширина (мм)	600 / 900
Высота (мм)	960 / 1.100
Масса (кг)	35 / 80

ВМЕСТИМОСТЬ

AW 800 / AW 1100	
Отсеки	6 / 20
Нагрузочная способность (кг)	400 / 600

ХАРАКТЕРИСТИКИ

AW 800	
Поворотные колеса	4
Поворотные колеса с блокировочным устройством	2
Диаметр поворотных колес (мм)	125
AW 1100	
На подвижном элементе (два поворотных колеса с блокировочным устройством и два неподвижных колеса - диаметр поворотных колес 125 мм)	○

Включено ● Доступно ○

elumatec AG
Pinacher Straße, 61
75417 Mühlacker
Germany

Tel +49 7041-14-184
sales@elumatec.com
www.elumatec.com

The right to make technical alterations is reserved.