elumatec

a voilàp company

SBZ 122/75

CENTROS DE USINAGEM COM CABINE



- Concebido para o processamento económico e racional de perfis em alumínio, plástico e aço, de paredes finas
- Todos os processos operacionais, tal como fresar, perfurar e cortar roscas são realizados numa barra perfilada imóvel para preservar a superfície do perfil
- Ajuste de posição gradual do eixo A de -120° a +120°
- Ajuste de posição gradual do eixo C de -220° a +220°
- Todos os cinco eixos podem ser deslocados em simultâneo através do RTCP (Rotation Tool Centerpoint)
- O eixo C adicional permite o processamento do lado frontal, da esquerda para a direita
- Guias lineares para o dispositivo de deslocação para fixadores, autónomas
- Melhores resultados de trabalho devido à tecnologia de controlo inteligente
- Rápido posicionamento da máquina de processamento, com servo-acionamentos dinâmicos até 120 m/min.
- Cortar roscas sem mandril de compensação
- No agregado de 2 eixos, com os eixos A e C, pode empregar um disco de corte com um diâmetro de 180 mm
- Posicionamento autónomo da fixadores
- Trabalho ergonómico graças à moderna base obliqua
- Dispositivo para trocar ferramentas automaticamente com doze suportes para ferramentas (sem ter ferramenta)
- Controlo moderno de 5 eixos

elumatec AG
Pinacher Straße, 61
75417 Mühlacker
Germany

Tel +49 7041-14-184
sales@elumatec.com
www.elumatec.com

The right to make technical alterations is reserved.

- Devido ao uso de sistemas de codificadores rotativos absolutos não necessita nenhum percurso de referência dos eixos principais
- Deteção de fixadores e posicionamento automáticos evitam colisões
- Motor da fresa Power Torque com regulação fechada de rotações para breves tempos de arranque e travagem do fuso
- Funções de segurança certificadas e integradas no acionamento
- Baixo consumo elétrico devido à tecnologia de controlo inteligente
- Mais eficiência energética através do acoplamento de circuito intermédio dos acionamentos axiais
- Alimentação elétrica sem interrupções (USV)
- Sistema operativo Windows
- Monitor de computador de 18,5“, processador i5, conexões de USB e porta de conexão à rede
- Fácil e confortável introdução de programa via eluCam no terminal operacional, também durante o processamento
- Manutenção remota via internet

Equipamento da máquina

- Fuso da fresa, refrigerado à água, 7 kW, S1
- Deslocação autónoma de fixadores
- Deteção automática de fixadores
- Cabina para proteger o operador
- Quatro dispositivos de fixação pneumáticos horizontais para o material
- Um encosto de material à esquerda
- Mandril para ferramentas HSK-F63
- Dispositivo de eliminação de aparas através de bandejas de aparas
- Lubrificação com quantidades mínimas de fluido de corte
- Agente de corte de alto rendimento
- Unidade de controlo manual
- Medida de profundidade

Opções

elumatec AG
Pinacher Straße, 61
75417 Mühlacker
Germany

Tel +49 7041-14-184
sales@elumatec.com
www.elumatec.com

The right to make technical alterations is reserved.

- Ferramentas
- Mandris para ferramentas
- Disco de corte 180 mm
- Medição do comprimento em ambos os lados
- Encosto adicional do lado esquerdo para processar comprimentos em excesso
- Encosto de referência para o material do lado direito, para encostar as peças com processamento para comprimentos em excesso
- Aparelho de refrigeração tipo Green Line para o armário de distribuição com consumo reduzido de energia
- Scanner de códigos de barras
- Cabina de proteção opcionalmente fechada
- De série com quatro fixadores. Pode ser ampliado até oito fixadores.
- Fixação dupla e outros acessórios a pedido
- Monitor de computador de 21,6“, processador i7
- Suporte para anotações
- Cobertura de proteção sonora
- Unidade de fixação para colisões otimizadas

elumatec AG
Pinacher Straße, 61
75417 Mühlacker
Germany

Tel +49 7041-14-184
sales@elumatec.com
www.elumatec.com

The right to make technical alterations is reserved.

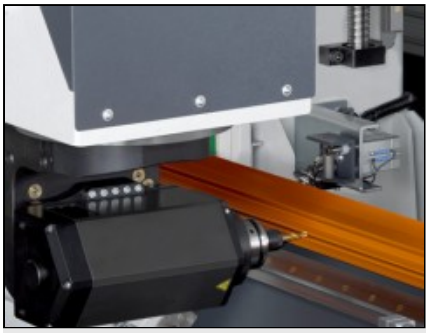

Ajuste angular do eixo A

Ajuste angular gradual de -120° a +120°



Eixo C

Ajuste angular gradual de -220° a +220°. Possível processamento da face, da esquerda para a direita.



Centro estático SBZ 122/75

No agregado de 2 eixos, com os eixos A e C, pode empregar um disco de corte com um diâmetro de 180 mm



Mandril de ferramentas

O mandril de ferramentas com dispositivo para trocar 12 ferramentas providencia um setup curto e fácil bem como tempos inativos mínimos

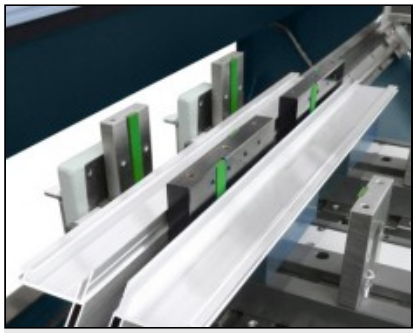

Fixação dupla

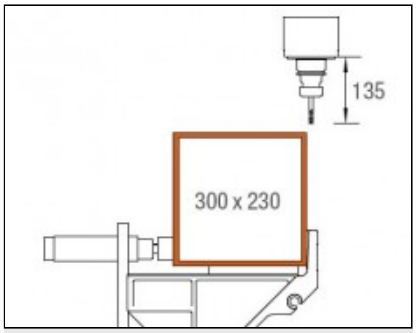

Área de processamento Eixos Y e Z

Processamento de perfis a partir da parte superior

elumatec AG
Pinacher Straße, 61
75417 Mühlacker
Germany

Tel +49 7041-14-184
sales@elumatec.com
www.elumatec.com

The right to make technical alterations is reserved.

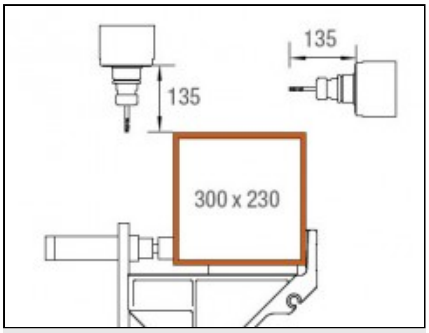

Área de processamento Eixos Y e Z

Processamento de perfis a partir da parte superior e traseira

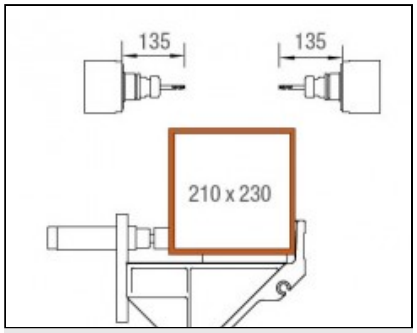

Área de processamento Eixos Y e Z

Processamento de perfis a partir da parte frontal e traseira

elumatec AG
Pinacher Straße, 61
75417 Mühlacker
Germany

Tel +49 7041-14-184
sales@elumatec.com
www.elumatec.com

The right to make technical alterations is reserved.