elumatec

a voilàp company

SBZ 122/71

CENTROS DE USINAGEM COM CABINE



- Concebido para o processamento económico e racional de perfis em alumínio, plástico e aço, de paredes finas
- Todos os processos operacionais, tal como fresar, perfurar e cortar roscas são realizados numa barra perfilada imóvel para preservar a superfície do perfil
- Um dispositivo rotativo integrado no fuso que ajusta da cabeça angular rotativa em 0°/90°/180° e 270°
- Melhores resultados de trabalho devido à tecnologia de controlo inteligente
- Rápido posicionamento da máquina de processamento, com servo-acionamentos dinâmicos até 120 m/min.
- Cortar roscas sem mandril de compensação
- Deteção de fixadores e posicionamento automáticos
- Trabalho ergonómico graças à moderna base obliqua
- Dispositivo para trocar ferramentas automaticamente com quatro suportes para ferramentas (sem ter ferramenta)
- Dispositivo para trocar ferramentas automaticamente com uma cabeça angular
- Controlo de 3 eixos
- Devido ao uso de sistemas de codificadores rotativos absolutos não necessita nenhum percurso de referência dos eixos
- Deteção de fixadores e posicionamento automáticos evitam colisões
- Motor da fresa Power Torque com regulação fechada de rotações para breves tempos de arranque e

elumatec AG
Pinacher Straße, 61
75417 Mühlacker
Germany

Tel +49 7041-14-184
sales@elumatec.com
www.elumatec.com

The right to make technical alterations is reserved.

travagem do fuso
- Funções de segurança certificadas e integradas no acionamento
- Baixo consumo elétrico devido à tecnologia de controlo inteligente
- Mais eficiência energética através do acoplamento de circuito intermédio dos acionamentos axiais
- Alimentação elétrica sem interrupções (USV)
- Sistema operativo Windows
- Monitor de computador de 18,5“, processador i5, conexões de USB e porta de conexão à rede
- Fácil e confortável introdução de programa via eluCam no terminal operacional, também durante o processamento
- Manutenção remota via internet

Equipamento da máquina
- Fuso da fresa, refrigerado a ar, 8 kW, S1
- Cabina para proteger o operador
- Quatro dispositivos de fixação pneumáticos horizontais para o material
- Um encosto de material à esquerda
- Mandril para ferramentas HSK-F63
- Fuso da fresa com unidade rotativa integrada (0°-90°-180°-270°) para cabeça angular
- Cabeça angular rotativa HSK-F63 para duas ferramentas
- Dispositivo de eliminação de aparas através de bandejas de aparas
- Lubrificação com quantidades mínimas de fluido de corte
- Agente de corte de alto rendimento
- Unidade de controlo manual
- Medida de profundidade

Opções
- Ferramentas
- Mandris para ferramentas
- Dispositivo para trocar ferramentas automaticamente para, no máx., quatro ferramentas padrão
- Dispositivo para trocar ferramentas automaticamente com cabeça angular
- Aparelho de refrigeração tipo Green Line para o armário de distribuição com consumo reduzido de energia
- Scanner de códigos de barras
- Cabina de proteção opcionalmente fechada
- De série com quatro fixadores. Pode ser ampliado até oito fixadores.
- Encosto de referência para o material do lado direito, para encostar as peças com processamento para comprimentos em excesso
- Encosto adicional do lado esquerdo para processar comprimentos em excesso
- Medição do comprimento em ambos os lados
- Fixação dupla e outros acessórios a pedido
- Monitor de computador de 21,6“, processador i7
- Suporte para anotações
- Cobertura de proteção sonora

elumatec AG
Pinacher Straße, 61
75417 Mühlacker
Germany

Tel +49 7041-14-184
sales@elumatec.com
www.elumatec.com

The right to make technical alterations is reserved.

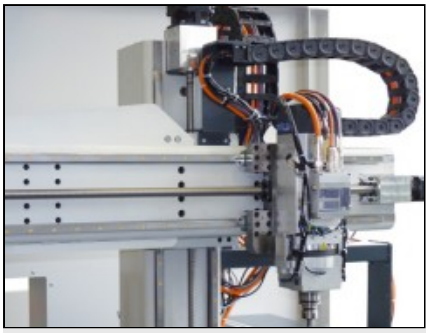

Centro estático SBZ 122/71

Um dispositivo rotativo integrado no fuso que ajusta da cabeça angular rotativa em 0°/90°/180° e 270°

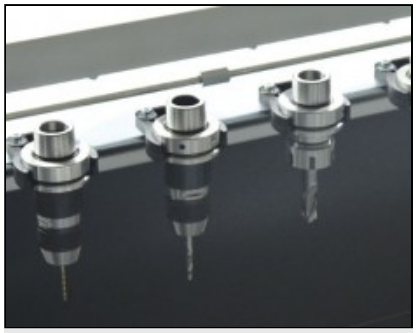

Mandril de ferramentas

Os modelos do SBZ 122 com comprimentos de processamento de quatro metros são normalmente fornecidos com um mandril de ferramentas estacionário de quatro lugares. Se necessário, podem ser montados mais mandris de ferramentas ao longo do eixo X. (16 ferramentas padrão e duas cabeças angulares)

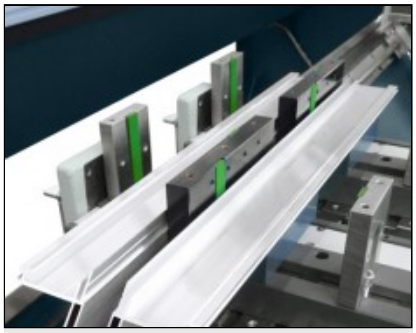

Fixação dupla

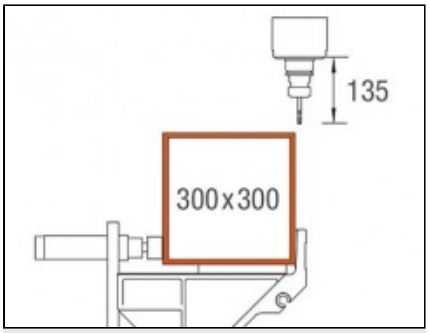

Área de processamento Eixos Y e Z

Processamento de perfis a partir da parte superior

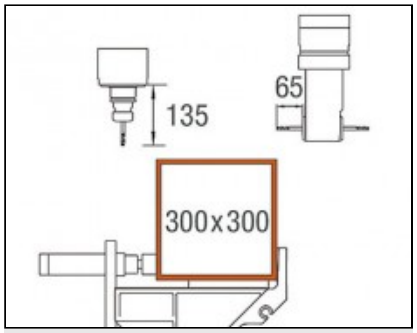

Área de processamento Eixos Y e Z

Processamento de perfis a partir da parte superior e traseira

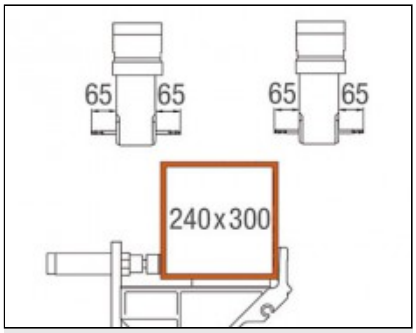

Área de processamento Eixos Y e Z

Processamento de perfis a partir da parte frontal e traseira

elumatec AG
Pinacher Straße, 61
75417 Mühlacker
Germany

Tel +49 7041-14-184
sales@elumatec.com
www.elumatec.com

The right to make technical alterations is reserved.