RF

CARRINHOS

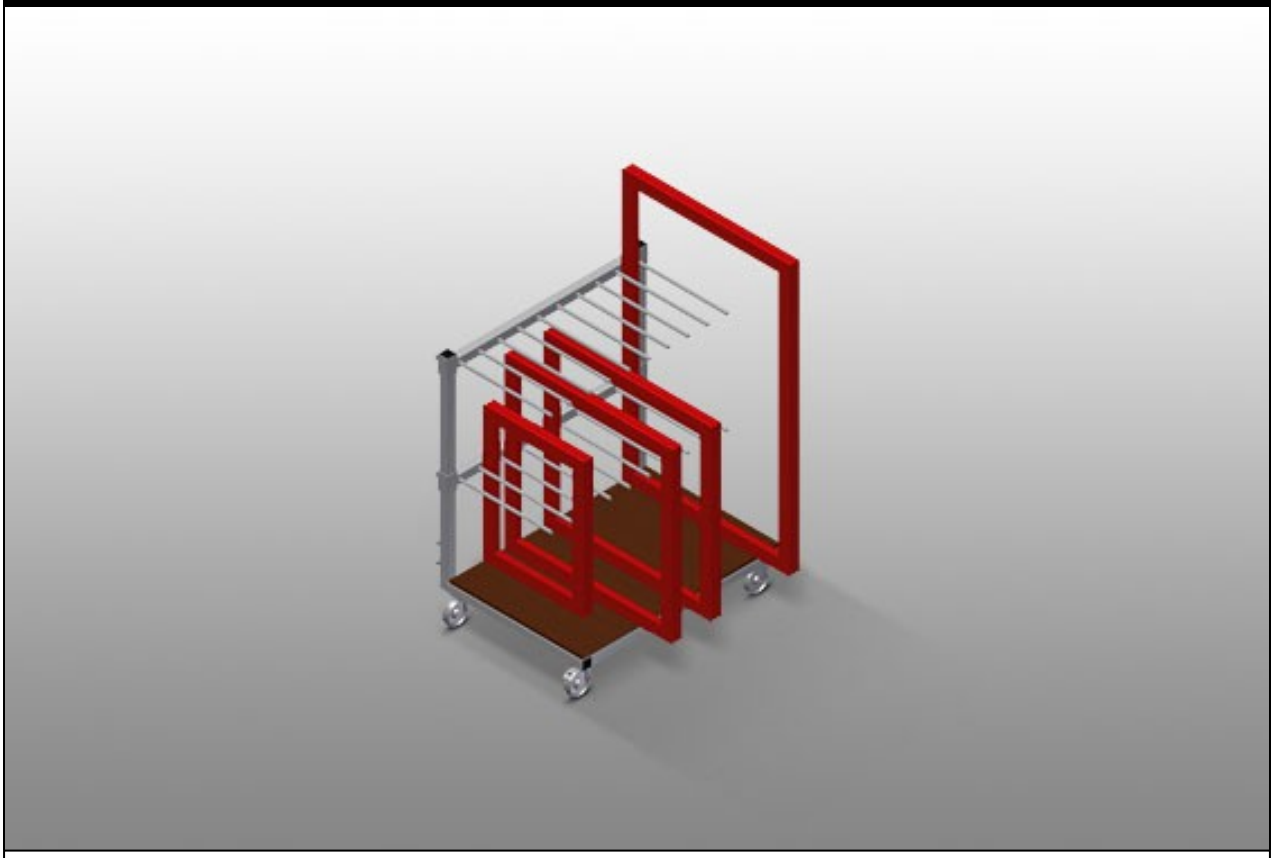

Carro para perfis para o transporte de caixilhos e folhas dentro da empresa. Construção robusta em aço. Carro com ordenador para transportar e armazenar caixilhos e folhas. Apoio em madeira dura. Divisória do compartimento para nove caixilhos. Divisória do compartimento ajustável em altura. Quatro rodas dirigíveis, dos quais dois têm imobilizadores.

elumatec AG
Pinacher Straße, 61
75417 Mühlacker
Germany

Tel +49 7041-14-184
sales@elumatec.com
www.elumatec.com

The right to make technical alterations is reserved.

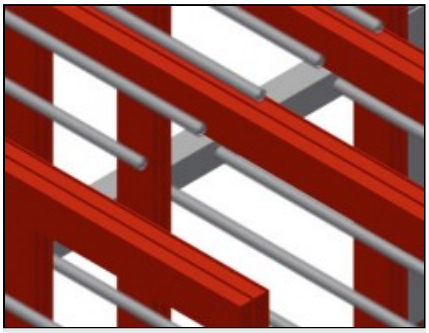

Fácil carregamento e descarga

Todos os elementos imediatamente alcançável

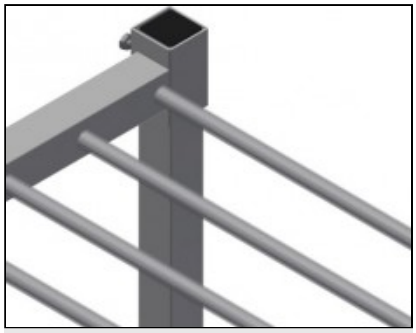

Divisória do compartimento

Divisória do compartimento, ajustável em altura, largura do compartimento 100 mm, profundidade do compartimento 540 mm

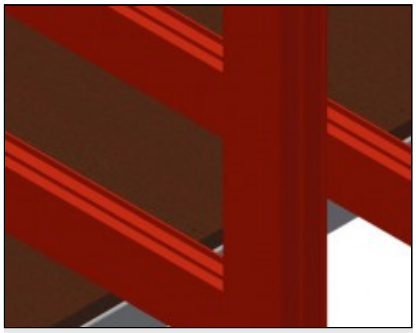

Área de colocação

Apoio inferior com placa de madeira maciça

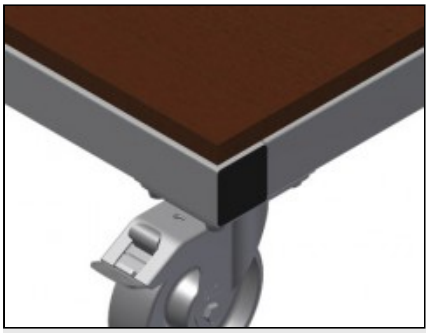

Rodas dirigíveis

Quatro rodas dirigíveis, dos quais dois têm imobilizadores, oferecem uma elevada mobilidade e um manuseamento fácil e seguro

elumatec AG
Pinacher Straße, 61
75417 Mühlacker
Germany

Tel +49 7041-14-184
sales@elumatec.com
www.elumatec.com

The right to make technical alterations is reserved.

RF / CARRINHOS

MODELOS

RF 1000

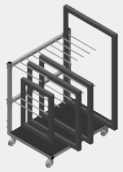

DIMENSÃO E PESO

Comprimento (mm)	1.180
Largura (mm)	850
Altura (mm)	1.360
Peso (kg)	65

CAPACIDADE DE ARMAZENAGEM

Separadores	2
Compartimentos	9
Largura do compartimento (mm)	100
Profundidade do compartimento (mm)	540
Altura de apoio (mm)	1.150
Capacidade de carga (kg)	400

CARACTERÍSTICAS

Proteção em plástico	○
Rodas rotativas	4
Rodas rotativas com trava de bloqueio	2
Diâmetro das rodas rotativas (mm)	125

Incluído ● Disponível ○

elumatec AG
Pinacher Straße, 61
75417 Mühlacker
Germany

Tel +49 7041-14-184
sales@elumatec.com
www.elumatec.com

The right to make technical alterations is reserved.