PLW

CARRINHOS

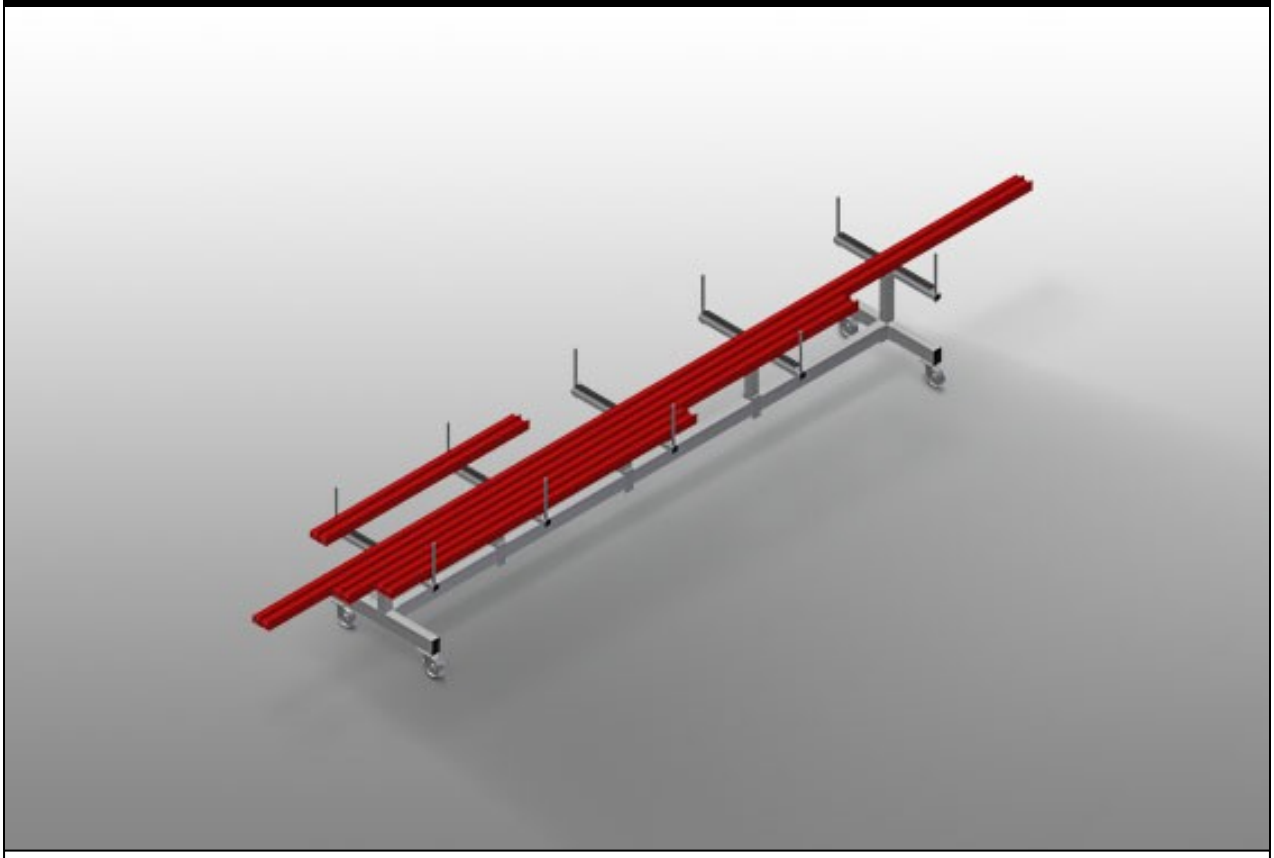

Carro para o armazenamento e transporte de perfis. Construção robusta em aço. Carro para o armazenamento e transporte de barras perfiladas antes e depois do recorte. Acesso rápido devido ao armazenamento ordenado. Transporte ideal para fachadas. O carro pode ser utilizado também como armazém intermédio móvel, p.ex., à frente de uma máquina de corte de duas cabeças angulares ou de um centro modular. Braços de apoio móveis para perfis. Suporte para perfis, revestido com borracha. Quatro rodas dirigíveis, dos quais dois têm imobilizadores.

elumatec AG
Pinacher Straße, 61
75417 Mühlacker
Germany

Tel +49 7041-14-184
sales@elumatec.com
www.elumatec.com

The right to make technical alterations is reserved.

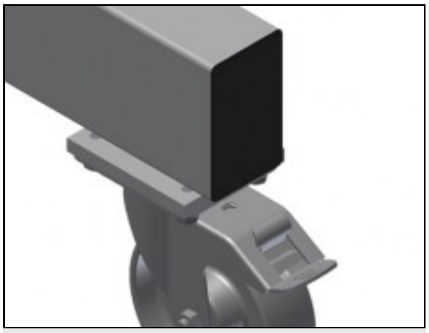

Rodas dirigíveis

Quatro rodas dirigíveis, dos quais dois têm imobilizadores, oferecem uma elevada mobilidade e um manuseamento fácil e seguro

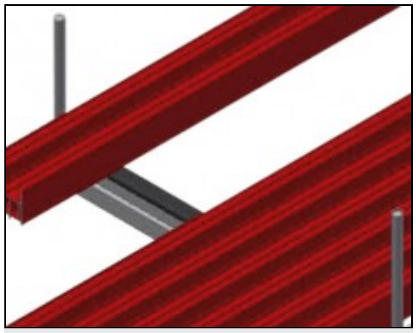

Área de apoio

Área de apoio com perfil de borracha, protege o perfil contra danos

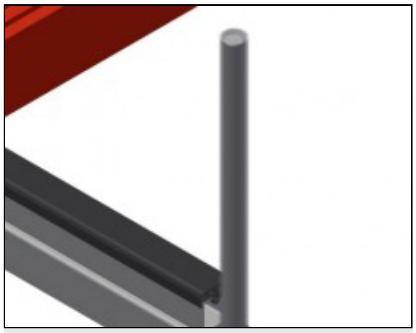

Limitador com proteção de plástico

Limitadores verticais com revestimento protetor de plástico, que protege o perfil contra danificações e evita o deslizamento

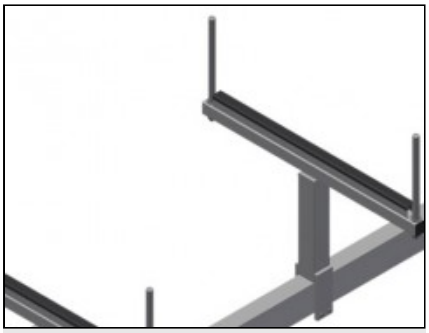

Apoio do perfil

Apoio do perfil deslizável

elumatec AG
Pinacher Straße, 61
75417 Mühlacker
Germany

Tel +49 7041-14-184
sales@elumatec.com
www.elumatec.com

The right to make technical alterations is reserved.

PLW / CARRINHOS

MODELOS

PLW 4000

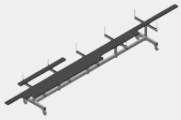

DIMENSÃO E PESO

Comprimento (mm)	4.000
Largura (mm)	800
Altura (mm)	900
Peso (kg)	100

CAPACIDADE DE ARMAZENAGEM

Largura dos braços de suporte (mm)	750
Altura dos limitadores (mm)	270
Capacidade de carga (kg)	600

CARACTERÍSTICAS

Rodas rotativas	4
Rodas rotativas com trava de bloqueio	2
Diâmetro das rodas rotativas (mm)	125

Incluído ● Disponível ○

elumatec AG
Pinacher Straße, 61
75417 Mühlacker
Germany

Tel +49 7041-14-184
sales@elumatec.com
www.elumatec.com

The right to make technical alterations is reserved.