PHW

CARRINHOS

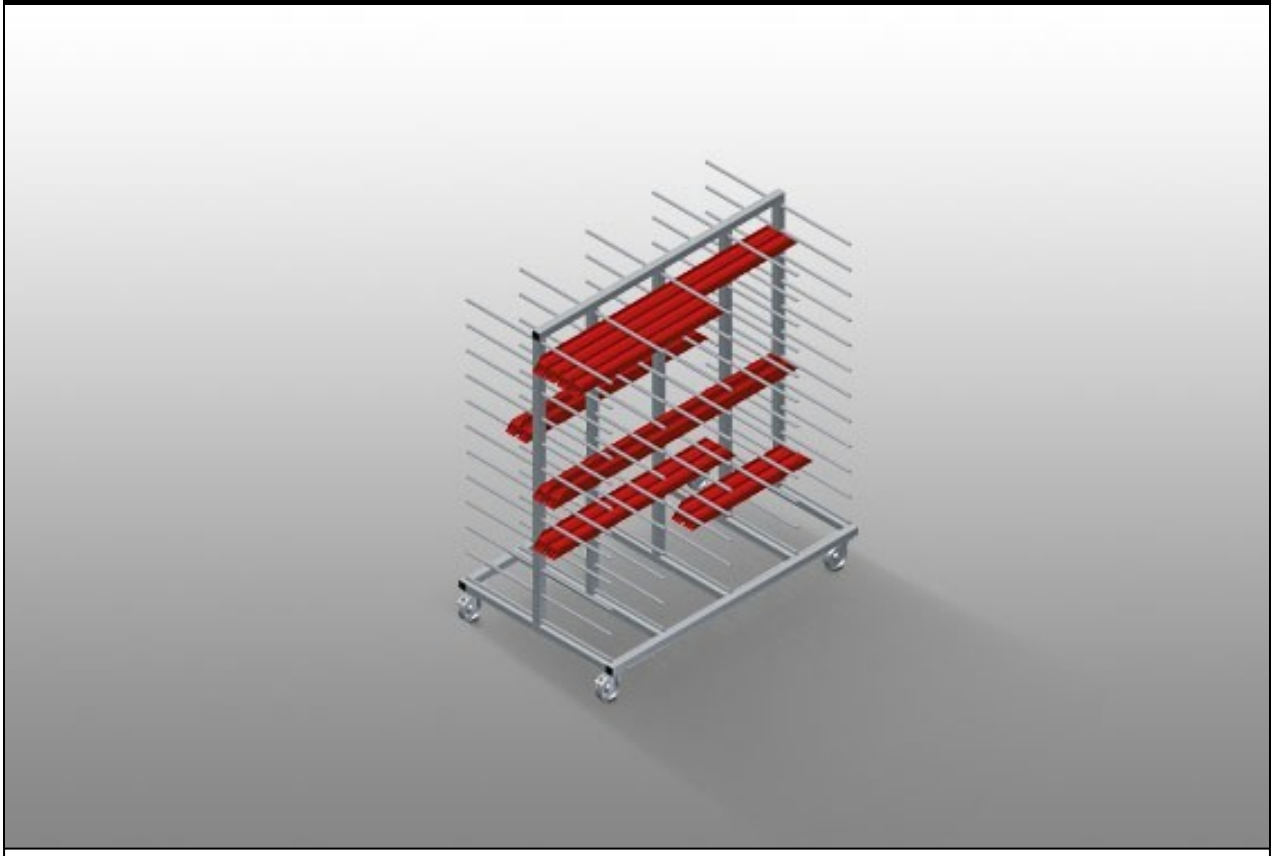

Carro de transporte para perfis para o armazenamento e transporte horizontais de perfis. Construção robusta em aço. Transporte horizontal de perfis. Carro para perfis com apoios bilaterais para perfis. Doze apoios por coluna. Quatro rodas dirigíveis, dos quais dois têm imobilizadores.

elumatec AG
Pinacher Straße, 61
75417 Mühlacker
Germany

Tel +49 7041-14-184
sales@elumatec.com
www.elumatec.com

The right to make technical alterations is reserved.

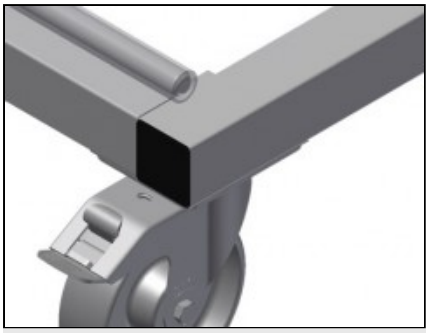

Rodas dirigíveis

Quatro rodas dirigíveis, dos quais dois têm imobilizadores, oferecem uma elevada mobilidade e um manuseamento fácil e seguro



Braços de apoio

Largura cada compartimento: 120 mm, Profundidade do compartimento: 450 mm, facilmente carregar e descarregar, acesso rápido devido ao armazenamento ordenado

elumatec AG
Pinacher Straße, 61
75417 Mühlacker
Germany

Tel +49 7041-14-184
sales@elumatec.com
www.elumatec.com

The right to make technical alterations is reserved.

PHW / CARRINHOS

MODELOS

PHW 1600

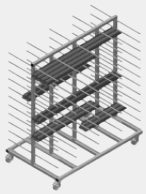

PHW 2000

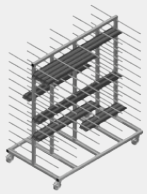

DIMENSÃO E PESO

PHW 1600 / PHW 2000	
Comprimento (mm)	1.600 / 2.000
Largura (mm)	1.000
Altura (mm)	1.850
Peso (kg)	140 / 150

CAPACIDADE DE ARMAZENAGEM

Prateleiras	24
Largura interna (mm)	120
Largura do compartimento (mm)	450
Capacidade de carga (kg)	350

CARACTERÍSTICAS

Proteção em plástico	○
Etiquetas numeradas	○
Rodas rotativas	4
Rodas rotativas com trava de bloqueio	2
Diâmetro das rodas rotativas (mm)	125

Incluído ● Disponível ○

elumatec AG
Pinacher Straße, 61
75417 Mühlacker
Germany

Tel +49 7041-14-184
sales@elumatec.com
www.elumatec.com

The right to make technical alterations is reserved.