MGS 105

SERRAS DE UMA CABEÇA

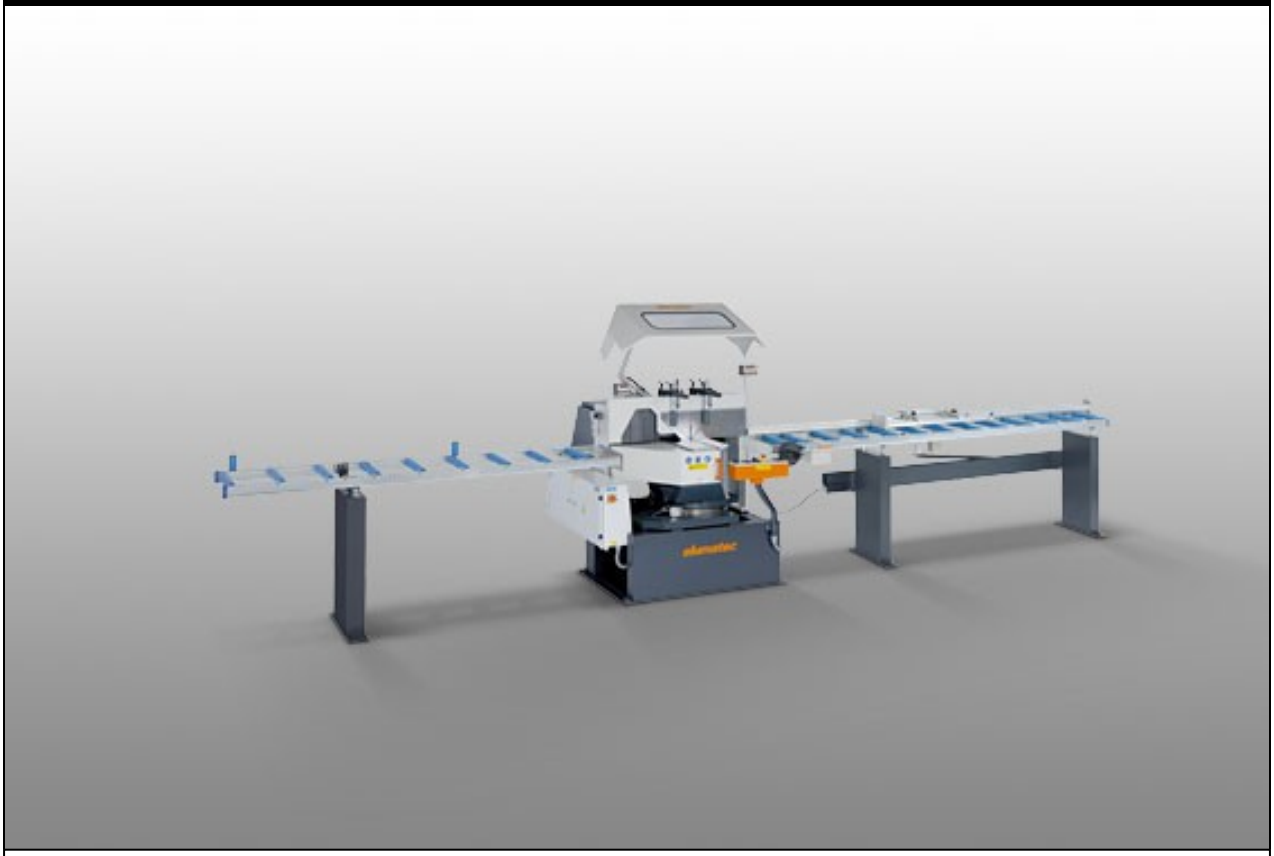

A máquina para a construção especial

- O princípio comprovado de elumatec "Cortar de baixo para cima":
- A alimentação e descarga otimizadas dos perfis possibilitada pela superfície desocupada da mesa
- A suspensão do braço de corte gera uma pressão de corte contra a instalação para peças a ser trabalhadas e, consequentemente, uma fixação segura da peça a ser trabalhada
- Cobertura de proteção com abertura automática
- Sistema de pulverização doseada
- Em série com disco de corte

Opções

- Máquina aspiradora
- Sistemas de batente e medição
- Transportadoras de rolos
- Discos de corte
- Agente de corte de alto rendimento

elumatec AG
Pinacher Straße, 61
75417 Mühlacker
Germany

Tel +49 7041-14-184
sales@elumatec.com
www.elumatec.com

The right to make technical alterations is reserved.

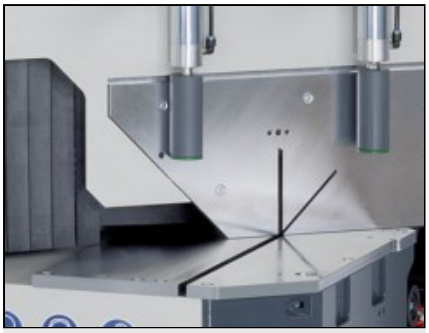

Máquina de corte angular MGS 105

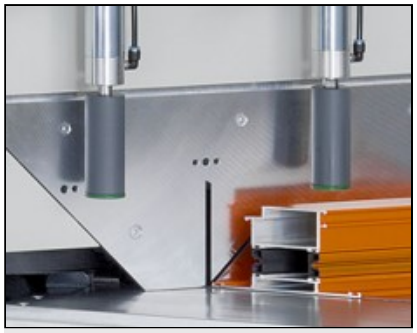

Máquina de corte angular MGS 105



Máquina de corte angular MGS 105

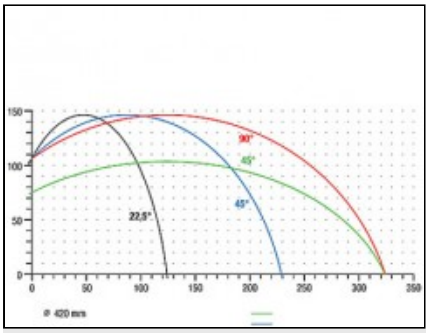

Máquina de corte angular MGS 105

Diagrama de corte MGS 105

elumatec AG
Pinacher Straße, 61
75417 Mühlacker
Germany

Tel +49 7041-14-184
sales@elumatec.com
www.elumatec.com

The right to make technical alterations is reserved.