GLR

SISTEMAS DE ESTANTERIA

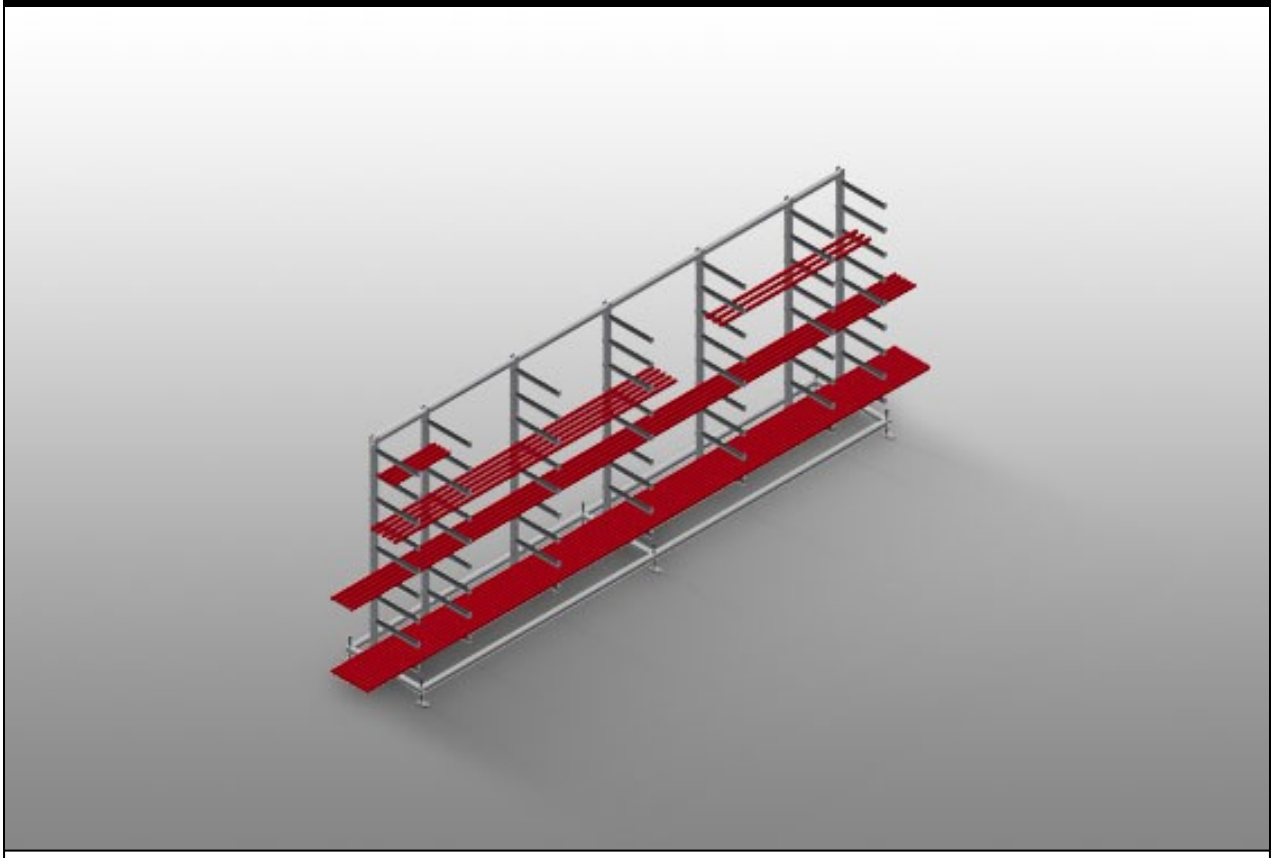

Construção robusta em aço. Estante de bites para o armazenamento de bites de alumínio e plástico na horizontal. Perfeito para armazenar e ordenar bites, p.ex. a frente da máquina de corte bites. Sete braços de apoio distribuídos ao longo do comprimento da estante. Quatro braços centrais ajustáveis. Nove braços de apoio livremente ajustáveis, consequentemente com distâncias variáveis entre os braços de apoio. Braços de apoio revestidos com borracha. Acesso rápido devido ao armazenamento ordenado.

elumatec AG
Pinacher Straße, 61
75417 Mühlacker
Germany

Tel +49 7041-14-184
sales@elumatec.com
www.elumatec.com

The right to make technical alterations is reserved.

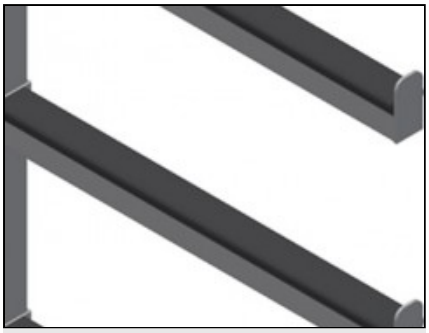

Braços de apoio

Braços de apoio revestidos com borracha. Coluna central ajustável. Braços de apoio livremente ajustáveis, consequentemente com distâncias variáveis entre os braços de apoio.

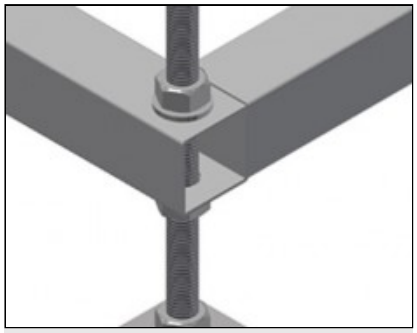

Pé articulado

Altura de trabalho ajustável por meio dos pés

elumatec AG
Pinacher Straße, 61
75417 Mühlacker
Germany

Tel +49 7041-14-184
sales@elumatec.com
www.elumatec.com

The right to make technical alterations is reserved.

GLR / SISTEMAS DE ESTANTERIA

MODELOS

GLR 5000

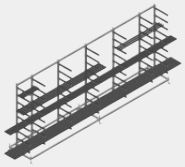

DIMENSÃO E PESO

Comprimento (mm)	5.000
Largura (mm)	800
Altura (mm)	2.200
Peso (kg)	200

CAPACIDADE DE ARMAZENAGEM

Prateleiras	9
Suportes centrais reguláveis	4
Profundidade do compartimento (mm)	450
Largura interna (mm)	185
Capacidade de carga (kg)	630

Incluído ● Disponível ○

elumatec AG
Pinacher Straße, 61
75417 Mühlacker
Germany

Tel +49 7041-14-184
sales@elumatec.com
www.elumatec.com

The right to make technical alterations is reserved.