GFW

CARRINHOS



Carro de divisões para vidro perfeito para ordenar vidros e para o transporte interno de vidros. Construção robusta em aço.
GFW 1200: Apoio de madeira dura com feltro. Divisória do compartimento para 20 vidros. Divisória do compartimento, ajustável em altura. Quatro rodas dirigíveis, dos quais dois têm imobilizadores.
GFW 15: Divisória do compartimento para 15 vidros. Possível acesso de ambos os lados. Área de apoio para vidro, revestido com perfil de borracha. Divisória do compartimento com proteção de plástico. Estribo de transporte bilateral para deslocação. Duas rodas dirigíveis e duas rodas fixas.

elumatec AG
Pinacher Straße, 61
75417 Mühlacker
Germany

Tel +49 7041-14-184
sales@elumatec.com
www.elumatec.com

The right to make technical alterations is reserved.

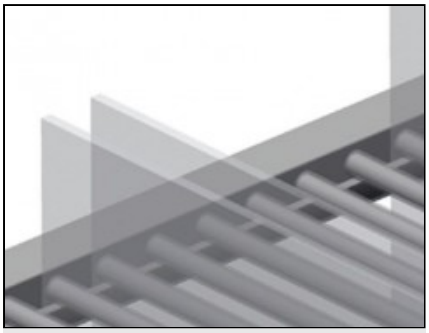

Divisória do compartimento com proteção de plástico GFW 1200

Divisória do compartimento ajustável em altura. Todas as áreas de apoio apresentam um revestimento anti-deslizante de PVC, deste modo, evita-se a danificação do vidro durante o armazenamento.

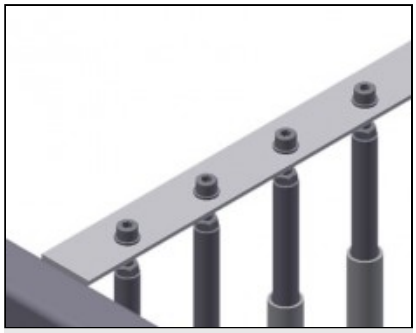

Divisória do compartimento com proteção de plástico GFW 15

Todas as áreas de apoio apresentam um revestimento antideslizante de PVC, deste modo, evita-se a danificação dos vidros durante o armazenamento.

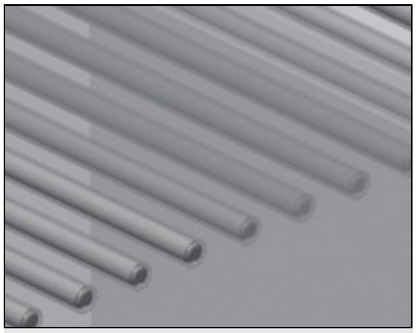

Fácil carregamento e descarga GFW 1200

Acesso rápido devido ao armazenamento ordenado

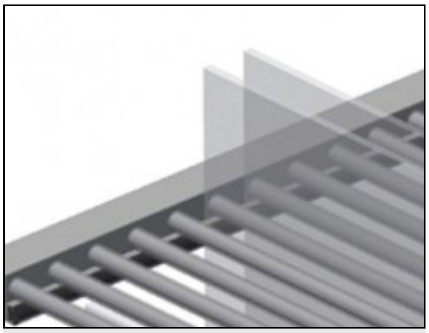

Apoio com perfil de borracha GFW 1200

Área de apoio revestida com perfil de borracha, protege o vidro contra danos

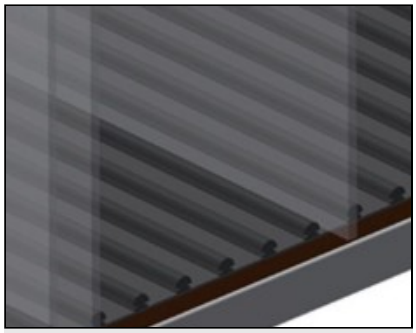

Apoio com placa de madeira e feltro GFW 1200

Área de apoio inferior com feltro. Barras de plástico adicionais na placa de piso



Apoio GFW 15

Área de apoio inferior, revestida com perfil de borracha, protege o vidro contra danos

elumatec AG
Pinacher Straße, 61
75417 Mühlacker
Germany

Tel +49 7041-14-184
sales@elumatec.com
www.elumatec.com

The right to make technical alterations is reserved.

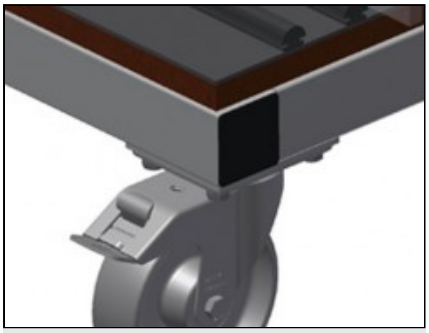

Rodas dirigíveis GFW 1200

Quatro rodas dirigíveis, dos quais dois têm imobilizadores, oferecem uma elevada mobilidade e um manuseamento fácil e seguro

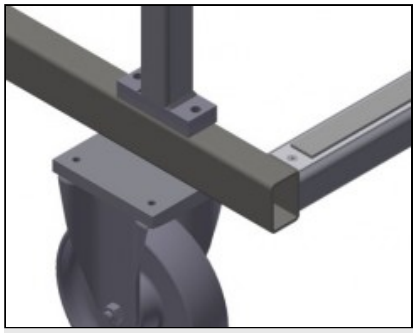

Rodas dirigíveis compl. GFW 15

Duas rodas dirigíveis e duas rodas fixas, por isso com deslocação livre. Diâmetro dos roletes 200 mm

elumatec AG
Pinacher Straße, 61
75417 Mühlacker
Germany

Tel +49 7041-14-184
sales@elumatec.com
www.elumatec.com

The right to make technical alterations is reserved.

GFW / CARRINHOS

MODELOS

GFW 1200



GFW 15

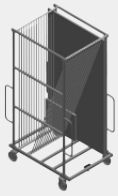

DIMENSÃO E PESO

GFW 1200 / GFW 15

Comprimento (mm)	1.200 / 1.810
Largura (mm)	1.400 / 1.300
Altura (mm)	2.270 / 3.020
Peso (kg)	210 / 255

CAPACIDADE DE ARMAZENAGEM

GFW 1200 / GFW 15

Compartimentos	20 / 15
Capacidade de carga (kg)	800 / 750

GFW 1200

Largura interna (mm)	30

GFW 15

Largura do compartimento (mm)	44
Altura do compartimento (mm)	2.600

CARACTERÍSTICAS

GFW 1200 / GFW 15

Diâmetro das rodas rotativas (mm)	120 / 200

GFW 1200

Rodas rotativas	4
Rodas rotativas com trava de bloqueio	2

Incluído ● Disponível ○

elumatec AG
Pinacher Straße, 61
75417 Mühlacker
Germany

Tel +49 7041-14-184
sales@elumatec.com
www.elumatec.com

The right to make technical alterations is reserved.