GF

CARRINHOS

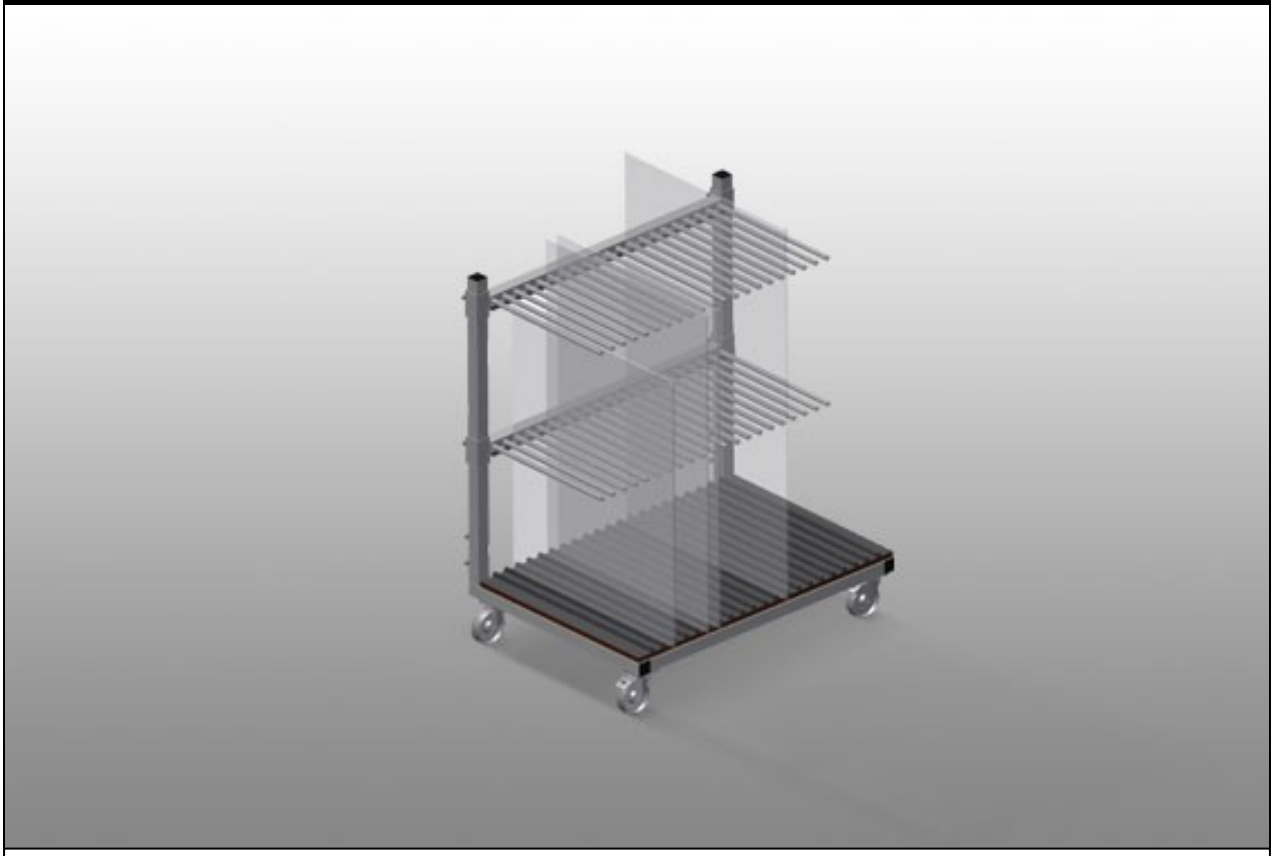

Carro de compartimentos para vidro, com ordenadora. Construção robusta em aço. Perfeito para ordenar vidros. Apoio de madeira dura com feltro. Divisória do compartimento para 20 vidros. Divisória do compartimento, ajustável em altura. Quatro rodas dirigíveis, dos quais dois têm imobilizadores.

elumatec AG
Pinacher Straße, 61
75417 Mühlacker
Germany

Tel +49 7041-14-184
sales@elumatec.com
www.elumatec.com

The right to make technical alterations is reserved.

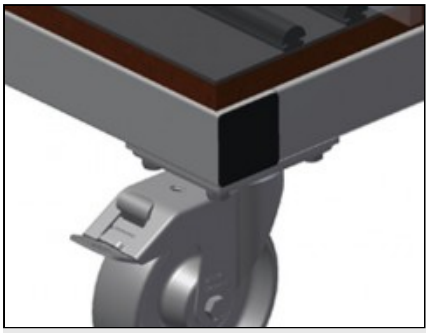

Rodas dirigíveis

Quatro rodas dirigíveis, dos quais dois têm imobilizadores, oferecem uma elevada mobilidade e um manuseamento fácil e seguro

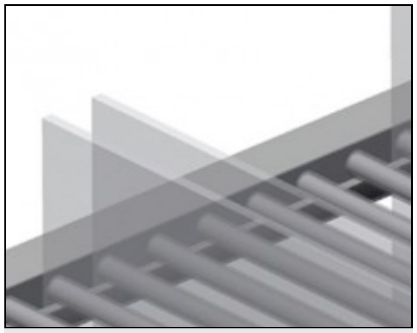

Divisória do compartimento com proteção de plástico

Divisória do compartimento ajustável em altura. Todas as áreas de apoio apresentam um revestimento anti-deslizante de PVC, deste modo, evita-se a danificação do vidro durante o armazenamento.

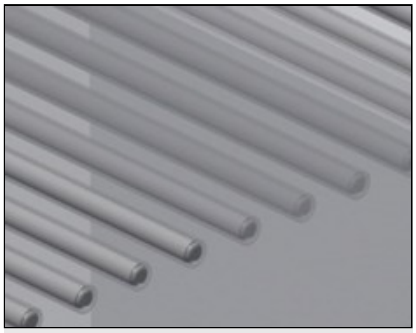

Fácil carregamento e descarga

Acesso rápido devido ao armazenamento ordenado

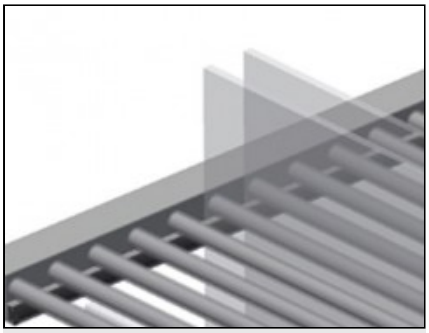

Apoio com perfil de borracha

Área de apoio revestida com perfil de borracha, protege o vidro contra danos

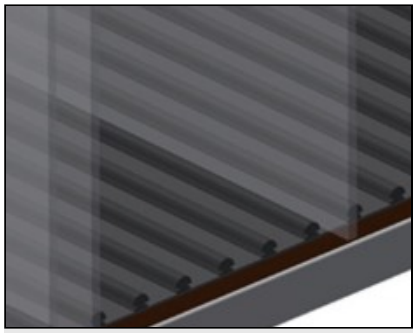

Apoio com placa de madeira e feltro

Área de apoio inferior com feltro. Barras de plástico adicionais na placa de piso

elumatec AG
Pinacher Straße, 61
75417 Mühlacker
Germany

Tel +49 7041-14-184
sales@elumatec.com
www.elumatec.com

The right to make technical alterations is reserved.

GF / CARRINHOS

MODELOS

GF 1000



DIMENSÃO E PESO

Comprimento (mm)	1.180
Largura (mm)	850
Altura (mm)	1.360
Peso (kg)	95

CAPACIDADE DE ARMAZENAGEM

Compartimentos	20
Largura interna (mm)	30
Capacidade de carga (kg)	400

CARACTERÍSTICAS

Rodas rotativas	4
Rodas rotativas com trava de bloqueio	2
Diâmetro das rodas rotativas (mm)	125

Incluído ● Disponível ○

elumatec AG
Pinacher Straße, 61
75417 Mühlacker
Germany

Tel +49 7041-14-184
sales@elumatec.com
www.elumatec.com

The right to make technical alterations is reserved.