BW

CARRINHOS

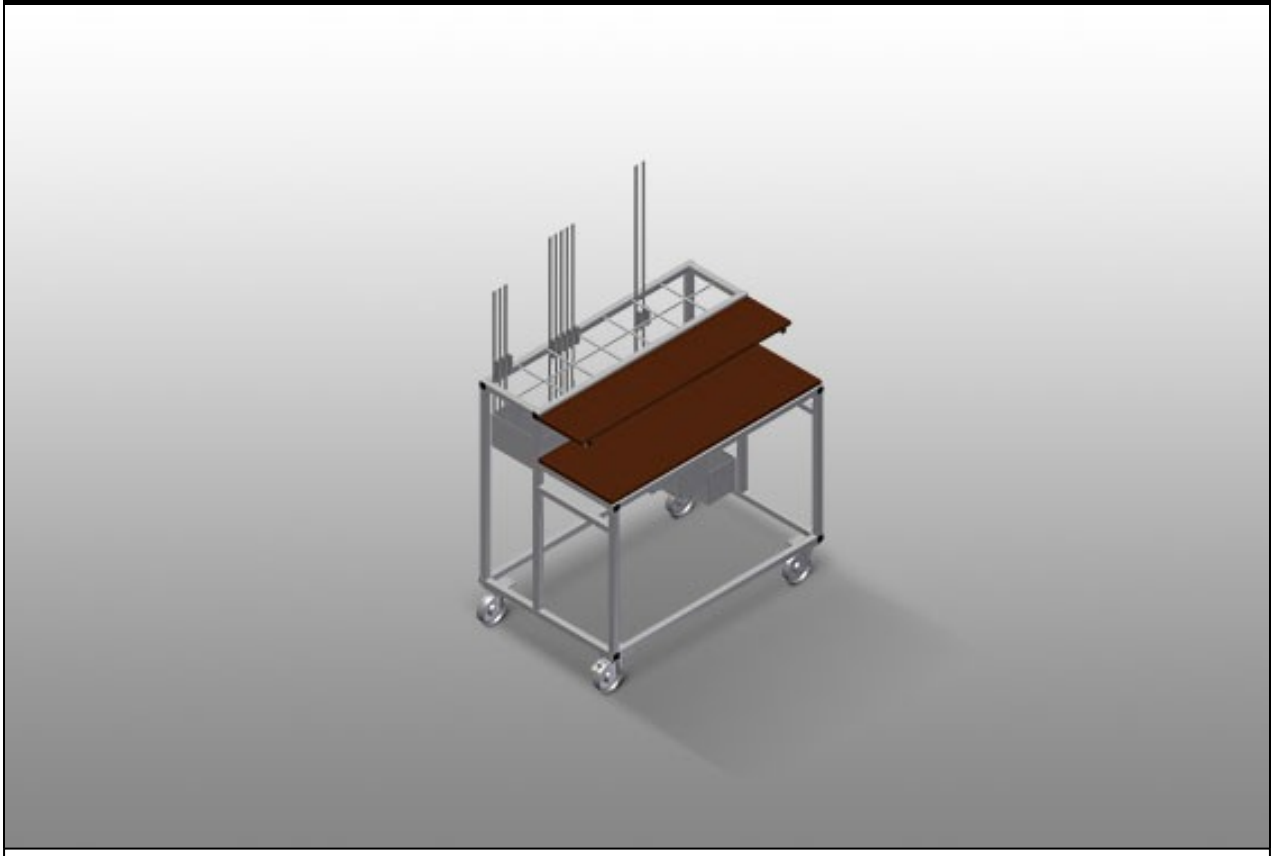

Carro para ferragens para uma clara disponibilização das ferragens. Construção robusta em aço. Dois compartimentos de arrumação em madeira. Dispositivo de suporte para uma unidade de punção. Quatro rodas dirigíveis, dos quais dois têm imobilizadores.

elumatec AG
Pinacher Straße, 61
75417 Mühlacker
Germany

Tel +49 7041-14-184
sales@elumatec.com
www.elumatec.com

The right to make technical alterations is reserved.

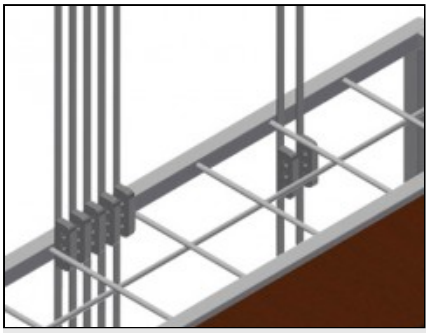

Compartimentos de arrumação

Sete compartimentos de arrumação para ferragens, em níveis escadeados, tamanho do compartimento 190 x 265 mm

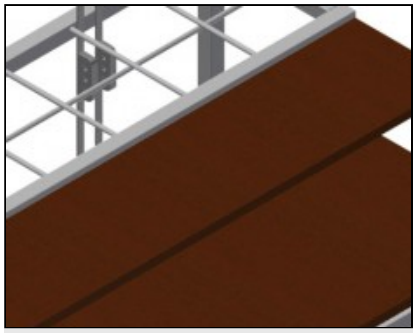

Apoio

Duas prateleiras para colocar ferramentas e acessórios

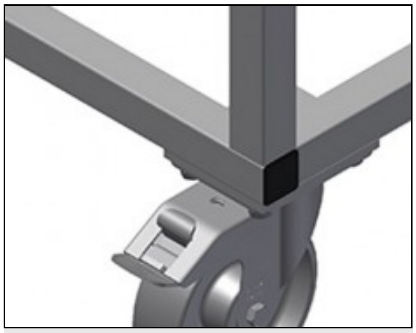

Rodas dirigíveis

Quatro rodas dirigíveis, dos quais dois têm imobilizadores, oferecem uma elevada mobilidade e um manuseamento fácil e seguro

elumatec AG
Pinacher Straße, 61
75417 Mühlacker
Germany

Tel +49 7041-14-184
sales@elumatec.com
www.elumatec.com

The right to make technical alterations is reserved.

BW / CARRINHOS

MODELOS

BW 7002



DIMENSÃO E PESO

Comprimento (mm)	1.100
Largura (mm)	710
Altura (mm)	1.090
Peso (kg)	50

CAPACIDADE DE ARMAZENAGEM

Compartimentos	7
Prateleiras de madeira	2
Capacidade de carga (kg)	300

CARACTERÍSTICAS

Rodas rotativas	4
Rodas rotativas com trava de bloqueio	2
Diâmetro das rodas rotativas (mm)	125

Incluído ● Disponível ○

elumatec AG
Pinacher Straße, 61
75417 Mühlacker
Germany

Tel +49 7041-14-184
sales@elumatec.com
www.elumatec.com

The right to make technical alterations is reserved.