AW

CARRINHOS

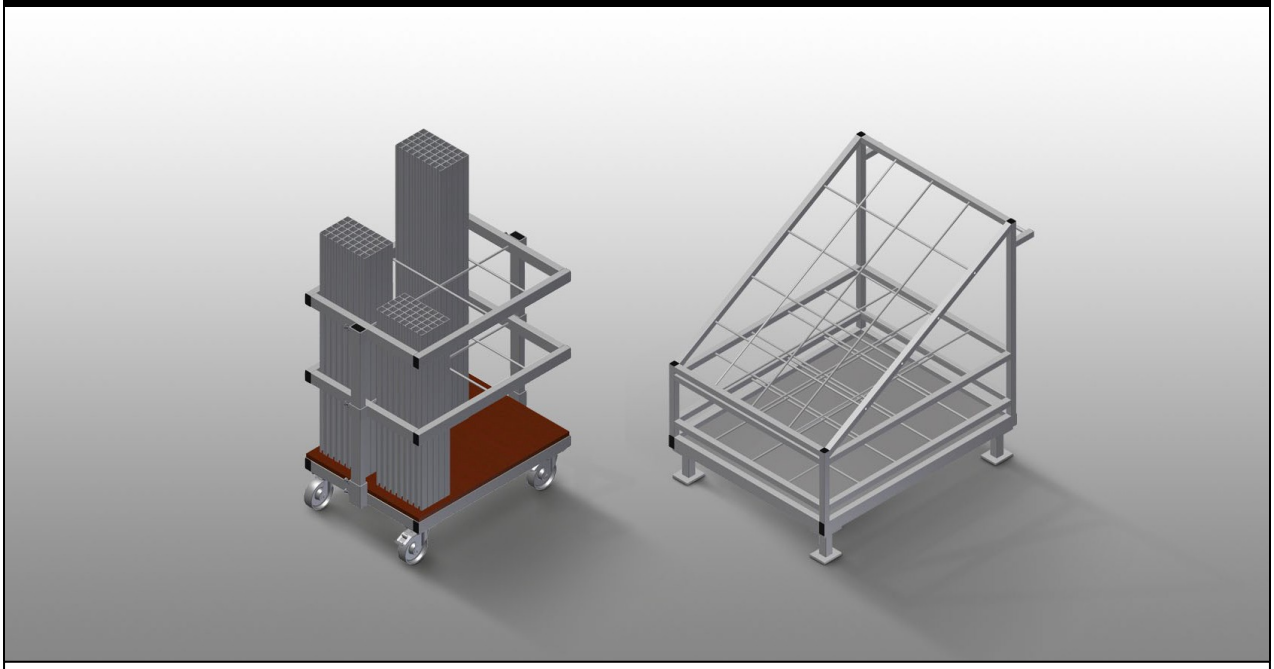

Carro para transportar e disponibilizar de forma ordenada perfis de reforço já cortados. Construção robusta em aço. Armazenamento e transporte verticais de perfis de aço. Medidas exteriores reduzidas. Arranjo claro de perfis para comprimentos fixos.
AW 800: Quatro rodas dirigíveis, dos quais dois têm imobilizadores.
AW 1100: Pode ser transportada por empilhadora.

elumatec AG
Pinacher Straße, 61
75417 Mühlacker
Germany

Tel +49 7041-14-184
sales@elumatec.com
www.elumatec.com

The right to make technical alterations is reserved.

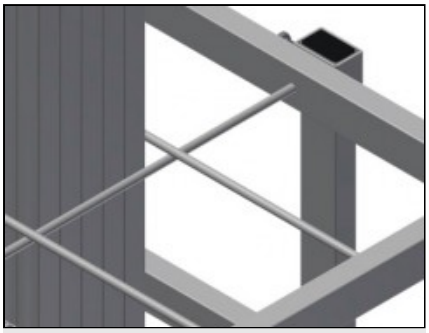

Compartimentos AW 800

Seis compartimentos, tamanho do compartimento 190 x 265 mm

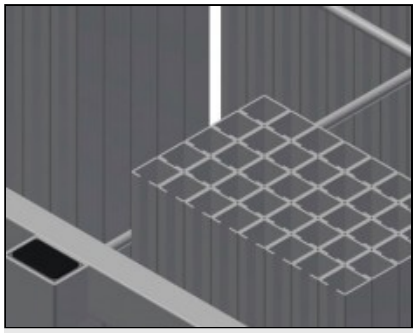

Quadros para painéis AW 800

Dois quadros para painéis, com altura ajustável

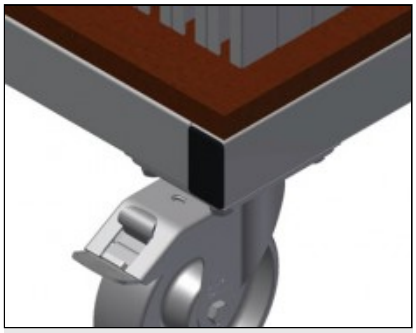

Rodas dirigíveis AW 800

Quatro rodas dirigíveis, dos quais dois têm imobilizadores, oferecem uma elevada mobilidade e um manuseamento fácil e seguro

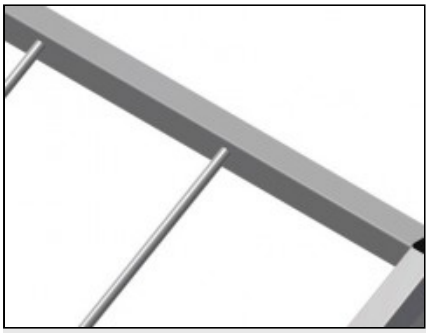

Compartimentos AW 1100

20 compartimentos, tamanho do compartimento 200 x 200 mm

elumatec AG
Pinacher Straße, 61
75417 Mühlacker
Germany

Tel +49 7041-14-184
sales@elumatec.com
www.elumatec.com

The right to make technical alterations is reserved.

AW / CARRINHOS

MODELOS

AW 800

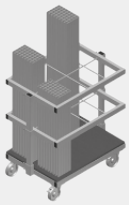

AW 1100



DIMENSÃO E PESO

AW 800 / AW 1100

Comprimento (mm)	800 / 1.100
Largura (mm)	600 / 900
Altura (mm)	960 / 1.100
Peso (kg)	35 / 80

CAPACIDADE DE ARMAZENAGEM

AW 800 / AW 1100

Compartimentos	6 / 20
Capacidade de carga (kg)	400 / 600

CARACTERÍSTICAS

AW 800

Rodas rotativas	4
Rodas rotativas com trava de bloqueio	2
Diâmetro das rodas rotativas (mm)	125

AW 1100

No elemento corrediço (duas rodas rotativas com trava de bloqueio e duas rodas fixas - Diâmetro das rodas rotativas 125 mm)	○

Incluído ● Disponível ○

elumatec AG
Pinacher Straße, 61
75417 Mühlacker
Germany

Tel +49 7041-14-184
sales@elumatec.com
www.elumatec.com

The right to make technical alterations is reserved.