elumatec

a voilàp company

VR

ROLOTOKI PIONOWE

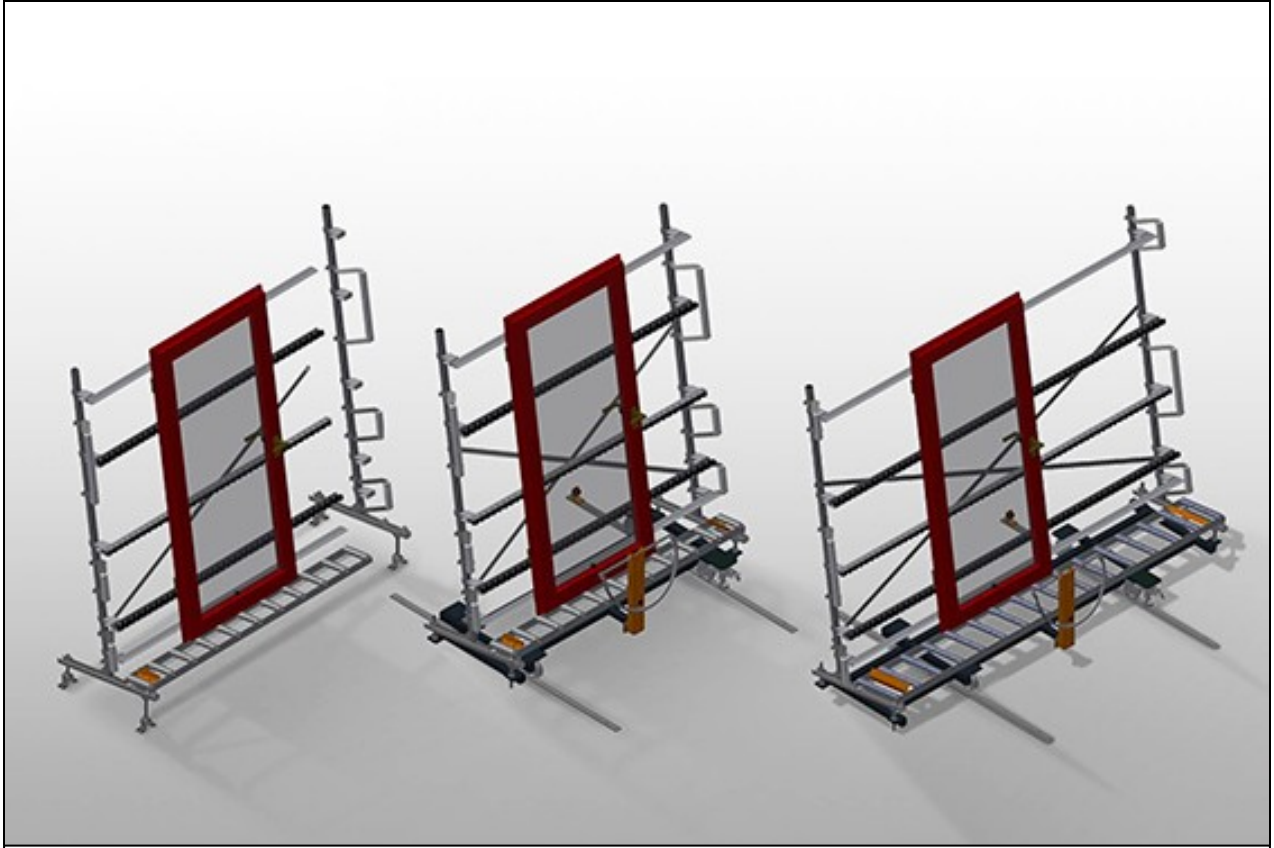

Pionowy podajnik rolkowy przeznaczony do transportu elementów do kolejnej obróbki oraz do transportu lub magazynowania i sortowania gotowych okien. Wygodne pozycjonowanie elementów okiennych.
VR 2000 / VR 3000 / VR 4000 / VR 2003 / VR 3003 / VR 4003: Możliwość rozbudowy w systemie modułowym. Każdy zespół podajnika rolkowego o długości 2.000/3.000/4.000 mm (zgodnie z modelem). Listwy ślizgowe z tworzywa sztucznego, góra i dół. Trzy listwy rolkowe z rolkami gumowymi, średnica 50 mm. Jednostka podstawowa bez podpory końcowej.
VR 2000 F / VR 3000 F / VR 4000 F / VR 2003 F / VR 3003 F / VR 4003 F: Każdy zespół podajnika rolkowego o długości 2.000/3.000/4.000 mm (zgodnie z modelem). Listwy ślizgowe z tworzywa sztucznego, góra i dół. Trzy listwy rolkowe z rolkami gumowymi, średnica 50 mm. Jednostka podstawowa z podporą końcową. Pionowy podajnik rolkowy na szynach z kółkami jezdnymi, przesuwny.
VR 3000 DF / VR 4000 DF / VR 3003 DF / VR 4003 DF: Każdy zespół podajnika rolkowego o długości 3.000/4.000 mm (zgodnie z modelem). Listwy ślizgowe z tworzywa sztucznego, góra i dół. Trzy listwy rolkowe z rolkami gumowymi, średnica 50 mm. Jednostka podstawowa z podporą końcową. Pionowy podajnik rolkowy na szynach z kółkami jezdnymi, przesuwny. Podajnik rolkowy można obracać o 360°.

elumatec AG
Pinacher Straße, 61
75417 Mühlacker
Germany

Tel +49 7041-14-184
sales@elumatec.com
www.elumatec.com

The right to make technical alterations is reserved.

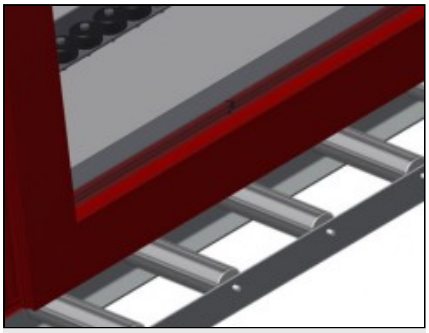

Rolki nośne VR 2000 / VR 3000 / VR 4000 / VR 2000F / VR 3000F / VR 4000F / VR 3000DF / VR 4000DF

Kółka transportowe przelotowe, szerokość rolki nośnej 200 mm

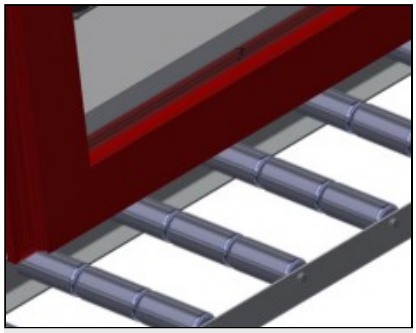

Rolki nośne VR 2003 / VR 3003 / VR 4003 / VR 2003F / VR 3003F / VR 4003F / VR 3003DF / VR 4003DF

Kółka transportowe przelotowe, szerokość rolki nośnej 3 x 120 mm

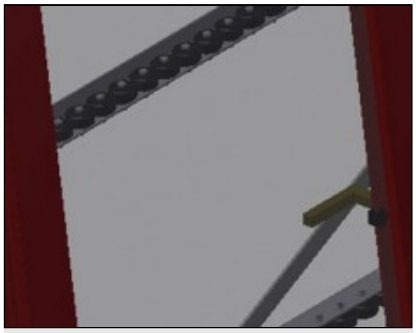

Listwy rolkowe

Trzy listwy rolkowe z rolkami gumowymi, średnica 50 mm

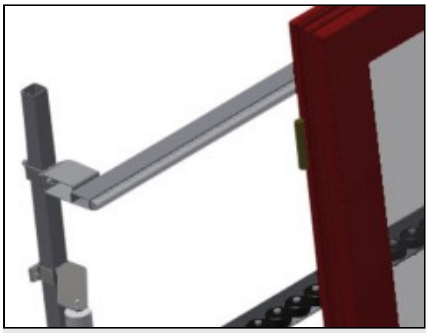

Tylne podpory

Tylne podpory profilowe w formie listew ślizgowych z tworzywa sztucznego, góra i dół

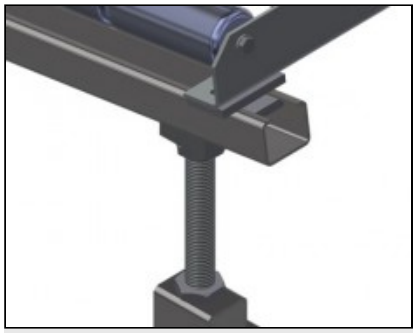

Podajnik rolkowy, regulacja wysokości VR 2000 / VR 3000 / VR 4000 / VR 2003 / VR 3003 / VR 4003

Dolna wysokość podajnika rolkowego, regulowana na stópkach

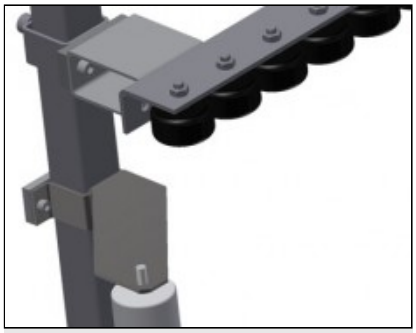

Listwa rolkowa, regulacja wysokości VR 2000 / VR 3000 / VR 4000 / VR 2003 / VR 3003 / VR 4003

elumatec AG
Pinacher Straße, 61
75417 Mühlacker
Germany

Tel +49 7041-14-184
sales@elumatec.com
www.elumatec.com

The right to make technical alterations is reserved.

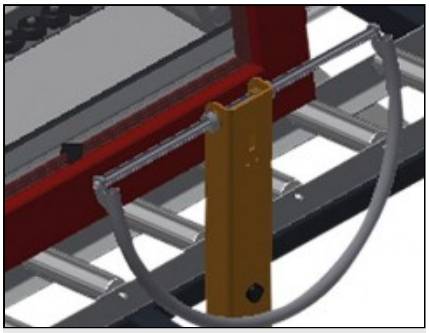

Uchwyt VR 2000F / VR 3000F / VR 4000F / VR 3000DF / VR 4000DF

Uchwyt do łatwego przesuwania podajnika rolkowego na szynach

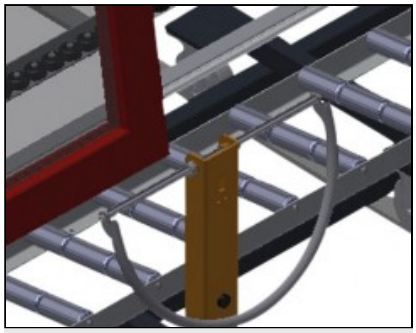

Uchwyt VR 2003F / VR 3003F / VR 4003F / VR 3003DF / VR 4003DF

Uchwyt do łatwego przesuwania podajnika rolkowego na szynach



Układ jezdny (z wyłączeniem VR 2000 / VR 3000 / VR 4000 / VR 2003 / VR 3003 / VR 4003)

Układ jezdny z rolkami obrzeżowymi i hamulcem ustalającym

elumatec AG
Pinacher Straße, 61
75417 Mühlacker
Germany

Tel +49 7041-14-184
sales@elumatec.com
www.elumatec.com

The right to make technical alterations is reserved.

VR / ROLOTOKI PIONOWE

MODELE

VR 2000

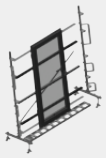

VR 3000

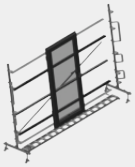

VR 4000

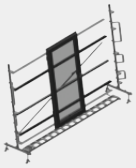

VR 2003

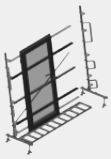

VR 3003

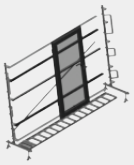

VR 4003

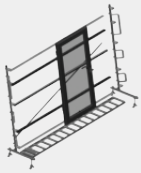

VR 2000 F



VR 3000 F



VR 4000 F



VR 2003 F



VR 3003 F



VR 4003 F

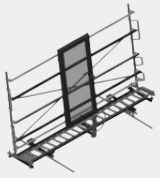

VR 3000 DF

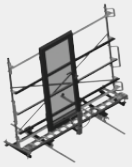

VR 4000 DF



VR 3003 DF



VR 4003 DF

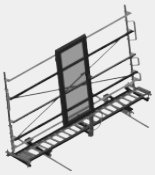

WYMIAR I WAGA

VR 2000 / VR 3000 / VR 4000 / VR 2003 / VR 3003 / VR 4003 / VR 2000 F / VR 3000 F / VR 4000 F / VR 2003 F / VR 3003 F / VR 4003 F / VR 3000 DF / VR 4000 DF / VR 3003 DF / VR 4003 DF

Długość (mm)	2.000 / 3.000 / 4.000 / 2.000 / 3.000 / 4.000 / 2.000 / 3.000 / 4.000 / 2.000 / 3.000 / 4.000 / 3.000 / 4.000 / 3.000 / 4.000
Szerokość (mm)	900 / 900 / 900 / 900 / 900 / 900 / 1.000 / 1.000 / 1.000 / 1.000 / 1.000 / 1.000 / 1.000 / 1.000 / 1.000 / 1.000
Wysokość (mm)	2.400 / 2.400 / 2.400 / 2.400 / 2.400 / 2.400 / 2.490 / 2.490 / 2.490 / 2.490 / 2.490 / 2.490 / 2.490 / 2.490 / 2.490 / 2.490
Wysokość podparcia (mm)	2.100

elumatec AG
Pinacher Straße, 61
75417 Mühlacker
Germany

Tel +49 7041-14-184
sales@elumatec.com
www.elumatec.com

The right to make technical alterations is reserved.

WYMIAR I WAGA

Waga (kg)	80 / 120 / 200 / 100 / 120 / 220 / 100 / 140 / 200 / 120 / 180 / 200 / 180 / 220 / 200 / 240
VR 2000 / VR 3000 / VR 4000 / VR 2000 F / VR 3000 F / VR 4000 F / VR 3000 DF / VR 4000 DF	
Szerokość rolek nośnych (mm)	200
VR 2003 / VR 3003 / VR 4003 / VR 2003 F / VR 3003 F / VR 4003 F / VR 3003 DF / VR 4003 DF	
Rolki nośne podzielone na 3 części (mm)	3 x 120

elumatec AG
Pinacher Straße, 61
75417 Mühlacker
Germany

Tel +49 7041-14-184
sales@elumatec.com
www.elumatec.com

The right to make technical alterations is reserved.

SPECYFIKACJE

Ładowność (kg)	200
Mini-przenośniki rolkowe z gumowymi rolkami o średnicy 50 mm	3
Jednostka podstawowa z końcowym słupkiem	●
Rolki wprowadzające L= 500 mm (para)	○
Rolki wprowadzające L= 250 mm (para)	○
Dodatkowe listwy rolkowe z rolkami gumowymi góra/dół	○
VR 2000 F / VR 3000 F / VR 4000 F / VR 2003 F / VR 3003 F / VR 4003 F / VR 3000 DF / VR 4000 DF / VR 3003 DF / VR 4003 DF	
Pionowy przenośnik rolkowy przesuwany na ruchomych torach, z kołami kołnierzowymi	●
Tor 2,0 m z lewej i z prawej	○
VR 3000 DF / VR 4000 DF / VR 3003 DF / VR 4003 DF	
Przenośnik rolkowy można obrócić o 360°	●
VR 2000 / VR 3000 / VR 4000 / VR 2003 / VR 3003 / VR 4003	
Słupek końcowy	○
VR 2000 / VR 3000 / VR 4000 / VR 2000 F / VR 3000 F / VR 4000 F / VR 3000 DF / VR 4000 DF	
Osłony profilu dla Rb = 200 mm	○
Odbój ogranicznika Rb L= 200 mm	○
VR 2003 / VR 3003 / VR 4003 / VR 2003 F / VR 3003 F / VR 4003 F / VR 3003 DF / VR 4003 DF	
Osłony profilu dla Rb= 3x120 mm	○
Odbój ogranicznika Rb L= 3x120 mm	○

Included ● Available ○

elumatec AG
Pinacher Straße, 61
75417 Mühlacker
Germany

Tel +49 7041-14-184
sales@elumatec.com
www.elumatec.com

The right to make technical alterations is reserved.