elumatec

a voilàp company

VE

STOŁY MONTAŻOWE

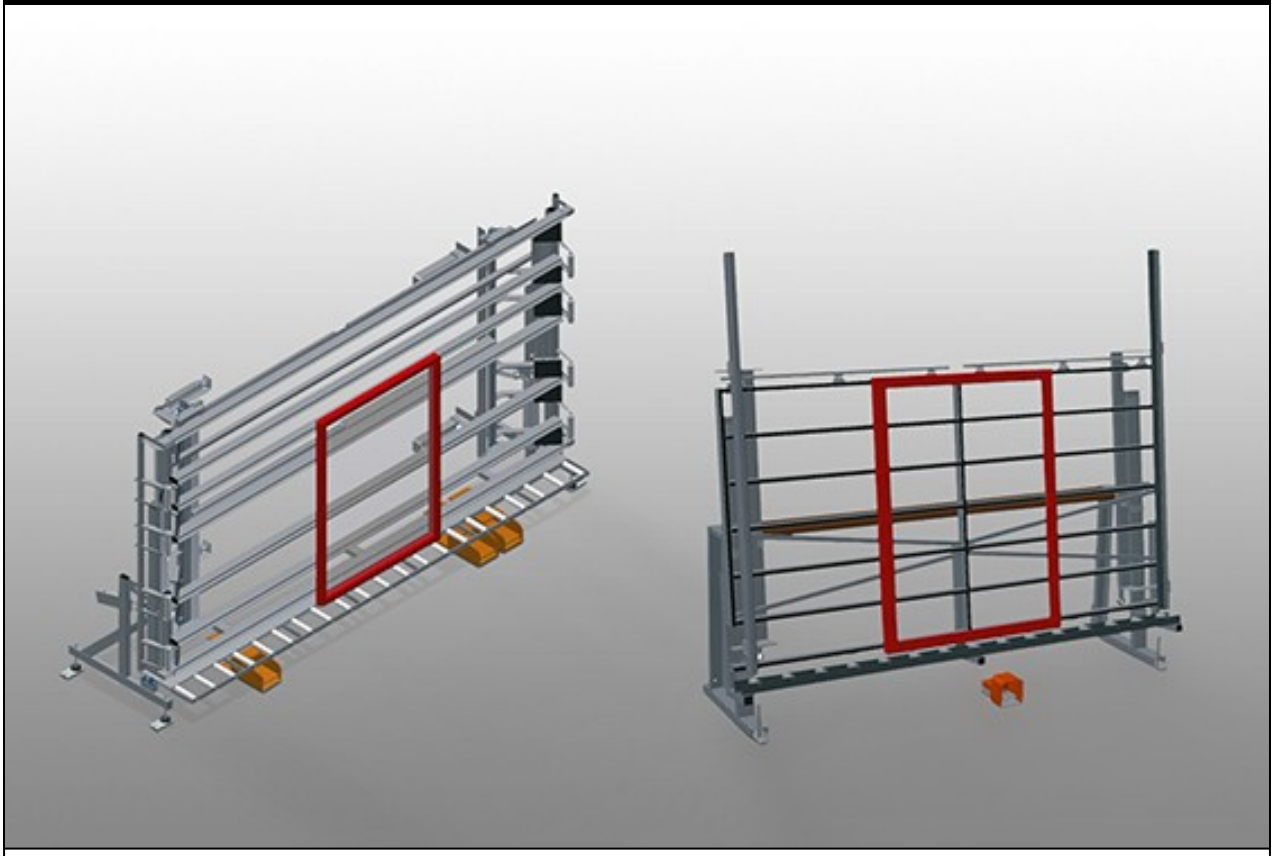

Jednostka do kontroli i szklenia w ramach szklenia i kontroli końcowej w produkcji indywidualnej i seryjnej. Szybki, dokładny montaż okien, drzwi i elementów. Stabilna konstrukcja stalowa. Prosta obsługa włącznikiem nożnym.

VE 3000 / VE 4000: Dokładność dzięki równoległemu dociskowi belek mocujących. Bezstopniowa regulacja wysokości. Dwie składane pneumatycznie i przesuwne belki dociskowe i przyłącze sprężonego powietrza, poczwórne.

VE 3000/60: Dokładność dzięki równoległemu dociskowi belek mocujących z ręcznie obracanymi belkami dociskowymi. Pneumatyczne centrowanie środkowe, półka na narzędzia i przyłącze sprężonego powietrza, poczwórne.

elumatec AG
Pinacher Straße, 61
75417 Mühlacker
Germany

Tel +49 7041-14-184
sales@elumatec.com
www.elumatec.com

The right to make technical alterations is reserved.

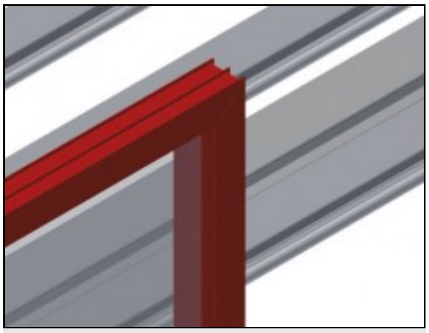

Tylne podpory VE 3000 / VE 4000

Tylne podpory profilowe w formie listew ślizgowych z tworzywa sztucznego

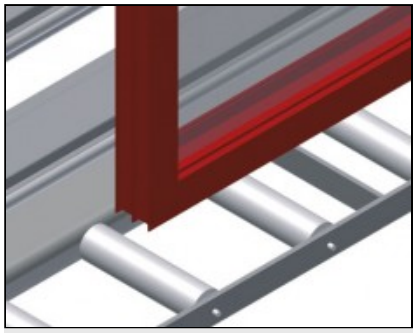

Podstawa VE 3000

Dolny podajnik rolkowy z rolkami nośnymi L = 200 mm

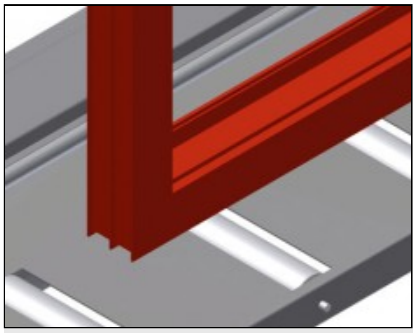

Podstawa VE 4000

Dolny podajnik rolkowy z rolkami nośnymi L = 200 mm

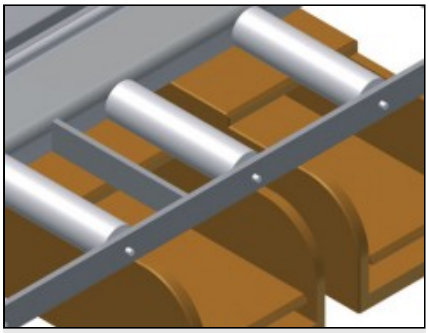

Włącznik nożny VE 3000

Wszystkie funkcje regulowane są zaworami nożnymi

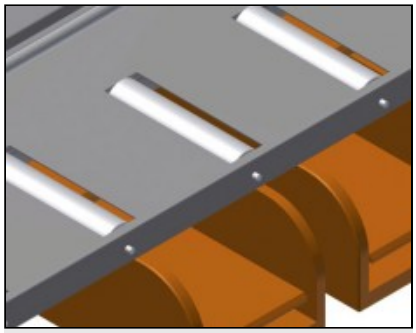

Włącznik nożny VE 4000

Wszystkie funkcje regulowane są zaworami nożnymi

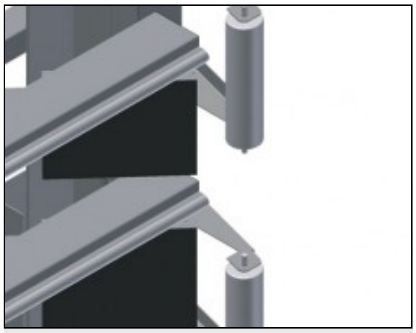

Belka dociskowa VE 3000 / VE 4000

Jednoczesne, synchroniczne rozłożenie i przesunięcie belek dociskowych, co ogranicza do minimum zapotrzebowanie czasowe przy otwieraniu i zamykaniu prasy. Zapewnia to swobodny przebieg okna

elumatec AG
Pinacher Straße, 61
75417 Mühlacker
Germany

Tel +49 7041-14-184
sales@elumatec.com
www.elumatec.com

The right to make technical alterations is reserved.

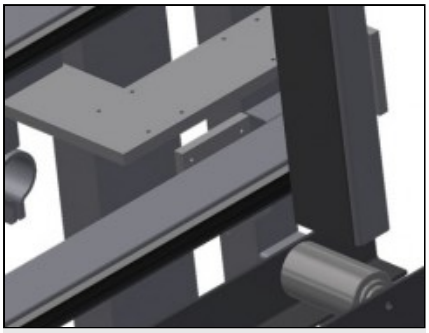

Belka dociskowa VE 3000/60

Pneumatyczne centrowanie środkowe. Dokładność dzięki równoległemu dociskowi belek mocujących



Tylne podpory VE 3000/60

Tylne podpory profilowe w formie listew ślizgowych z tworzywa sztucznego

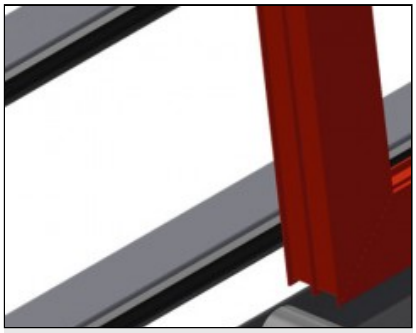

Podstawa VE 3000/60

Dolny podajnik rolkowy z rolkami nośnymi L = 120 mm

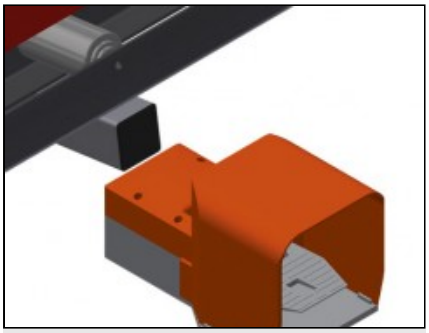

Włącznik nożny VE 3000/60

Wszystkie funkcje regulowane są zaworami nożnymi

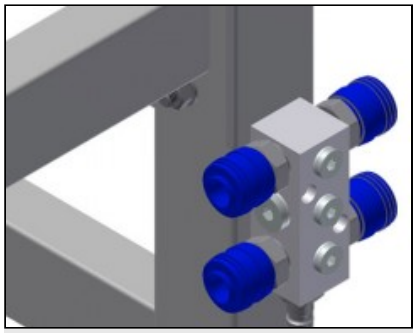

Przyłącze sprężonego powietrza, poczwórne

Przyłącze sprężonego powietrza, poczwórne do podłączania narzędzi pneumatycznych

elumatec AG
Pinacher Straße, 61
75417 Mühlacker
Germany

Tel +49 7041-14-184
sales@elumatec.com
www.elumatec.com

The right to make technical alterations is reserved.

VE / STOŁY MONTAŻOWE

MODELE

VE 3000



VE 4000



VE 3000/60



WYMIAR I WAGA

VE 3000 / VE 4000 / VE 3000/60

Długość (mm)	4.410 / 5.440 / 3.050
Szerokość (mm)	1.180 / 1.180 / 900
Wysokość (mm)	2.600
Szerokość dolnego przenośnika rolkowego (mm)	200 / 200 / 120
Waga (kg)	470 / 580 / 370

ZACISKANIE CZĘŚCI

VE 3000 / VE 4000 / VE 3000/60

Maksymalna szerokość zaciskania (mm)	3.000 / 4.000 / 2.800
Minimalna szerokość zaciskania (mm)	400 / 390 / 390
Wysokość sztang zaciskowych (mm)	2.300
Szerokość sztang zaciskowych (mm)	120 / 200 / 100

VE 3000/60

Środkowanie pneumatyczne	●

elumatec AG
Pinacher Straße, 61
75417 Mühlacker
Germany

Tel +49 7041-14-184
sales@elumatec.com
www.elumatec.com

The right to make technical alterations is reserved.

SPECYFIKACJE

VE 3000 / VE 4000 / VE 3000/60	
Ładowność (kg)	200
Poczwórne przyłącze sprężonego powietrza	●
Ciśnienie powietrza roboczego (bar)	7
Zużycie powietrza około (l/min)	35
VE 3000 / VE 4000	
Regulowana wysokość (mm)	500
Wysokość regulowana bezstopniowo	●
Pneumatyczna regulacja nachylenia 0° – 8°	○
Rolki wprowadzające z prawej, kompletne L= 2052 mm	○
Rolki wprowadzające z lewej, kompletne L= 2052 mm	○
Osłony profilu dla Rb = 200 mm	○
Jednostka ruchoma	○
Tor 2,0 m z lewej i z prawej	○
VE 3000/60	
Półka na narzędzia	●
Regulowana wysokość	○

Included ● Available ○

elumatec AG
Pinacher Straße, 61
75417 Mühlacker
Germany

Tel +49 7041-14-184
sales@elumatec.com
www.elumatec.com

The right to make technical alterations is reserved.