elumatec

a voilàp company

TMT

STOŁY MONTAŻOWE



Stół montażowy do wstępnego montażu okuć i uszczelek. Stabilna konstrukcja stalowa. Stół roboczy do wszystkich zadań związanych z montażem wstępnym okuć i uszczelek do okien i drzwi. Wyposażony w dwa zaciski. Układ mocowania do profili o głębokości 45 - 120 mm i szerokości w świetle 50 - 150 mm. Możliwość regulacji położenia zacisku. Siłownik dociskowy uruchamiany jest za pomocą przełącznika nożnego. Możliwość obracania zamocowanych profili o 180° w krokach co 30° za pomocą przełącznika nożnego, z możliwością blokady. Ramiona podporowe dla długich elementów. Dwa półki do odkładania narzędzi i małych części. Szuflady na narzędzia. Stojak na wkrętarkę lub wiertarkę. Przyłącze sprężonego powitrza, poczwórne. Podwójne, dwubiegunowe gniazdo z uziemieniem.

elumatec AG
Pinacher Straße, 61
75417 Mühlacker
Germany

Tel +49 7041-14-184
sales@elumatec.com
www.elumatec.com

The right to make technical alterations is reserved.

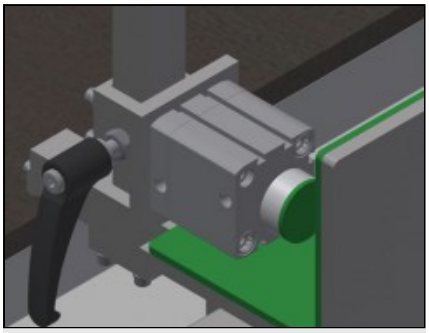

Układ mocowania

Układ mocowania do profili o szerokości 45 – 120 mm i szerokości w świetle 50 – 150 mm Pozycja mocowania ustawiana we wzdłużnymi kierunku profilu. Siłownik zaciskowy aktywowany włącznikiem nożnym

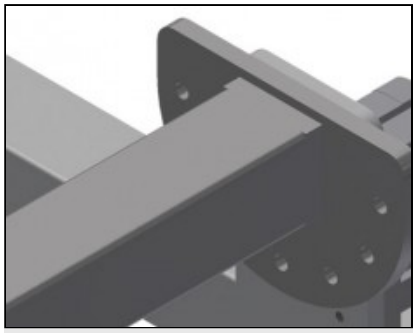

Układ obrotowy

Układ obrotowy 180° do zamocowanych profili ustawiany włącznikiem nożnym w stopniach co 30°

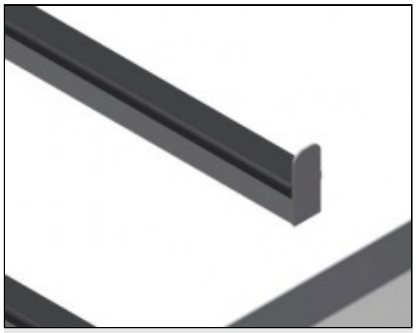

Ramiona podporowe

Ramiona podporowe dla długich części, jak np. wielokrotne blokady. Półki na narzędzia i drobne elementy

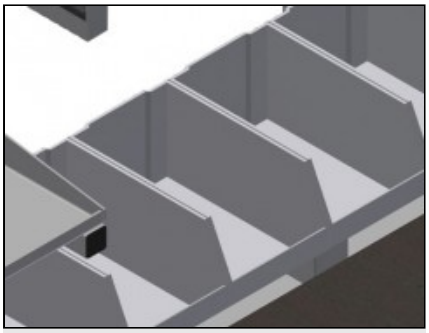

Półka

Półka z pięcioma skrzynkami. Skrzynki z PCW, do niewielkich akcesoriów, na okucia i śruby

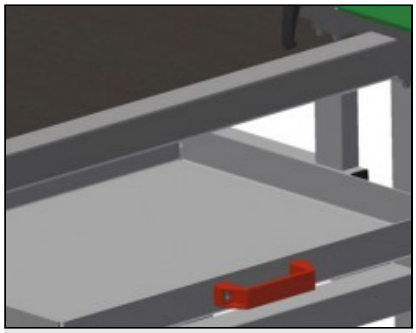

Szuflada

Szuflada na narzędzia. Gumowane półki na narzędzia

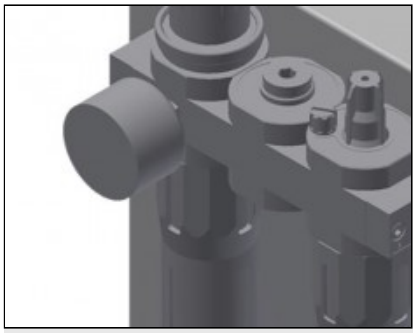

Zespół przygotowania powietrza

Zespół przygotowania powietrza do narzędzi pneumatycznych

elumatec AG
Pinacher Straße, 61
75417 Mühlacker
Germany

Tel +49 7041-14-184
sales@elumatec.com
www.elumatec.com

The right to make technical alterations is reserved.

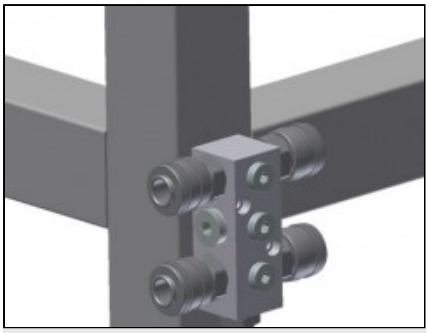

Przyłącze sprężonego powietrza, poczwórne

Przyłącze sprężonego powietrza, poczwórne do podłączania narzędzi pneumatycznych

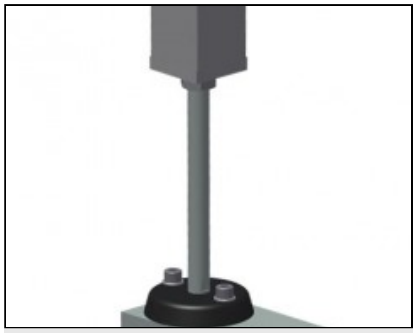

Regulacja wysokości

Wysokość robocza regulowana na stopkach w zakresie 850 – 1000 mm



Uchwyt narzędziowy

Uchwyt narzędziowy do narzędzi pneumatycznych lub elektrycznych

elumatec AG
Pinacher Straße, 61
75417 Mühlacker
Germany

Tel +49 7041-14-184
sales@elumatec.com
www.elumatec.com

The right to make technical alterations is reserved.

TMT / STOŁY MONTAŻOWE

MODELE

TMT 2000



WYMIAR I WAGA

Długość (mm)	2.000
Szerokość (mm)	850
Wysokość (mm)	1.970
Waga (kg)	145

SPECYFIKACJE

Zaciski	2
Półki do odkładania narzędzi i drobnych wyrobów metalowych	2
Szuflady na narzędzia	●
Wspornik wkrętarki lub wiertarki	●
Poczwórne przyłącze sprężonego powietrza	●
Ciśnienie powietrza roboczego (bar)	7
Zużycie powietrza około (l/min)	20
Podwójne gniazda Schuko	●

Included ● Available ○

elumatec AG
Pinacher Straße, 61
75417 Mühlacker
Germany

Tel +49 7041-14-184
sales@elumatec.com
www.elumatec.com

The right to make technical alterations is reserved.