elumatec

a voilàp company

RMT

STOŁY MONTAŻOWE

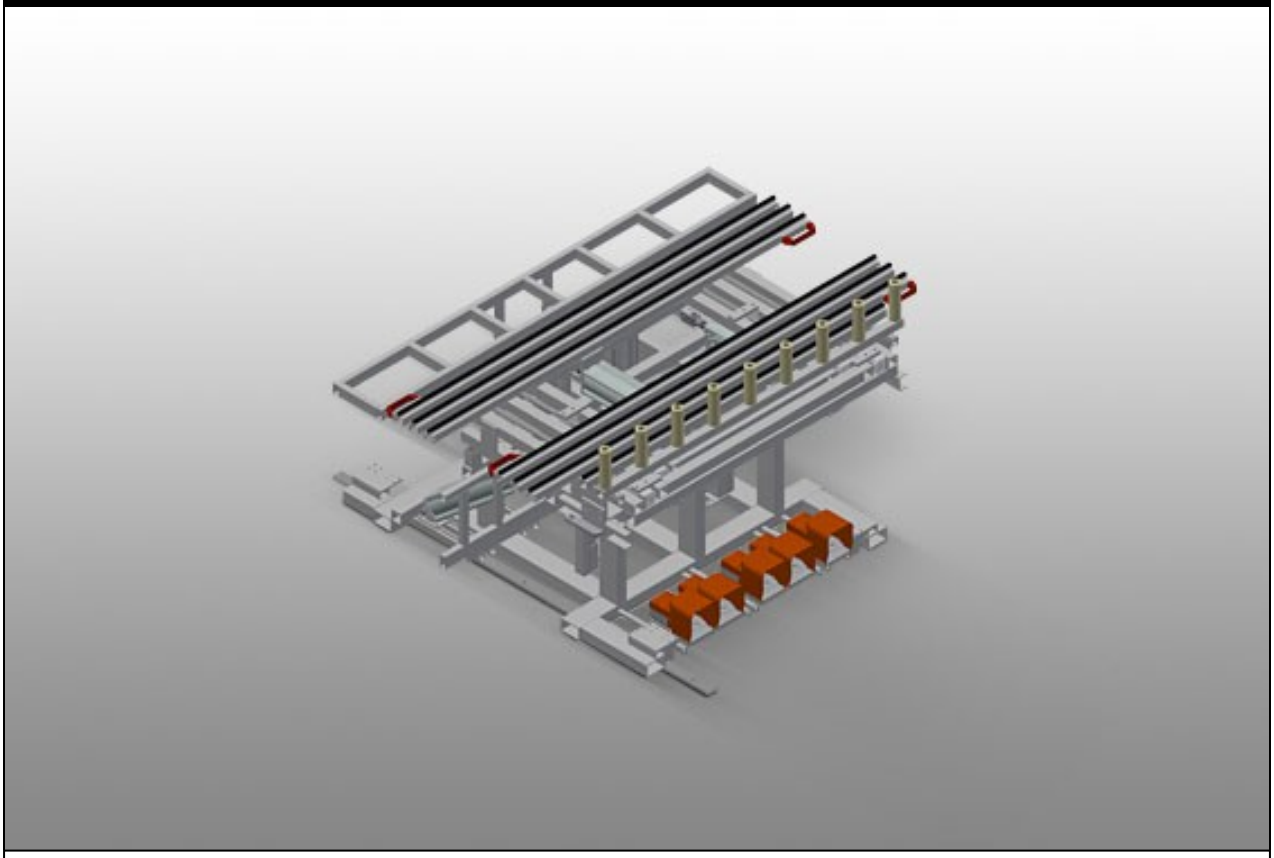

Stabilna konstrukcja stalowa. Montażowy stół uchylny z układem wjazdowym. Wymiary podstawowe 1400 × 2000 mm, po wyciągnięciu 2000 × 2800 mm. Platforma robocza z dwóch wysuwanych słupków podstawy, z listwami szczotkowymi. Minimalny rozmiar platformy roboczej 2000 × 1000 mm. Maksymalny rozmiar platformy roboczej 2800 × 2000 mm. Dwa słupki podstawy tworzą ramę, którą można pneumatycznie, płynnie przesunąć na wysokość w zakresie 1000-2000 mm. Układ podnoszący i przechylania z zaworem nożnym. Podajnik rolkowy zamontowany na stałe z układem podnoszącym 100 mm. Układ podnoszący do przekazania / przejęcia z podajnika rolkowego. Podajnik rolkowy z przodu otwarty do wsuwania na podajnik przekazujący. Układ jezdny z rolkami jednymi i pneumatyczną blokadą z aktywacją boczną. Opcja: Powierzchnia robocza: listwy pokryte filcem do RMT 1400. Zacisk dodatkowy zaworem ręcznym.

elumatec AG
Pinacher Straße, 61
75417 Mühlacker
Germany

Tel +49 7041-14-184
sales@elumatec.com
www.elumatec.com

The right to make technical alterations is reserved.

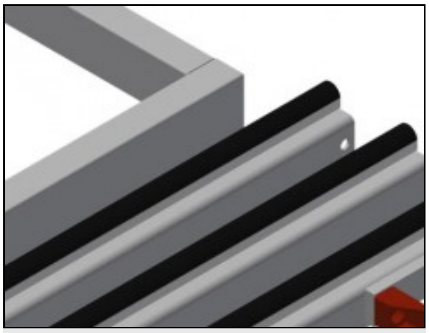

Powierzchnia robocza

Powierzchnia robocza z listwami szczotkowymi

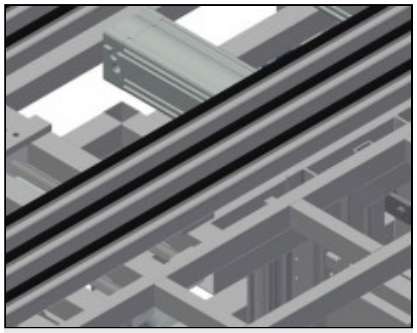

Podparcie robocze

Stół podpierający o regulowanej wysokości do 230 mm poniżej platformy roboczej. Głębokość stołu podpierającego 250 mm, długość 2000 mm

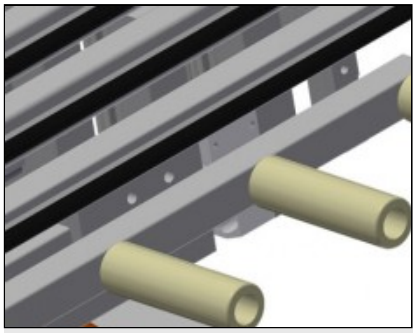

Listwy rolkowe

Podajnik rolkowy z przodu otwarty do wsuwania na podajnik przekazujący. Podajnik rolkowy zamontowany na stałe z układem podnoszącym 100 mm, układ podnoszący do przekazania / przejęcia z podajnika rolkowego

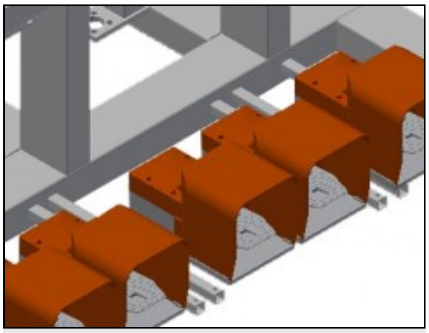

Włącznik nożny

Sterowanie zaworem nożnym. Układ podnoszący i przechylania z zaworem nożnym

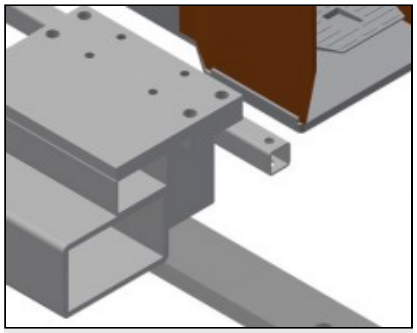

Układ jezdny

Układ jezdny z rolkami jezdnymi i blokadą pneumatyczną z obustronną aktywacją

elumatec AG
Pinacher Straße, 61
75417 Mühlacker
Germany

Tel +49 7041-14-184
sales@elumatec.com
www.elumatec.com

The right to make technical alterations is reserved.

RMT / STOŁY MONTAŻOWE

MODELE

RMT 1400



WYMIAR I WAGA

Długość (mm)	2.000
Szerokość (mm)	1.620
Wysokość (mm)	450

POWIERZCHNIA PODPOROWA

Długość stołu podporowego (mm)	2.000
Głębokość stołu podporowego (mm)	200
Wysokość robocza (mm)	950
Nachylenie powierzchni podporowej	8°
Długość przenośnika rolkowego (mm)	1.600
Średnica rolek (mm)	50
Długość rolek (mm)	150
Ładowność (kg)	300

Included ● Available ○

elumatec AG
Pinacher Straße, 61
75417 Mühlacker
Germany

Tel +49 7041-14-184
sales@elumatec.com
www.elumatec.com

The right to make technical alterations is reserved.