PHW

WÓZKI

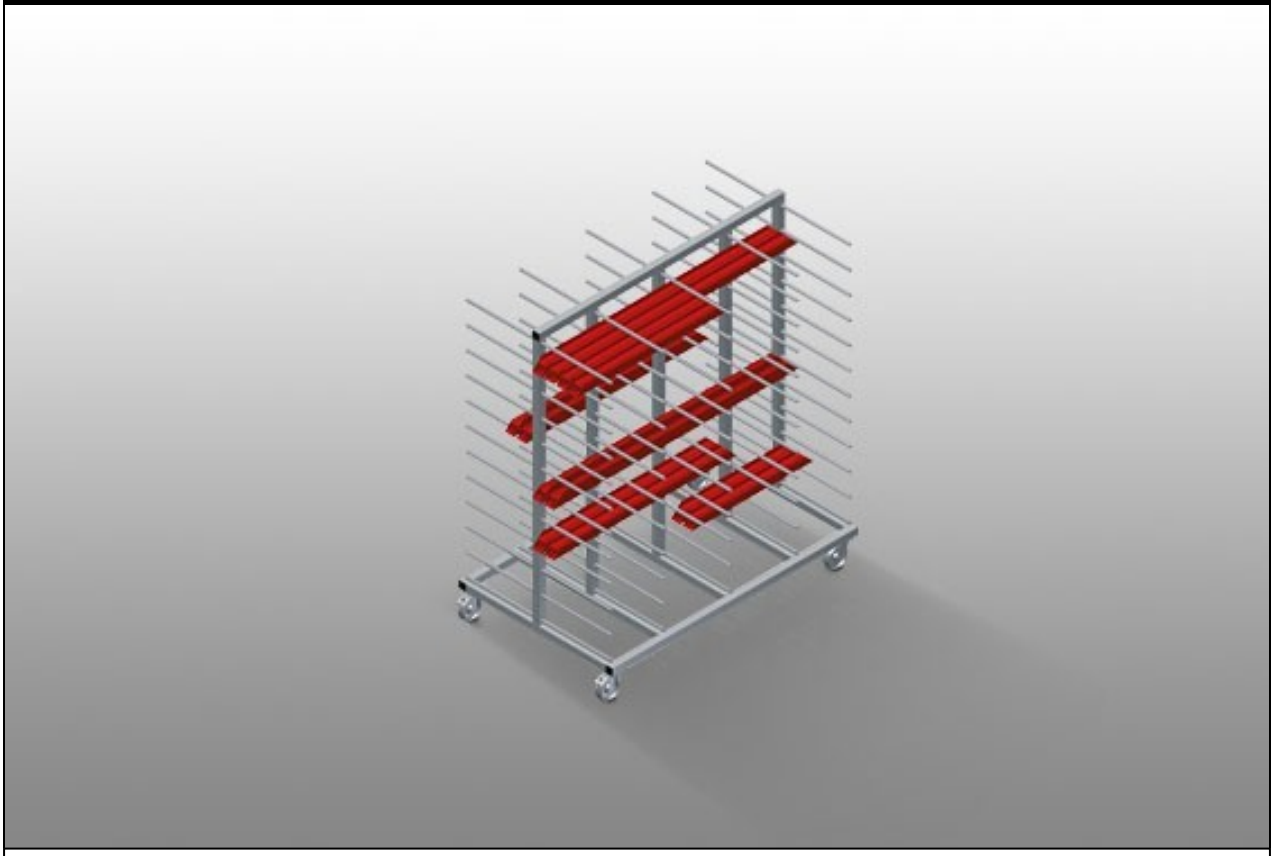

Wózek do poziomego składowania i transportu profili. Stabilna konstrukcja stalowa. Poziomy transport profili. Wózek z obustronnymi wspornikami do profili. Dwanaście półek. Cztery kółka, z których dwa z blokadą.

elumatec AG
Pinacher Straße, 61
75417 Mühlacker
Germany

Tel +49 7041-14-184
sales@elumatec.com
www.elumatec.com

The right to make technical alterations is reserved.

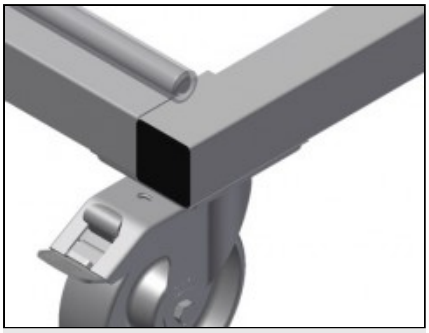

Kółka zwrotne

Cztery kółka zwrotne, z czego dwa z blokadą zapewniają znaczną ruchomość i łatwą, bezpieczną obsługę



Ramiona podporowe

Szerokość przegrody: 120 mm, głębokość przegrody: 450 mm, łatwy załadunek i rozładunek, szybki dostęp dzięki przejrzystemu ułożyskowaniu

elumatec AG
Pinacher Straße, 61
75417 Mühlacker
Germany

Tel +49 7041-14-184
sales@elumatec.com
www.elumatec.com

The right to make technical alterations is reserved.

PHW / WÓZKI

MODELE

PHW 1600

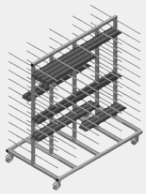

PHW 2000

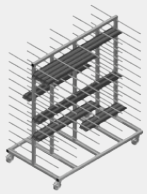

WYMIAR I WAGA

PHW 1600 / PHW 2000

Długość (mm)	1.600 / 2.000
Szerokość (mm)	1.000
Wysokość (mm)	1.850
Waga (kg)	140 / 150

POJEMNOŚĆ SKŁADOWANIA

Półki	24
Szerokość wewnętrzna (mm)	120
Szerokość przedziału (mm)	450
Ładowność (kg)	350

SPECYFIKACJE

Plastikowa osłona	○
Ponumerowane etykiety	○
Koła obrotowe	4
Koła obrotowe z odbojem blokującym	2
Średnica kół obrotowych (mm)	125

Included ● Available ○

elumatec AG
Pinacher Straße, 61
75417 Mühlacker
Germany

Tel +49 7041-14-184
sales@elumatec.com
www.elumatec.com

The right to make technical alterations is reserved.