elumatec

a voilàp company

MS

STOŁY MONTAŻOWE



Stół montażowy do montażu pionowego. Stabilna konstrukcja stalowa Idealny do montażu pionowego. Nadaje się do linii. Płynne ustawienie pozycji pośrednich do ergonomicznej pracy. Regulacja wysokości za pomocą siłownika pneumatycznego. Wspornik rolkowy ze stalowymi rolkami. Powierzchnia nośna stołu z plastikowymi prowadnicami. Dwa poziomo regulowane zaciski profili. Przyłącze sprężonego powietrza, poczwórne.

elumatec AG
Pinacher Straße, 61
75417 Mühlacker
Germany

Tel +49 7041-14-184
sales@elumatec.com
www.elumatec.com

The right to make technical alterations is reserved.

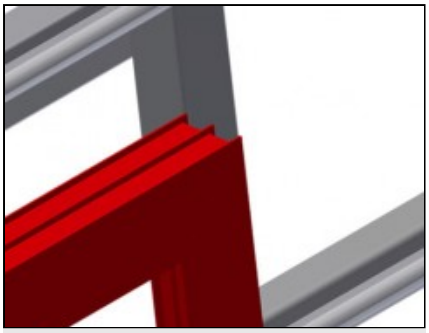

Powierzchnia robocza

Powierzchnia robocza: listwy ślizgowe z tworzywa sztucznego

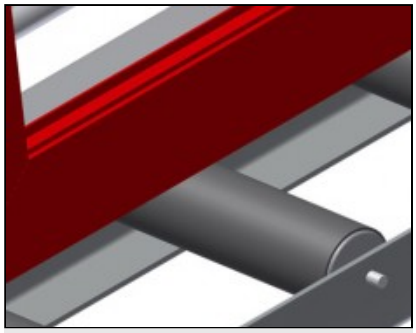

Listwy rolkowe

Dolny podajnik rolkowy z rolkami nośnymi L = 200 mm

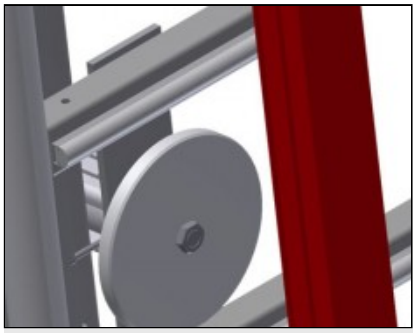

Zacisk

Dwa boczne zaciski materiału mocują profil podczas pracy, wysokość zamocowania profili maks. 200 mm

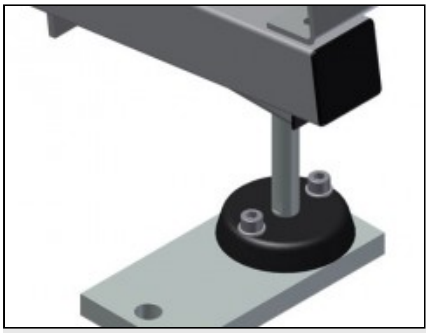

Regulacja wysokości

Możliwość dostosowania wysokości, wysokość robocza regulowana na stopkach

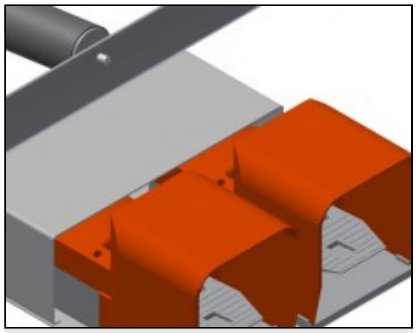

Włącznik nożny

Sterowanie zaworem nożnym. W położeniu pionowym 500 mm pneumatyczna regulacja wysokości, zaciskanie pneumatyczne

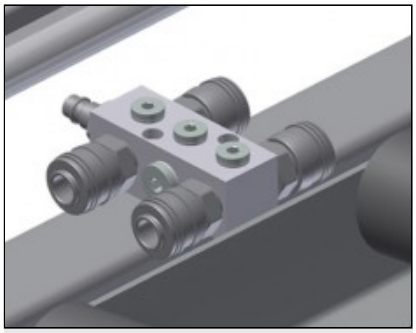

Przyłącze sprężonego powietrza, poczwórne

Poczwórne przyłącze do podłączenia narzędzi pneumatycznych

elumatec AG
Pinacher Straße, 61
75417 Mühlacker
Germany

Tel +49 7041-14-184
sales@elumatec.com
www.elumatec.com

The right to make technical alterations is reserved.

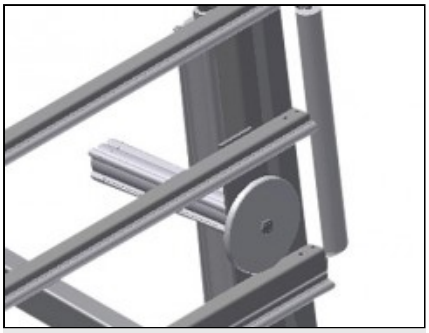

Rolki wprowadzające

Rolki ochronne na początku lub końcu podajnika rolkowego

elumatec AG
Pinacher Straße, 61
75417 Mühlacker
Germany

Tel +49 7041-14-184
sales@elumatec.com
www.elumatec.com

The right to make technical alterations is reserved.

MS / STOŁY MONTAŻOWE

MODELE

MS 3000



MS 4000



WYMIAR I WAGA

MS 3000 / MS 4000

Długość (mm)	3.110 / 4.110
Szerokość (mm)	1.200
Wysokość pionowa (mm)	2.050
Szerokość przenośnika rolkowego (mm)	200
Waga (kg)	330 / 370

POWIERZCHNIA PODPOROWA

Pneumatyczna regulacja wysokości (mm)	500
Pneumatyczna regulacja pionowej wysokości	●
Wyjmowany wspornik profilu	○
Osłony profilu dla rolek nośnych	○
Ładowność (kg)	300

elumatec AG
Pinacher Straße, 61
75417 Mühlacker
Germany

Tel +49 7041-14-184
sales@elumatec.com
www.elumatec.com

The right to make technical alterations is reserved.

SPECYFIKACJE

Przesuwane poziomo zaciski profili	2
Zacisk do przesuwanych profili	○
Płyta wspornikowa L=290 mm	○
Odbój ogranicznika	○
Poczwórne przyłącze sprężonego powietrza	●
Jednostka ruchoma	○
Tor 2,0 m z lewej i z prawej	○
Ciśnienie powietrza roboczego (bar)	7
Zużycie powietrza około (l/min)	35

Included ● Available ○

elumatec AG
Pinacher Straße, 61
75417 Mühlacker
Germany

Tel +49 7041-14-184
sales@elumatec.com
www.elumatec.com

The right to make technical alterations is reserved.