elumatec

a voilàp company

MGS 142

UCINARKI JEDNOGŁOWICOWE



- Idealna piła obrotowa do produkcji seryjnej w warunkach przemysłowych
- Automatycznie otwierająca się osłona ochronna
- Seryjnie z możliwością podłączenia odsysacza wiórów do każdej z głowic.
- Dozujące urządzenie natryskowe
- Załadunek profili od lewej strony i ogranicznik z prawej strony
- Seryjnie wyposażona w tarczę piły

Opcje

- Hydropneumatyczny posuw pił
- Poziome dociski mocujące
- Odsysacz wiórów
- Systemy pomiarowe
- Ustawianie kąta pośredniego za pomocą pokrętła ręcznego i wyświetlacza cyfrowego E 111 (nie dotyczy MGS 142/31)
- Podajniki rolkowe
- Tarcze pił
- Wysokowydajny płyn chłodzący

elumatec AG
Pinacher Straße, 61
75417 Mühlacker
Germany

Tel +49 7041-14-184
sales@elumatec.com
www.elumatec.com

The right to make technical alterations is reserved.

- Silnik o mocy oddawanej 5,5 kW

Piła obrotowa MGS 142/21

Patrz MGS 142 /11, jednak:

- Załadunek profili od prawej strony i ogranicznik z lewej strony

Piła obrotowa MGS 142/31

Patrz MGS 142/11, jednak:

- Rozszczelnienie szczeliny cięcia zapewnia najwyższą jakość cięcia. Nie występuje tarcie piły o materiał podczas ruchu powrotnego tarczy.
- Zakres pochylenia 90°, stały
- Długość 910 mm, głębokość 1335 mm, wysokość 1840 mm, masa 580 kg

elumatec AG
Pinacher Straße, 61
75417 Mühlacker
Germany

Tel +49 7041-14-184
sales@elumatec.com
www.elumatec.com

The right to make technical alterations is reserved.



a-Piła obrotowa MGS 142/31

Otwór szczeliny cięcia

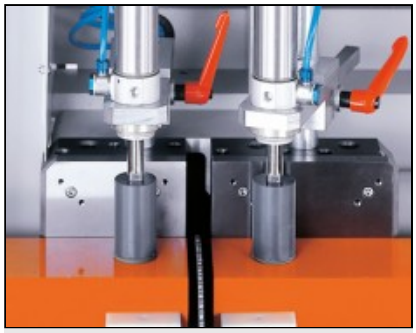

a-Piła obrotowa MGS 142/31

Otwór szczeliny cięcia

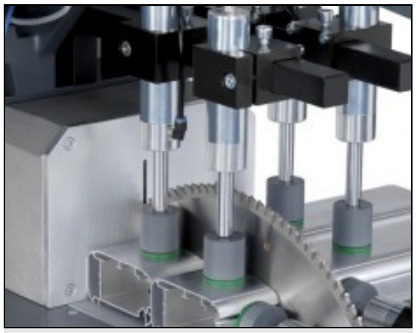

Piła obrotowa MGS 142/11

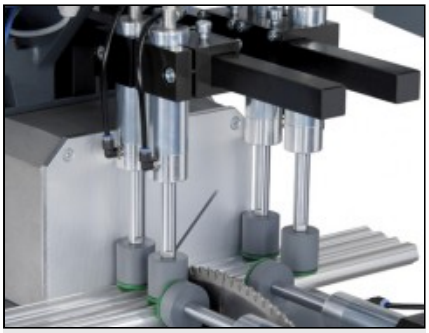

Piła obrotowa MGS 142/11



Piła obrotowa MGS 142/11

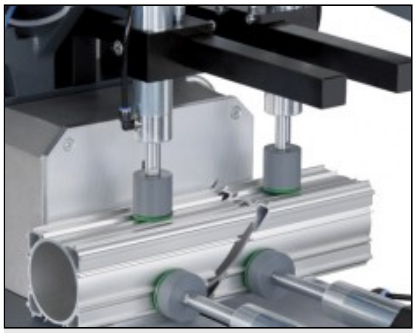

Piła obrotowa MGS 142/11

elumatec AG
Pinacher Straße, 61
75417 Mühlacker
Germany

Tel +49 7041-14-184
sales@elumatec.com
www.elumatec.com

The right to make technical alterations is reserved.

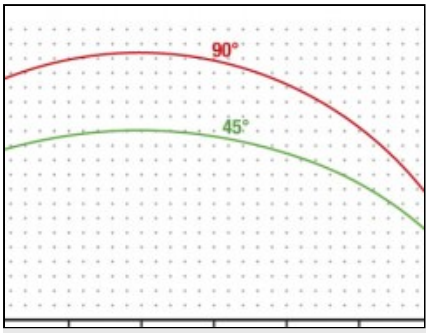

Piła obrotowa MGS 142

Diagram cięcia MGS 142

elumatec AG
Pinacher Straße, 61
75417 Mühlacker
Germany

Tel +49 7041-14-184
sales@elumatec.com
www.elumatec.com

The right to make technical alterations is reserved.