elumatec

a voilàp company

MGS 105

UCINARKI JEDNOGŁOWICOWE

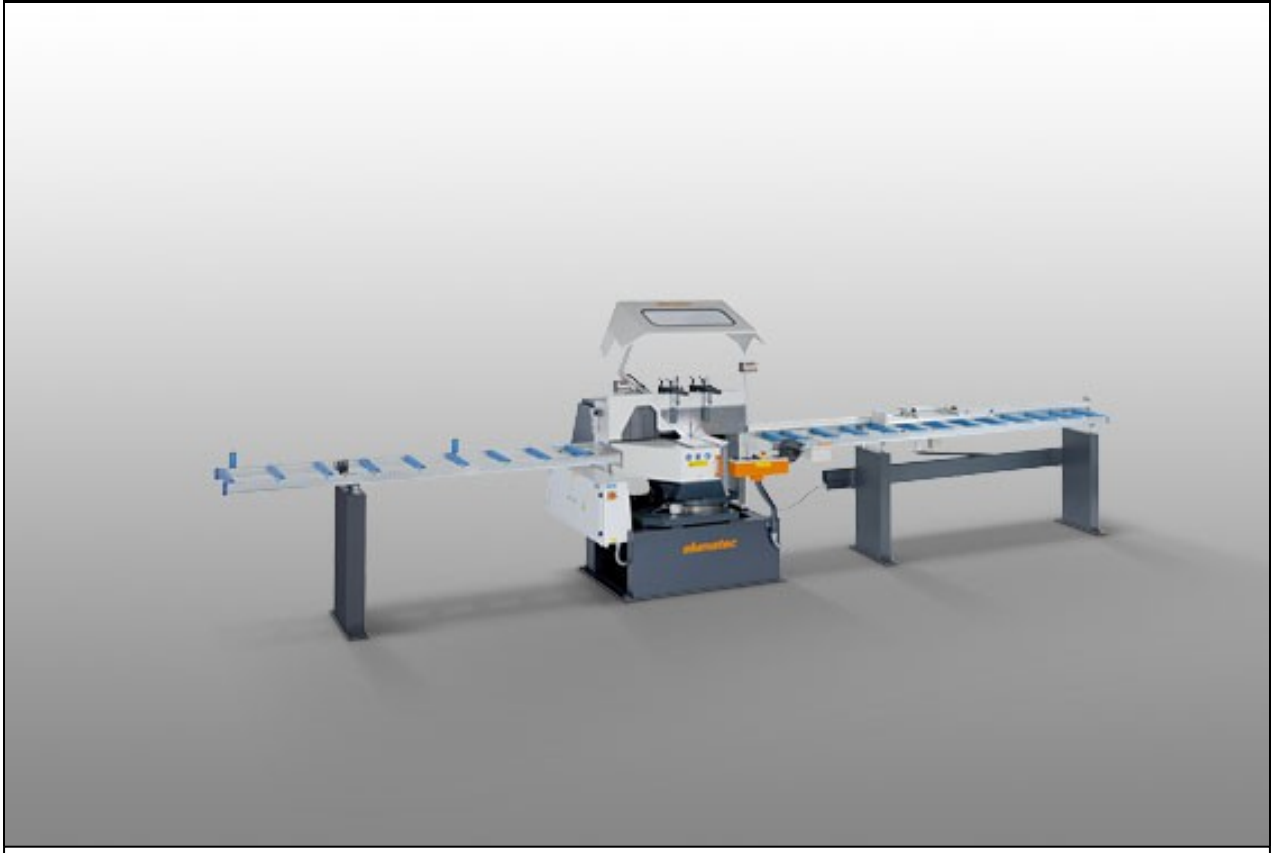

Maszyna do specjalnych konstrukcji

- Sprawdzona zasada elumatec „Cięcie od dołu”:
- Wolna powierzchnia stołu umożliwia optymalny załadunek i odbieranie profili
- Opatentowany proces posuwu tarczą tnącą w kierunku przeciwnym do siły docisku profilu.
- Automatycznie otwierająca się osłona ochronna
- Dozujące urządzenie natryskowe
- Seryjnie wyposażona w tarczę piły

Opcje

- Odsysacz wiórów
- Systemy pomiarowe
- Podajniki rolkowe
- Tarcze pił
- Wysokowydajny płyn chłodzący

elumatec AG
Pinacher Straße, 61
75417 Mühlacker
Germany

Tel +49 7041-14-184
sales@elumatec.com
www.elumatec.com

The right to make technical alterations is reserved.

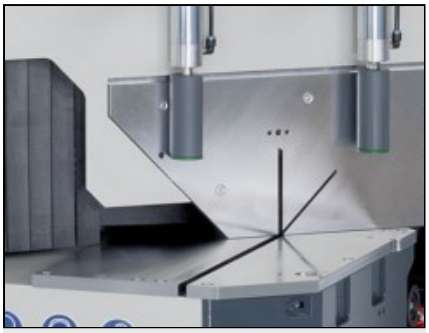

Piła obrotowa MGS 105

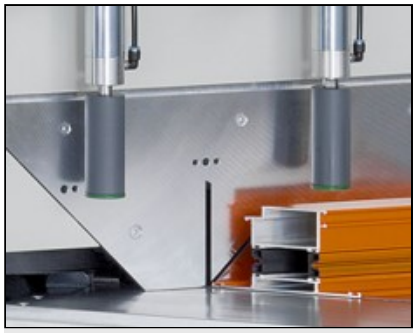

Piła obrotowa MGS 105



Piła obrotowa MGS 105

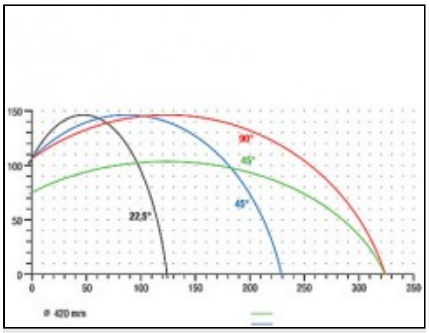

Piła obrotowa MGS 105

Diagram cięcia DG 105

elumatec AG
Pinacher Straße, 61
75417 Mühlacker
Germany

Tel +49 7041-14-184
sales@elumatec.com
www.elumatec.com

The right to make technical alterations is reserved.