KW

WÓZKI

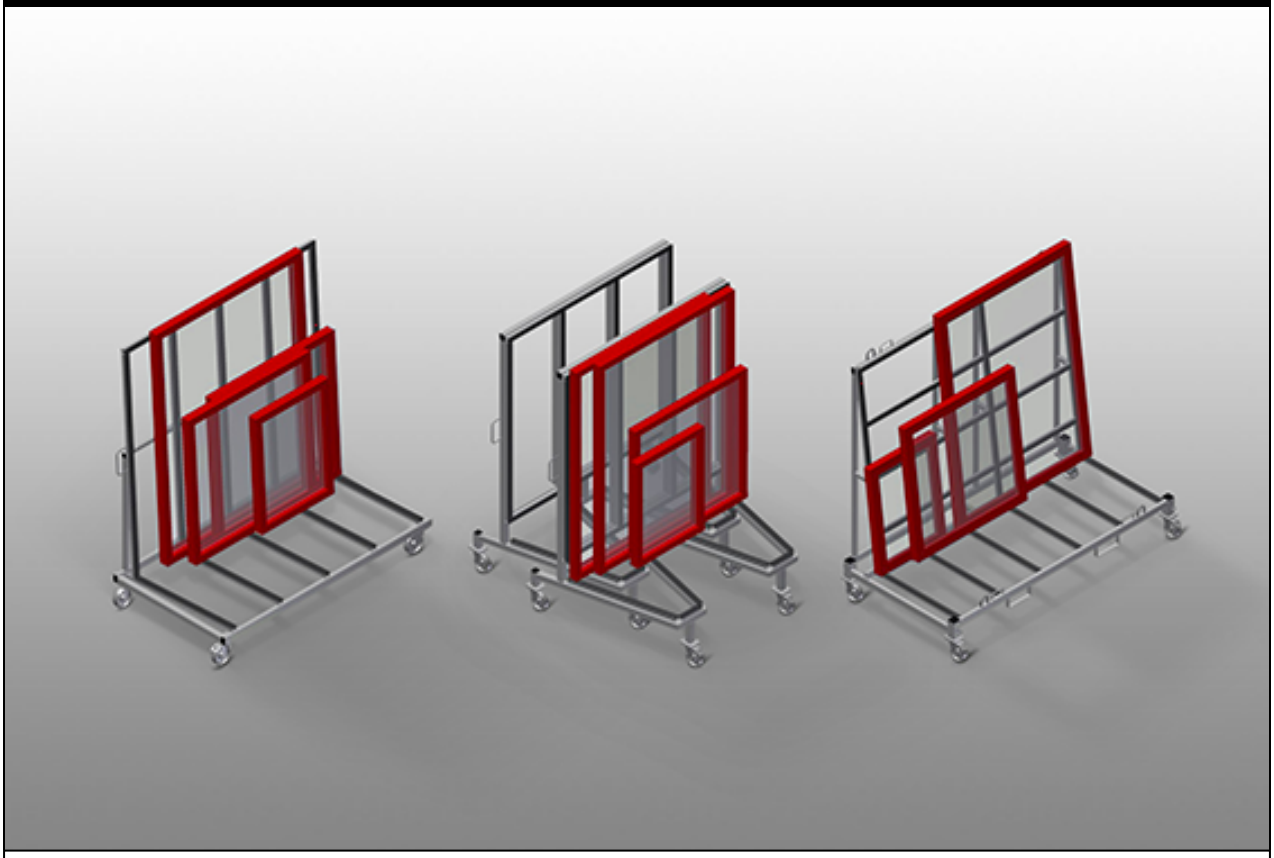

Wózek do komisjonowania i transportu elementów okiennych. Stabilna konstrukcja stalowa. Wsporniki profilowe z gumową powierzchnią. Cztery kółka, z których dwa mają blokadę.
KW 2: Otwory do transportu za pomocą wózka widłowego. Cztery uchwyt do transportu dźwigiem. Cztery uchwyty pasów mocujących. Kółka można zdemontować w celu zwiększenia stabilności wózka w trakcie transportu na ciężarówce.
KW 3: Możliwość złożenia, gdy nie jest załadowany - oszczędność miejsca.
KW 4: Otwory do transportu za pomocą wózka widłowego. Cztery uchwyt do transportu dźwigiem. Cztery uchwyty pasów mocujących. Kółka można zdemontować w celu zwiększenia stabilności wózka.

elumatec AG
Pinacher Straße, 61
75417 Mühlacker
Germany

Tel +49 7041-14-184
sales@elumatec.com
www.elumatec.com

The right to make technical alterations is reserved.

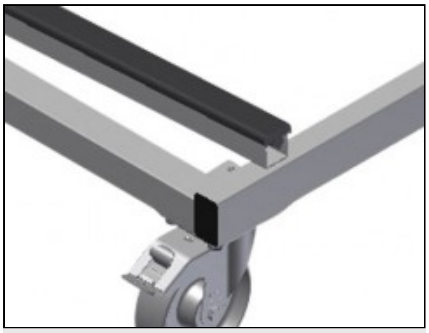

Kółka zwrotne KW 1 / KW 3

Cztery kółka zwrotne, z czego dwa z blokadą zapewniają znaczną ruchomość i łatwą, bezpieczną obsługę

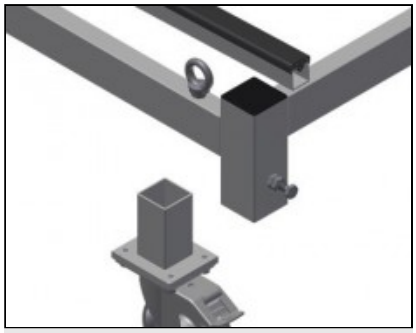

Kółka zwrotne zdejmowane KW 2

Kółka zdejmowane, co pozwala na stabilne ustawienie wózka do transportu profili na samochodzie ciężarowym. Cztery kółka zwrotne, z czego dwa z blokadą zapewniają znaczną ruchomość i łatwą, bezpieczną obsługę

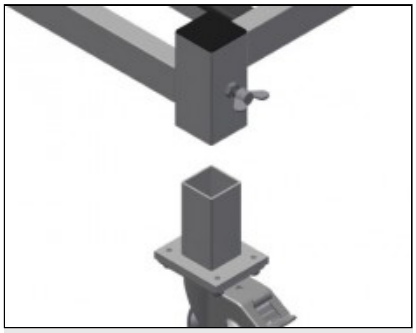

Kółka zwrotne zdejmowane KW 4

Kółka zwrotne zdejmowane, co pozwala na stabilne ustawienie na posadzce wózka do transportu profili. Cztery kółka zwrotne, z czego dwa z blokadą zapewniają znaczną ruchomość i łatwą, bezpieczną obsługę

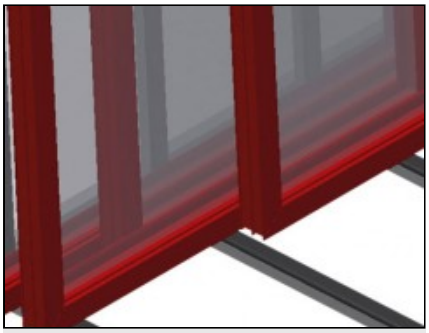

Podstawa pokryta profilem gumowym

Powierzchnia robocza pokryta profilem gumowym, chroni profil przed uszkodzeniami

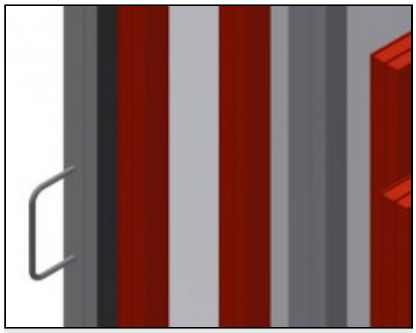

Pałąk transportowy KW 1 / KW 3

Obustronny pałąk transportowy do przesuwania wózka

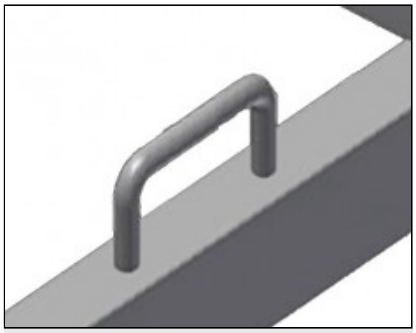

Uchwyty do pasów mocujących KW 2 / KW 4

Z czterema uchwytami do pasów mocujących

elumatec AG
Pinacher Straße, 61
75417 Mühlacker
Germany

Tel +49 7041-14-184
sales@elumatec.com
www.elumatec.com

The right to make technical alterations is reserved.



Hak do dźwigu KW 2 / KW 4

Z czterema hakami do dźwigu

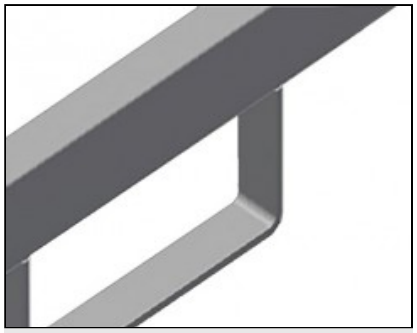

Pałąk do wózka widłowego KW 2 / KW 4

Z czterema pałąkami do wózków widłowych

elumatec AG
Pinacher Straße, 61
75417 Mühlacker
Germany

Tel +49 7041-14-184
sales@elumatec.com
www.elumatec.com

The right to make technical alterations is reserved.

KW / WÓZKI

MODELE

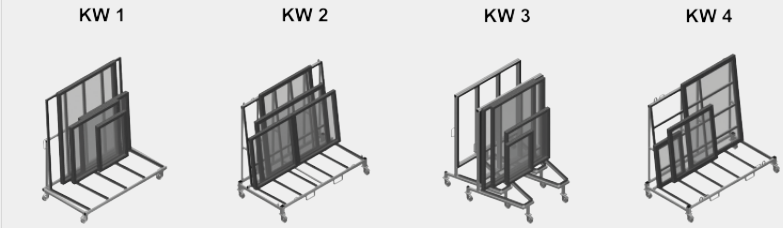

WYMIAR I WAGA

KW 1 / KW 2 / KW 3 / KW 4

Długość (mm)	1.690 / 2.025 / 1.600 / 2.000
Szerokość (mm)	910 / 1.090 / 1.130 / 1.000
Wysokość (mm)	1.768 / 1.880 / 1.960 / 1.850
Waga (kg)	100 / 130 / 90 / 150

POJEMNOŚĆ SKŁADOWANIA

KW 1 / KW2 / KW 3 / KW 4

Ładowność (kg)	400 / 600 / 400 / 500

KW 2

Szerokość użytkowa (mm)	800
Wysokość podparcia (mm)	1.500

elumatec AG
Pinacher Straße, 61
75417 Mühlacker
Germany

Tel +49 7041-14-184
sales@elumatec.com
www.elumatec.com

The right to make technical alterations is reserved.

SPECYFIKACJE

KW 2 / KW 4	
Wspornik transportowy z wózkiem podnośnikowym	●
Haki do transportowania dźwigiem	4
Punkty zaczepowe pasów mocujących	4
KW 2	
Wózek również do transportu zewnętrznego	●
Koła można zdjąć celem ustawienia wózka na samochodzie ciężarowym	●
KW 3	
Z możliwością ułożenia w stos, gdy nie jest załadowany	●
KW 4	
Stacja podnoszenia do transportowania ciężkich okien	○
KW 1 / KW 2 / KW 3 / KW 4	
Średnica kół obrotowych (mm)	125
Koła obrotowe	4
Koła obrotowe z odbojem blokującym	2

Included ● Available ○

elumatec AG
Pinacher Straße, 61
75417 Mühlacker
Germany

Tel +49 7041-14-184
sales@elumatec.com
www.elumatec.com

The right to make technical alterations is reserved.