HT

STOŁY MONTAŻOWE

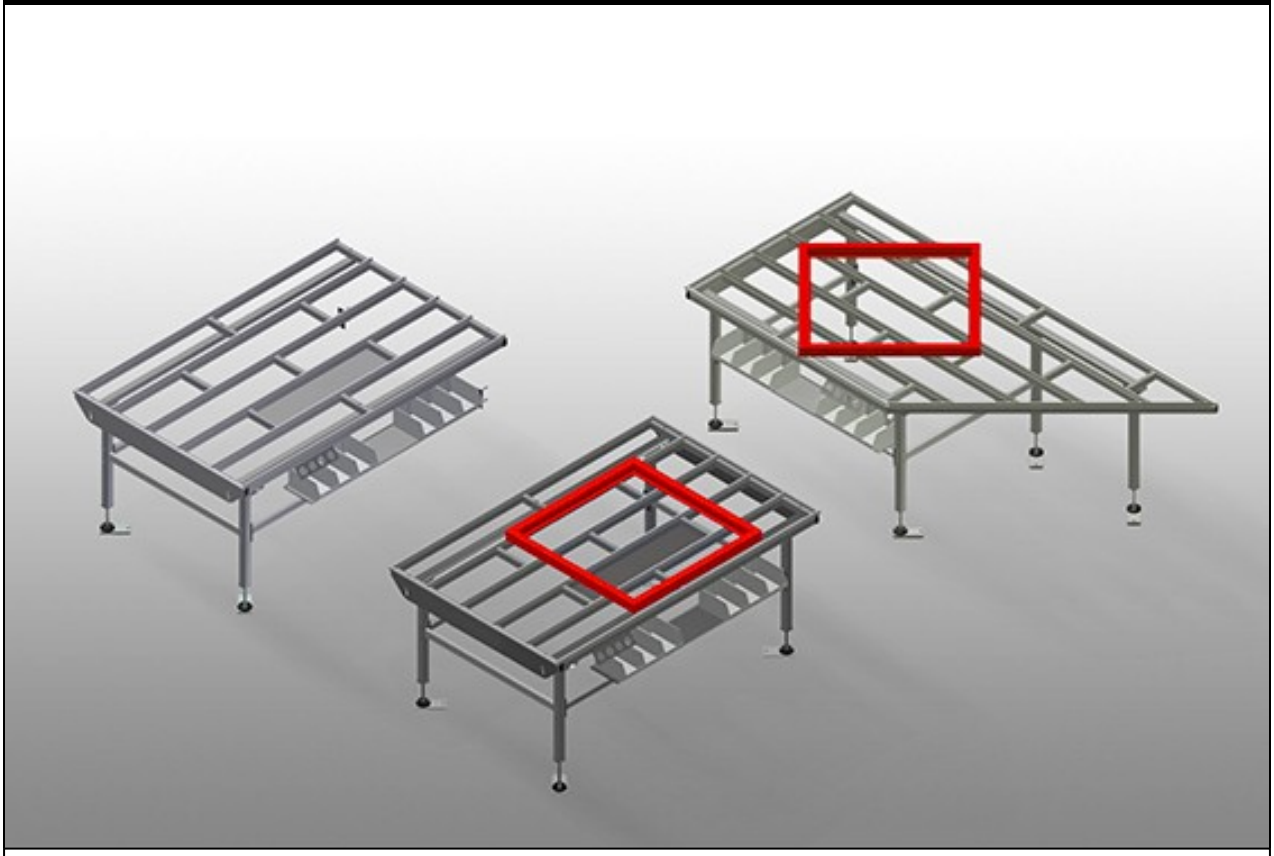

HT 1000 / HT 2000 / HT 3000: Stół poziomy przeznaczony do wszystkich prac na ramach i skrzydłach. Stabilna konstrukcja stalowa. Powierzchnia robocza: listwy ślizgowe z tworzywa sztucznego. Półka narzędziowa do odkładania akcesoriów i narzędzi. Regulowany w pionie. Łatwy montaż w systemie modułowym.
HT 1000E / HT 2000E / HT 3000E: Modułowy stół roboczy do linii produkcyjnej (moduł podstawowy). Stabilna konstrukcja stalowa. System uniwersalny stołów roboczych do linii ze stałym przepływem produkcji. System modułowy: moduł podstawowy + moduł dodatkowy. Elementy domontowywane wg indywidualnego zapotrzebowania. Łatwe w montażu moduły dodatkowe. Stół roboczy można stosować uniwersalnie: np. jako stół indywidualny w procesie produkcyjnym, jako stanowisko do prac montażowych, jako stół roboczy do wciągania uszczelek, do obróbki dodatkowej w produkcji specjalnej lub jako strefę buforową. Powierzchnia robocza: listwy ślizgowe z tworzywa sztucznego. Regulowany w pionie. Łatwy montaż w systemie modułowym.
HT 2045L / HT 2045R: Stół poziomy przeznaczony do wszystkich prac na ramach i skrzydłach. Stabilna konstrukcja stalowa. Stół roboczy z poprzeczką, stosowany jako stół przelotowy w linii produkcyjnej lub w strefie buforowej. Stół montażowy przeznaczony do wszystkich prac na ramie i skrzydle. Powierzchnia robocza: listwy ślizgowe z tworzywa sztucznego. Półka narzędziowa do odkładania akcesoriów i narzędzi. Regulowany w pionie. Łatwy montaż w systemie modułowym.

elumatec AG
Pinacher Straße, 61
75417 Mühlacker
Germany

Tel +49 7041-14-184
sales@elumatec.com
www.elumatec.com

The right to make technical alterations is reserved.

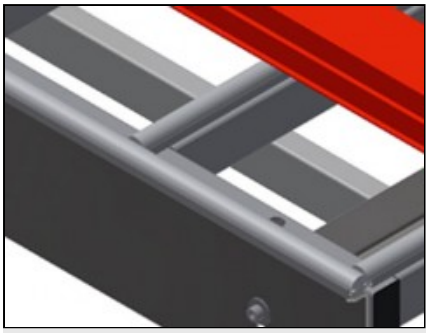

Powierzchnia robocza HT 1000 / HT 1000 E

Powierzchnia robocza: listwy ślizgowe z tworzywa sztucznego

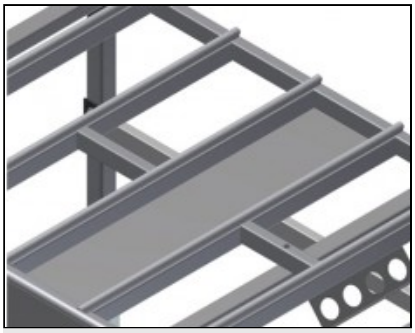

Półka narzędziowa HT 1000 / HT 1000 E

Półka narzędziowa do odkładania akcesoriów i narzędzi

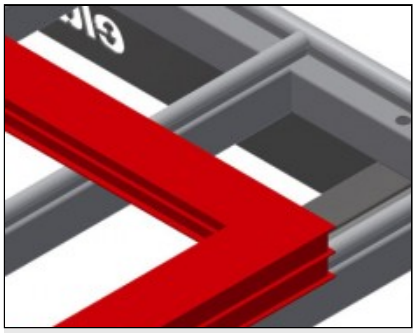

Powierzchnia robocza HT 2000 / HT 2000 E / HT 3000 / HT 3000 E / HT 2045 L / HT 2045 R

Powierzchnia robocza: listwy ślizgowe z tworzywa sztucznego

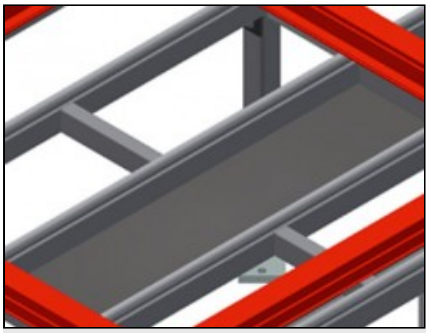

Półka narzędziowa HT 2000 / HT 2000 E / HT 3000 / HT 3000 E / HT 2045 L / HT 2045 R

Półka narzędziowa do odkładania akcesoriów i narzędzi

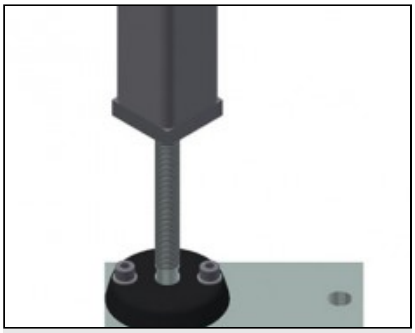

Regulacja wysokości

Możliwość dostosowania wysokości, wysokość robocza regulowana na stopkach w zakresie 850 – 1000 mm

elumatec AG
Pinacher Straße, 61
75417 Mühlacker
Germany

Tel +49 7041-14-184
sales@elumatec.com
www.elumatec.com

The right to make technical alterations is reserved.

HT / STOŁY MONTAŻOWE

MODELE

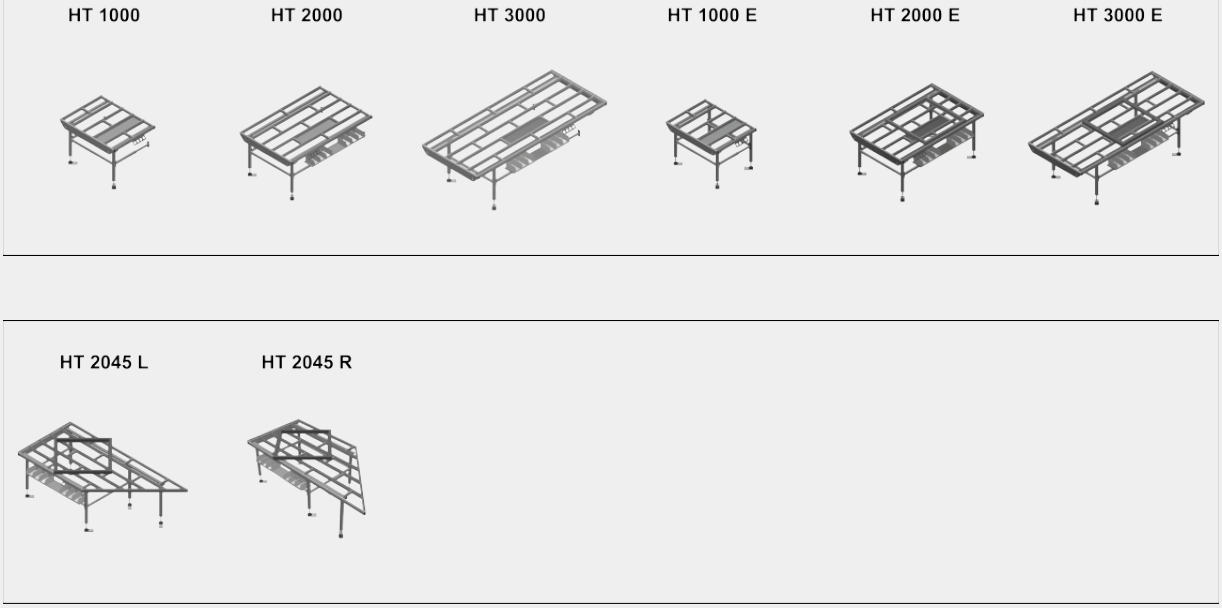

WYMIAR I WAGA

HT 1000 / HT 2000 / HT 3000 / HT 1000 E / HT 2000 E / HT 3000 E / HT 20245 L / HT 2045 R

Długość (mm)	1.000 / 2.000 / 3.000 / 1.000 / 2.000 / 3.000 / 2.850 / 2.850
Szerokość (mm)	1.300
Wysokość (mm)	850 ÷ 1.000
Waga (kg)	70 / 90 / 120 / 60 / 80 / 100 / 100 / 100

POWIERZCHNIA PODPOROWA

HT 1000 / HT 2000 / HT 3000 / HT 1000 E / HT 2000 E / HT 3000 E / HT 20245 L / HT 2045 R

Regulowana wysokość (mm)	●
Powierzchnia podporowa stołu z plastikowymi przesuwnymi listwami	○
Blat z listwami szczotkowymi	○
Blat z listwami filcowymi	○
Blat z listwami gumowymi	○
Wspornik rolek	○

HT 1000 / HT 2000 / HT 3000 / HT 20245 L / HT 2045 R

Blat do odkładania narzędzi i akcesoriów	●

elumatec AG
Pinacher Straße, 61
75417 Mühlacker
Germany

Tel +49 7041-14-184
sales@elumatec.com
www.elumatec.com

The right to make technical alterations is reserved.

POWIERZCHNIA PODPOROWA

HT 1000 / HT 2000 / HT 3000 E

Jednostka podnoszenia	○

HT 1000 E / HT 2000 E / HT 3000 E

Uchwyt narzędziowy	○
Wspornik rolkowy dla sekcji przejścia	○
Sekcja przejścia	○

HT 2045 R

Romboidalny wspornik pod kątem 90°	○
Blat z listwami szczotkowymi do romboidalnego wspornika	○
Blat z listwami filcowymi do romboidalnego wspornika	○
Blat z listwami gumowymi do romboidalnego wspornika	○
Wspornik rolkowy do romboidalnego wspornika pod kątem 90°	○
Wspornik trójkątny	○
Blat z listwami szczotkowymi do wspornika trójkątnego	○
Blat z listwami filcowymi do wspornika trójkątnego	○
Blat z listwami gumowymi do wspornika trójkątnego	○
Wspornik rolkowy do wspornika trójkątnego	○

SPECYFIKACJE

HT 1000 / HT 2000 / HT 3000 / HT 20245 L / HT 2045 R

Uchwyt narzędziowy	○

HT 1000 E / HT 2000 E / HT 3000 E

Końcowa listwa z listwą	○
Słupek końcowy	○

HT 2000 / HT 3000 / HT 2000 E / HT 3000 E / HT 20245 L / HT 2045 R

Blat	○

HT 1000 / HT 2000 / HT 3000 / HT 1000 E / HT 2000 E / HT 3000 E / HT 20245 L / HT 2045 R

Poczwórne przyłącze sprężonego powietrza	○

Included ● Available ○

elumatec AG
Pinacher Straße, 61
75417 Mühlacker
Germany

Tel +49 7041-14-184
sales@elumatec.com
www.elumatec.com

The right to make technical alterations is reserved.