GFW

WÓZKI



Wózek z przegrodami do szyb idealny do sortowania szkła oraz do wewnątrzzakładowego transportu tafli szkła. Stabilna konstrukcja stalowa.
GFW 1200: Powierzchnia nośna z twardego drewna z filcem. Przegrody na 20 arkuszy szkła. Regulowana wysokość przegród. Cztery kółka zwrotne, z których dwa z blokadą.
GFW 15: Przegród na 15 tafli szkła. Dostęp możliwy z obu stron. Powierzchnia nośna pokryta jest filcem. Przegrody pokryte plastikową osłoną. Uchwyt transportowy po obu stronach umożliwiający przemieszczanie. Dwa kółka zwrotne i dwa kółka stałe.

elumatec AG
Pinacher Straße, 61
75417 Mühlacker
Germany

Tel +49 7041-14-184
sales@elumatec.com
www.elumatec.com

The right to make technical alterations is reserved.

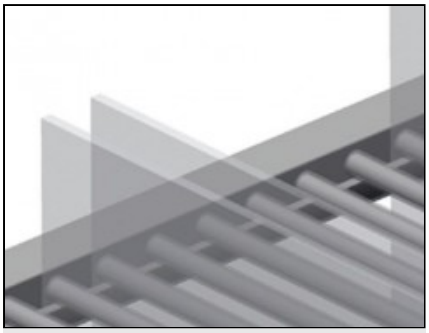

Rozdzielnik z przegrodami z zabezpieczeniem z tworzywa sztucznego GFW 1200

Rozdzielnik z przegrodami z regulacją wysokości. Wszelkie powierzchnie nakładcze wyposażone są w antypoślizgową warstwę PCW, co pozwala uniknąć uszkodzenia szyby przy przechowywaniu

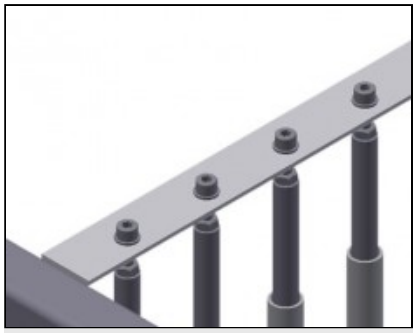

Wózek z przegrodami pokrytymi warstwą osłoną z tworzywa sztucznego GFW 15

Wszystkie powierzchnie robocze pokryte są antypoślizgową warstwą PCW, co pozwala uniknąć uszkodzenia powierzchni szyb przy przechowywaniu

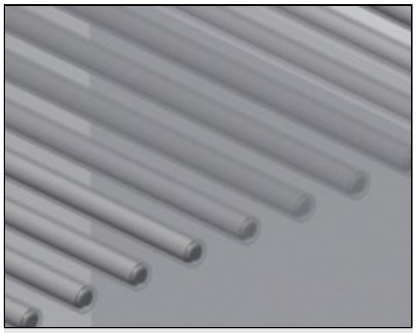

Prosty załadunek i rozładunek GFW 1200

Szybki dostęp dzięki przejrzystemu przechowywaniu

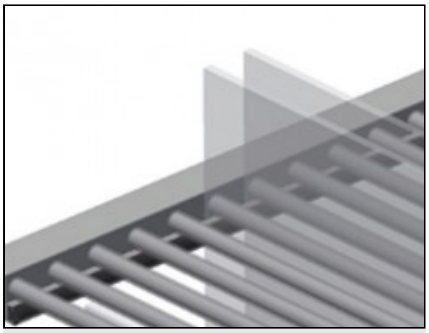

Nakładka z listwą gumową GFW 1200

Powierzchnia nakładcza pokryta gumową listwą, chroni szybę przed uszkodzeniem

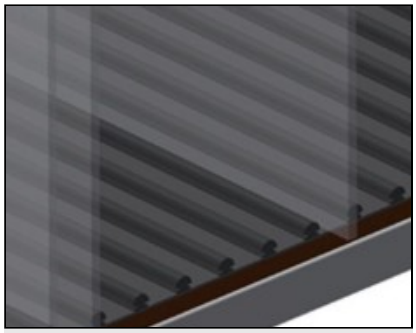

Nakładka z płytą drewnianą i filcem GFW 1200

Dolna powierzchnia nakładcza z filcemDodatkowe listwy z tworzywa sztucznego na płycie dennej



Podstawa GFW 15

Dolna powierzchnia robocza pokryta profilem gumowym, chroni szybę przed uszkodzeniami

elumatec AG
Pinacher Straße, 61
75417 Mühlacker
Germany

Tel +49 7041-14-184
sales@elumatec.com
www.elumatec.com

The right to make technical alterations is reserved.

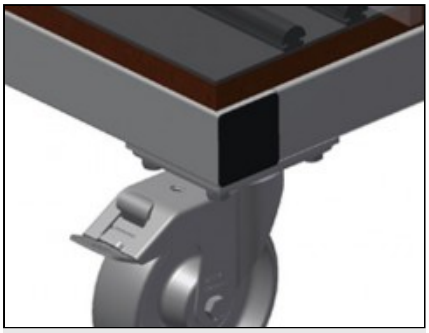

Rolki zwrotne GFW 1200

Cztery rolki zwrotne, w tym dwie z blokadą zapewniają znaczną ruchomość i łatwą, bezpieczną obsługę

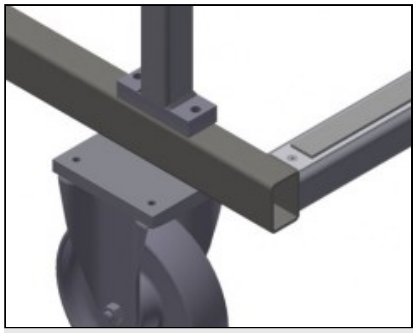

Kółka zwrotne, kompl. GFW 15

Dwa kółka zwrotne i dwa kółka stałe, dzięki którym możliwy jest swobodny ruch. Średnica kółek 200 mm

elumatec AG
Pinacher Straße, 61
75417 Mühlacker
Germany

Tel +49 7041-14-184
sales@elumatec.com
www.elumatec.com

The right to make technical alterations is reserved.

GFW / WÓZKI

MODELE

GFW 1200



GFW 15

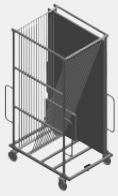

WYMIAR I WAGA

GFW 1200 / GFW 15

Długość (mm)	1.200 / 1.810
Szerokość (mm)	1.400 / 1.300
Wysokość (mm)	2.270 / 3.020
Waga (kg)	210 / 255

POJEMNOŚĆ SKŁADOWANIA

GFW 1200 / GFW 15

Przedziały	20 / 15
Ładowność (kg)	800 / 750

GFW 1200

Szerokość wewnętrzna (mm)	30

GFW 15

Szerokość przedziału (mm)	44
Wysokość przedziału (mm)	2.600

SPECYFIKACJE

GFW 1200 / GFW 15

Średnica kół obrotowych (mm)	120 / 200

GFW 1200

Koła obrotowe	4
Koła obrotowe z odbojem blokującym	2

Included ● Available ○

elumatec AG
Pinacher Straße, 61
75417 Mühlacker
Germany

Tel +49 7041-14-184
sales@elumatec.com
www.elumatec.com

The right to make technical alterations is reserved.