BW

WÓZKI

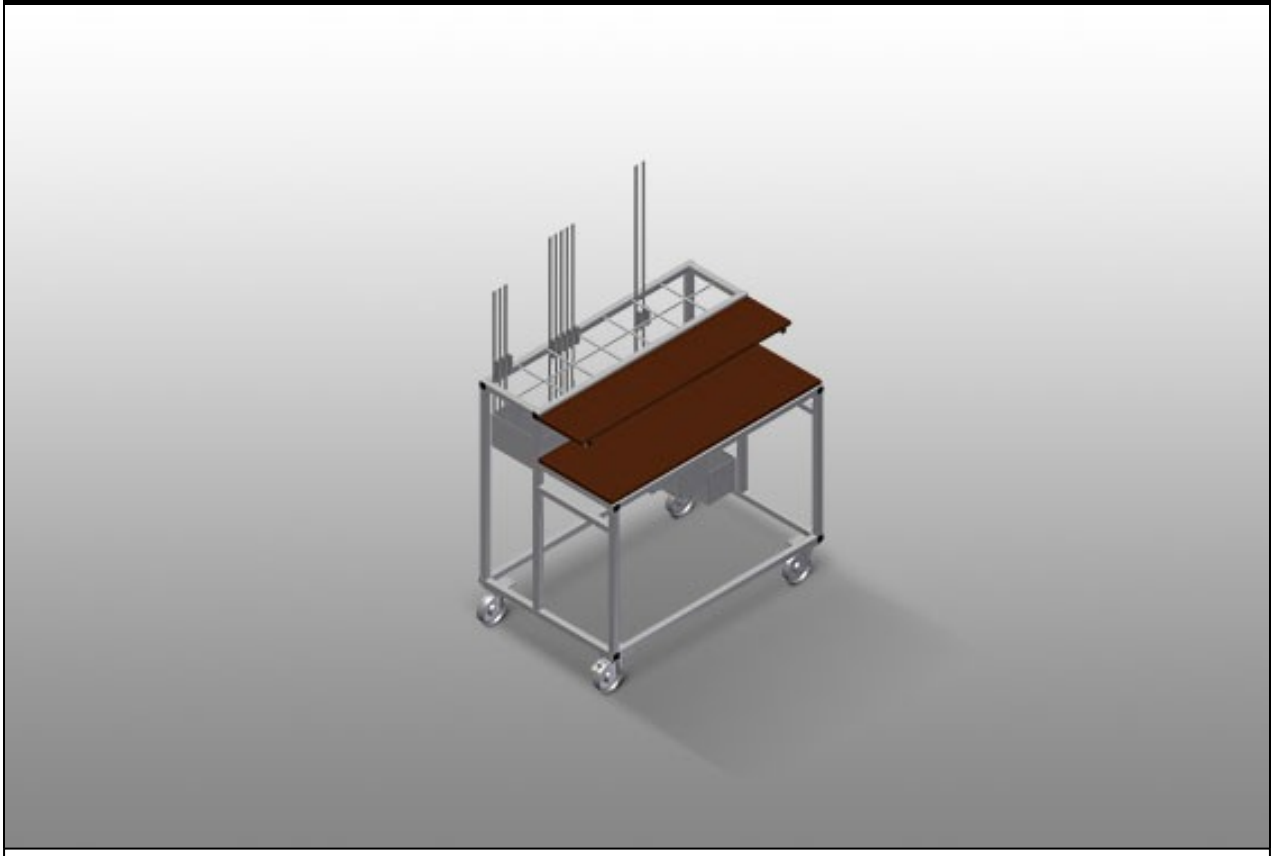

Wózek na okucia zapewniający uporządkowane rozmieszczenie elementów okuć. Stabilna konstrukcja stalowa. Dwie drewniane półki. Przystosowany do zamocowania prasy wykrojnikowej. Cztery kółka, z których dwa mają blokadę.

elumatec AG
Pinacher Straße, 61
75417 Mühlacker
Germany

Tel +49 7041-14-184
sales@elumatec.com
www.elumatec.com

The right to make technical alterations is reserved.

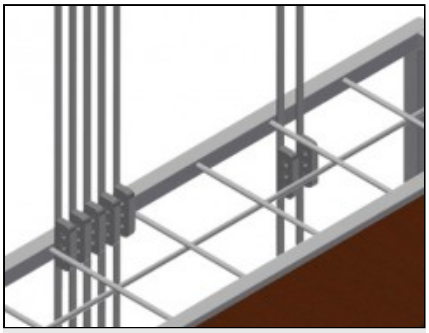

Przegrody

Siedem przegród na okucia, rozmieszczone stopniowo, rozmiar przegrody 190 × 265 mm

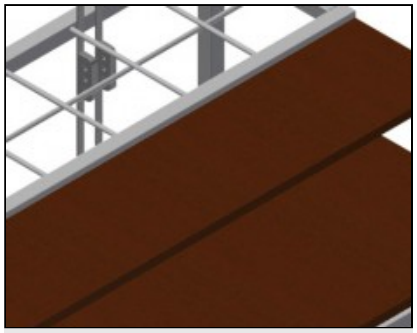

Półka

Dwie półki na narzędzia i akcesoria

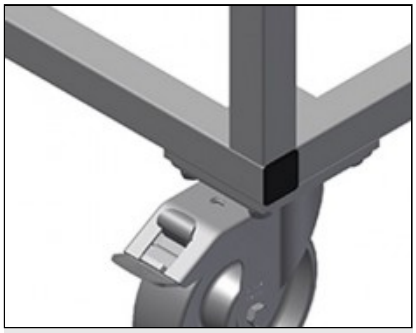

Kółka zwrotne

Cztery kółka zwrotne, z czego dwa z blokadą zapewniają znaczną ruchomość i łatwą, bezpieczną obsługę

elumatec AG
Pinacher Straße, 61
75417 Mühlacker
Germany

Tel +49 7041-14-184
sales@elumatec.com
www.elumatec.com

The right to make technical alterations is reserved.

BW / WÓZKI

MODELE

BW 7002



WYMIAR I WAGA

Długość (mm)	1.100
Szerokość (mm)	710
Wysokość (mm)	1.090
Waga (kg)	50

POJEMNOŚĆ SKŁADOWANIA

Przedziały	7
Półki drewniane	2
Ładowność (kg)	300

SPECYFIKACJE

Koła obrotowe	4
Koła obrotowe z odbojem blokującym	2
Średnica kół obrotowych (mm)	125

Included ● Available ○

elumatec AG
Pinacher Straße, 61
75417 Mühlacker
Germany

Tel +49 7041-14-184
sales@elumatec.com
www.elumatec.com

The right to make technical alterations is reserved.