AW

WÓZKI

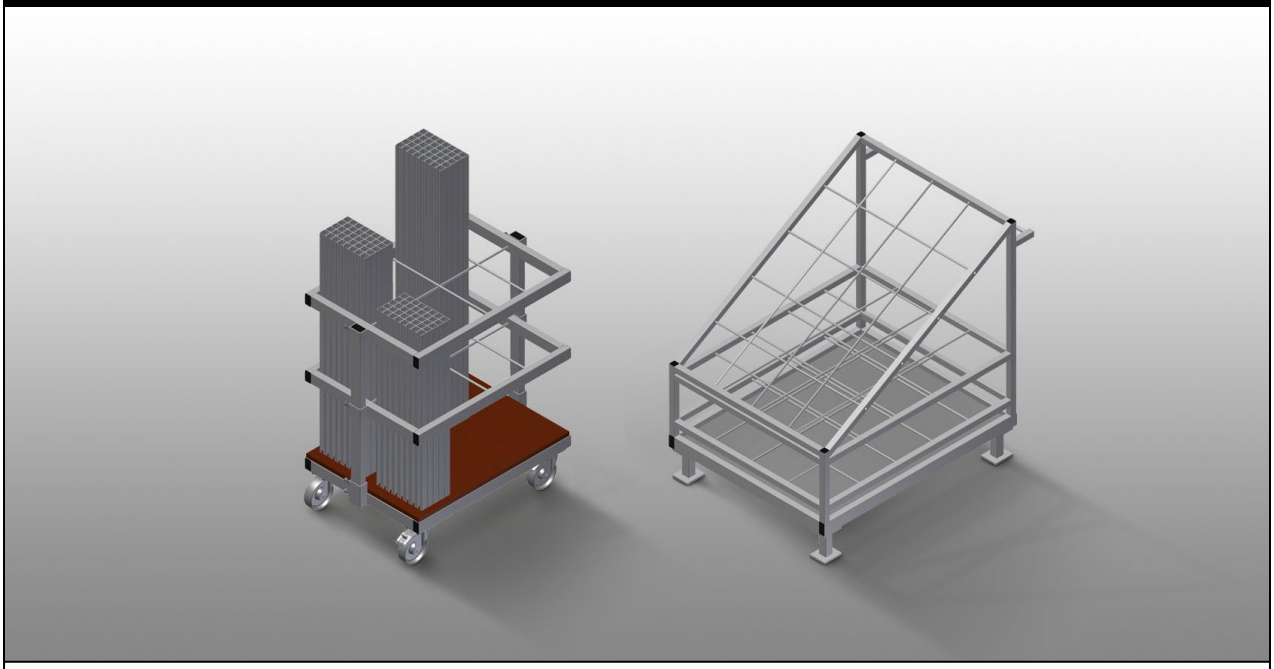

Wózek do transportu i segregacji pociętych na długość stalowych profili zbrojeniowych. Stabilna konstrukcja stalowa. Pionowe składowanie i transport profili stalowych. Kompaktowe wymiary zewnętrzne. Dobrze zorganizowane rozmieszczenie profili o stałej długości.
AW 800: Cztery kółka, z których dwa posiadają blokadę.
AW 1100: Można transportować wózkiem widłowym.

elumatec AG
Pinacher Straße, 61
75417 Mühlacker
Germany

Tel +49 7041-14-184
sales@elumatec.com
www.elumatec.com

The right to make technical alterations is reserved.

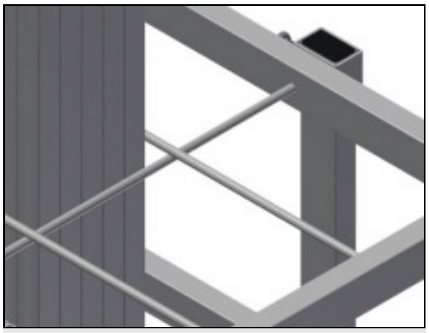

Przegrody AW 800

Sześć przegród, rozmiar przegrody 190 × 265 mm

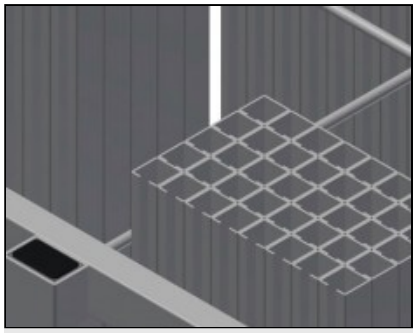

Rama siatkowa AW 800

Dwie ramy siatkowe, z regulacją wysokości

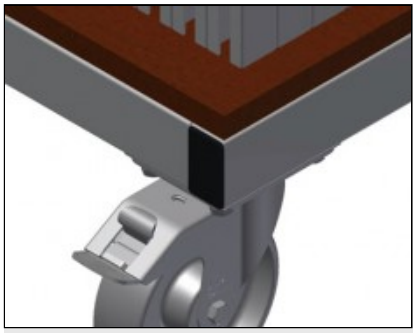

Kółka zwrotne AW 800

Cztery kółka zwrotne, z czego dwa z blokadą zapewniają znaczną ruchomość i łatwą, bezpieczną obsługę

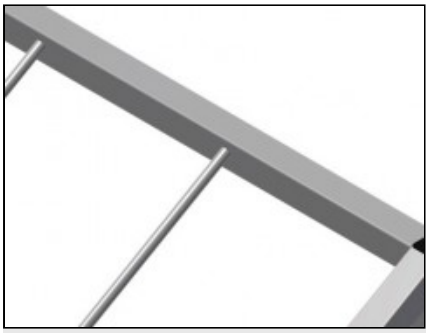

Przegrody AW 1100

elumatec AG
Pinacher Straße, 61
75417 Mühlacker
Germany

Tel +49 7041-14-184
sales@elumatec.com
www.elumatec.com

The right to make technical alterations is reserved.

AW / WÓZKI

MODELE

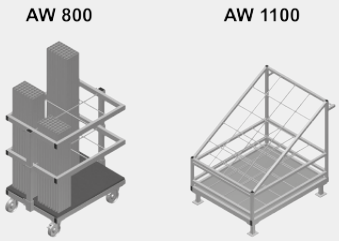

WYMIAR I WAGA

AW 800 / AW 1100

Długość (mm)	800 / 1.100
Szerokość (mm)	600 / 900
Wysokość (mm)	960 / 1.100
Waga (kg)	35 / 80

POJEMNOŚĆ SKŁADOWANIA

AW 800 / AW 1100

Przedziały	6 / 20
Ładowność (kg)	400 / 600

SPECYFIKACJE

AW 800

Koła obrotowe	4
Koła obrotowe z odbojem blokującym	2
Średnica kół obrotowych (mm)	125

AW 1100

Na elemencie przesuwnym (dwa koła obrotowe z odbojem blokującym i dwa koła stałe – Średnica kół obrotowych 125 mm)	○

Included ● Available ○

elumatec AG
Pinacher Straße, 61
75417 Mühlacker
Germany

Tel +49 7041-14-184
sales@elumatec.com
www.elumatec.com

The right to make technical alterations is reserved.