WKW

TRANSPORTWAGENS

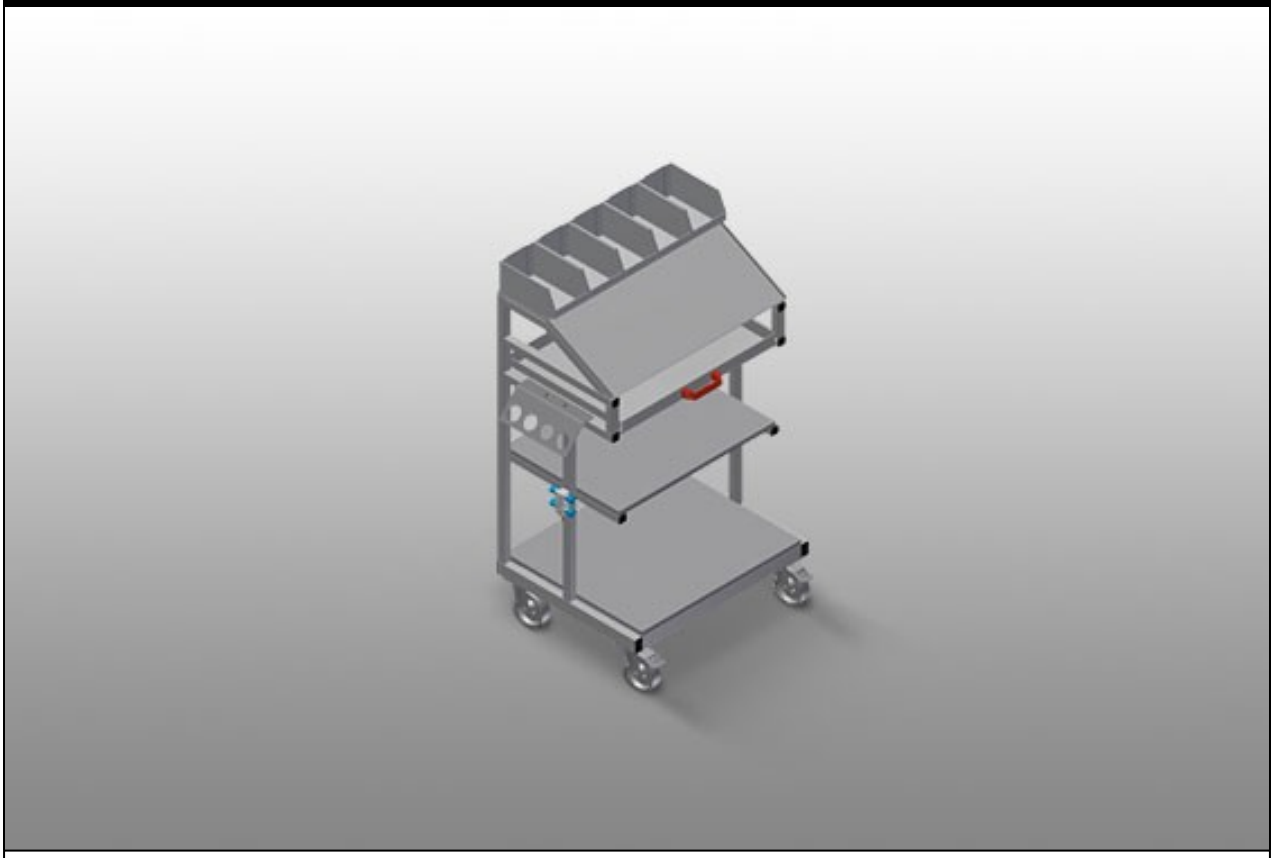

Toebehoren-wagen voor gereedschap en kleine onderdelen voor het montagestation. Stabiele stalen constructie. De wagen is geschikt voor het wegleggen van gereedschap en materiaal. Geeft orde op de werkplek. Vergemakkelijkt het transport naar de montage. Twee schappen voor het opbergen van gereedschappen en toebehoren. Vijf plastic vakken voor kleine accessoires, hang- en sluitwerk en schroeven. Plank met schuin werkblad voor tekeningen. Gereedschaphouder voor pneumatische en elektrische gereedschappen. Vier zwenkwielen, waarvan twee met vastzetrem.

elumatec AG
Pinacher Straße, 61
75417 Mühlacker
Germany

Tel +49 7041-14-184
sales@elumatec.com
www.elumatec.com

The right to make technical alterations is reserved.

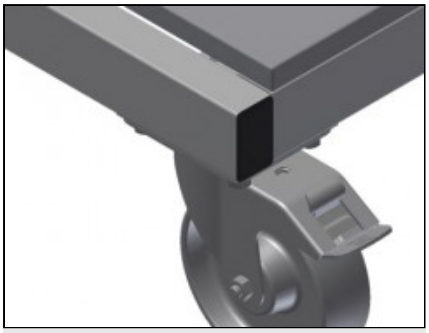

Zwenkwielen

Vier zwenkwielen, waarvan twee met vastzetrem, bieden grote beweeglijkheid en veilig gebruik

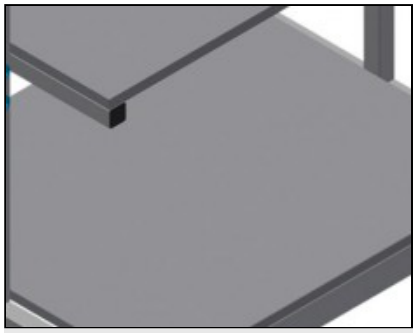

Schappen voor toebehoren

Schappen voor het opbergen van gereedschappen en toebehoren

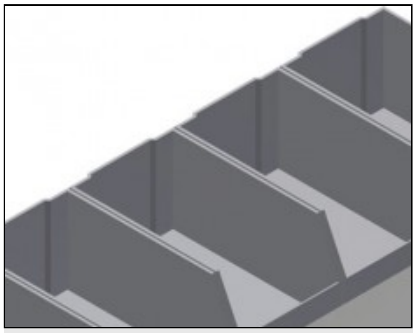

Plastic vakken

Vijf plastic vakken voor kleine accessoires, hang- en sluitwerk en schroeven

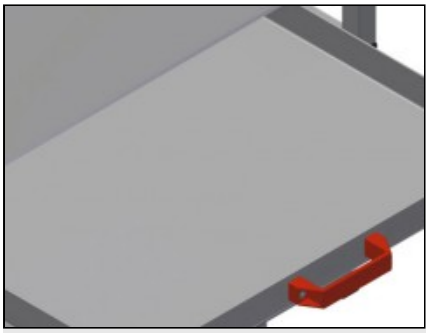

Schuiflade

Schuiflade voor gereedschap

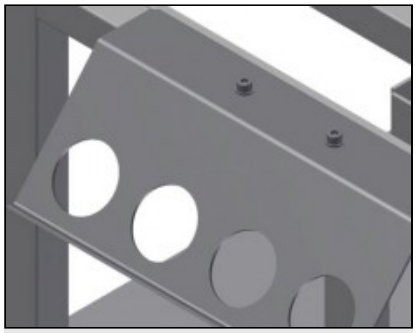

Gereedschaphouder

Gereedschaphouder voor pneumatische en elektrische gereedschappen

elumatec AG
Pinacher Straße, 61
75417 Mühlacker
Germany

Tel +49 7041-14-184
sales@elumatec.com
www.elumatec.com

The right to make technical alterations is reserved.

WKW / TRANSPORTWAGENS

MODELLEN

WKW 800



AFMETING EN GEWICHT

Lengte (mm)	750
Breedte (mm)	600
Hoogte (mm)	1.300
Gewicht (kg)	60

OPSLAGCAPACITEIT

Laadcapaciteit (kg)	300
Lade voor gereedschappen	1
Steunplanken	2
Plastic containers	5

KENMERKEN

Viervoudige persluchtaansluiting	●
Zwenkwielen	4
zwenkwielen met vergrendeling	2
Diameter zwenkwielen (mm)	125

Inbegrepen ● Verkrijgbaar ○

elumatec AG
Pinacher Straße, 61
75417 Mühlacker
Germany

Tel +49 7041-14-184
sales@elumatec.com
www.elumatec.com

The right to make technical alterations is reserved.