elumatec

a voilàp company

VE

ASSEMBLAGETAFELS

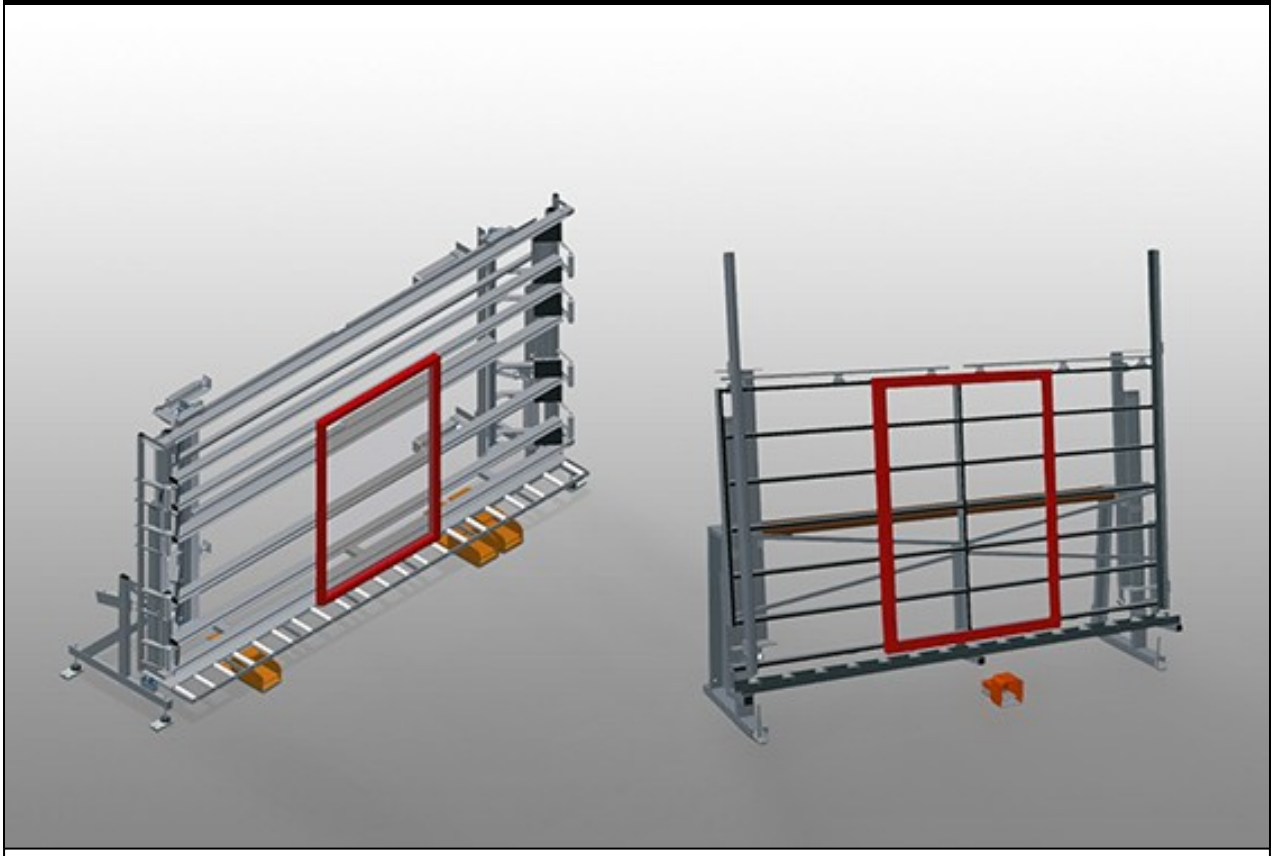

Controle- en beglazingseenheid voor het beglazen en de eindcontrole in stuks- en serieproductie. Snelle, exacte venster-, deuren- en elementenmontage. Stabiele stalen constructie. Eenvoudig in gebruik dankzij voetschakelaar.
VE 3000 / VE 4000: Nauwkeurigheid door parallelle opspanbalken. Traploos in hoogte verstelbaar. Twee pneumatisch neerklapbare en verrijdbare persbalken en persluchtaansluiting 4-voudig.
VE 3000/60: Nauwkeurigheid door parallelle opspanbalken met handmatig neerklapbare persbalken. Pneumatische centrering, gereedschapsvak en persluchtaansluiting 4-voudig.

elumatec AG
Pinacher Straße, 61
75417 Mühlacker
Germany

Tel +49 7041-14-184
sales@elumatec.com
www.elumatec.com

The right to make technical alterations is reserved.

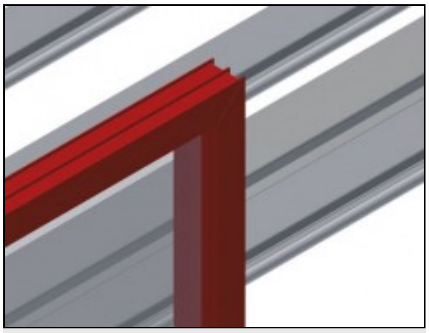

Installatie VE 3000 / VE 4000

Achterwand met kunststof glijlijsten

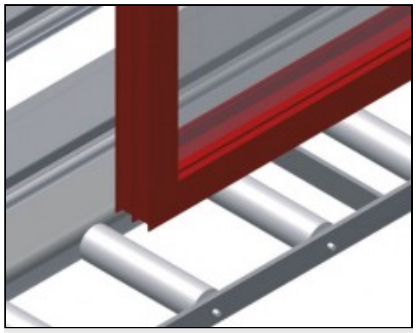

Vlak VE 3000

Onderste rollenbaan met draagrollen L = 200 mm

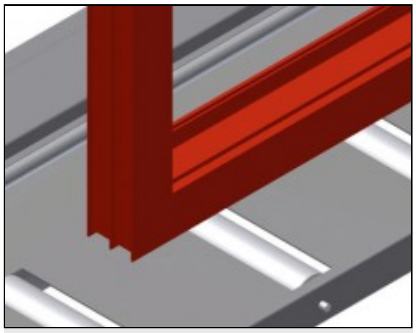

Vlak VE 4000

Onderste rollenbaan met draagrollen L = 200 mm

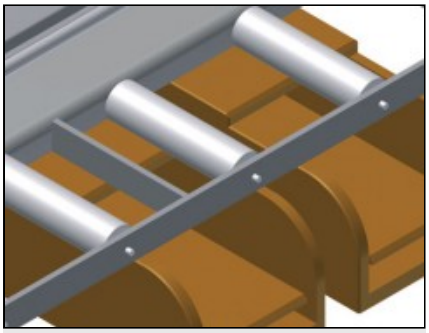

Voetschakelaar VE 3000

Alle functies worden gestuurd met voetventielen

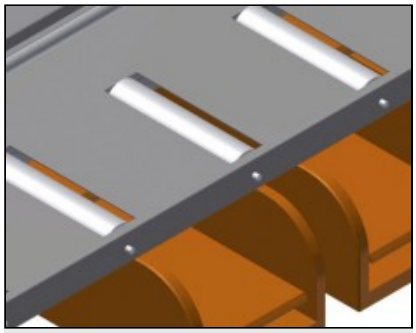

Voetschakelaar VE 4000

Alle functies worden gestuurd met voetventielen

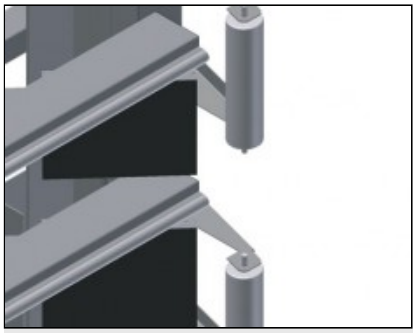

Persbalken VE 3000 / VE 4000

Synchrone neerklappen en verrijden van de persbalken, waardoor minimaal tijdsverlies bij het openen en sluiten van de pers. Daardoor vrij doorrollen van het venster

elumatec AG
Pinacher Straße, 61
75417 Mühlacker
Germany

Tel +49 7041-14-184
sales@elumatec.com
www.elumatec.com

The right to make technical alterations is reserved.

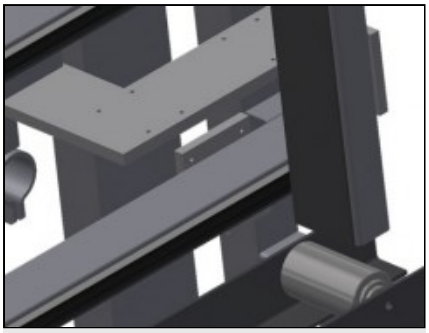

Persbalken VE 3000/60

Pneumatische centrering.
Nauwkeurigheid door parallelle opspanbalken



Installatie VE 3000/60

Achterwand met kunststof glijlijsten

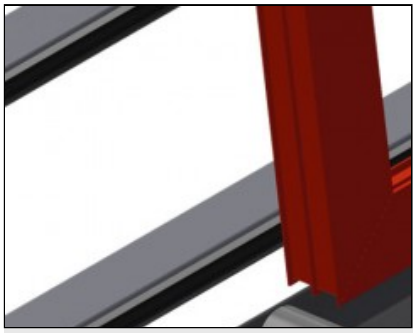

Vlak VE 3000/60

Onderste rollenbaan met draagrollen
L = 120 mm

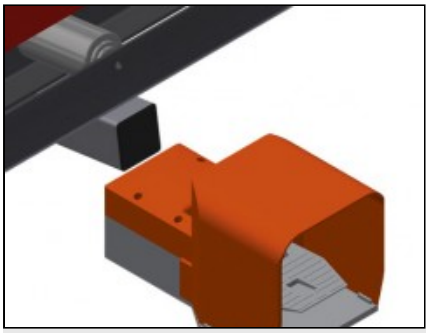

Voetschakelaar VE 3000/60

Alle functies worden gestuurd met voetventielen

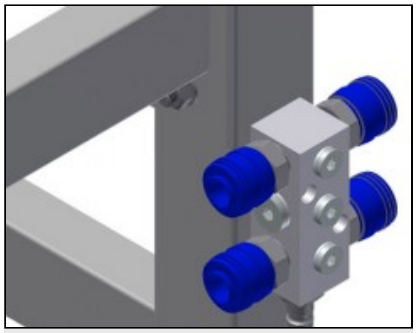

Persluchtaansluiting 4-voudig

Persluchtaansluiting 4-voudig voor aansluiting van pneumatisch gereedschap

elumatec AG
Pinacher Straße, 61
75417 Mühlacker
Germany

Tel +49 7041-14-184
sales@elumatec.com
www.elumatec.com

The right to make technical alterations is reserved.

VE / ASSEMBLAGETAFELS

MODELLEN

VE 3000



VE 4000



VE 3000/60



AFMETING EN GEWICHT

VE 3000 / VE 4000 / VE 3000/60

Lengte (mm)	4.410 / 5.440 / 3.050
Breedte (mm)	1.180 / 1.180 / 900
Hoogte (mm)	2.600
Breedte van de onderste rollenbaan (mm)	200 / 200 / 120
Gewicht (kg)	470 / 580 / 370

STUKKLEMMING

VE 3000 / VE 4000 / VE 3000/60

Maximale aanhaalbreedte (mm)	3.000 / 4.000 / 2.800
Minimale aanhaalbreedte (mm)	400 / 390 / 390
Hoogte van de aanhaalstaven (mm)	2.300
Breedte van de aanhaalstaven (mm)	120 / 200 / 100

VE 3000/60

Pneumatische centreerinrichting	●

elumatec AG
Pinacher Straße, 61
75417 Mühlacker
Germany

Tel +49 7041-14-184
sales@elumatec.com
www.elumatec.com

The right to make technical alterations is reserved.

KENMERKEN

VE 3000 / VE 4000 / VE 3000/60

Laadcapaciteit (kg)	200
Viervoudige persluchtaansluiting	●
Werkluchtdruk (bar)	7
Luchtverbruik ca. (l/min)	35

VE 3000 / VE 4000

Verstelbare hoogte (mm)	500
Continu in hoogte verstelbaar	●
Neigen pneumatisch instelbaar van 0° – 8°	○
Rollen voor toevoer rechts, compleet L= 2052 mm	○
Rollen voor toevoer links, compleet L= 2052 mm	○
Profielbeschermingen voor Rb = 200 mm	○
Beweegbare eenheid	○
Spoor van 2,0 m links en rechts	○

VE 3000/60

Plank voor gereedschappen	●
Verstelbare hoogte	○

Inbegrepen ● Verkrijgbaar ○

elumatec AG
Pinacher Straße, 61
75417 Mühlacker
Germany

Tel +49 7041-14-184
sales@elumatec.com
www.elumatec.com

The right to make technical alterations is reserved.