TPK

TRANSPORTWAGENS

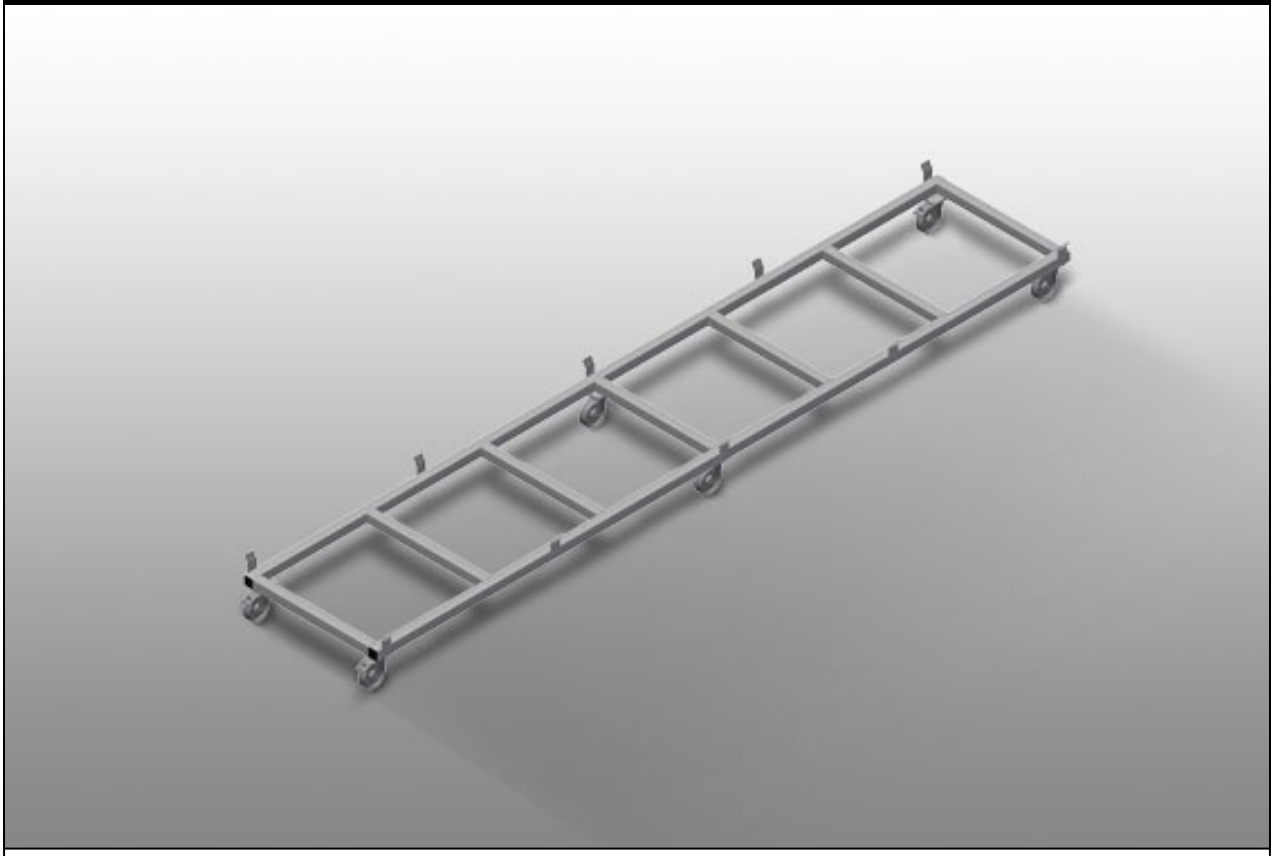

Stabiele stalen constructie. Transportwagen voor transport van profielcassettes. Ideaal voor transport van de profielcassettes van het magazijn naar de zaag of naar het bewerkingscentrum. Voor profielpallets tot 760 mm breedte. Borglussen voor palletborging. Zes wielen, vier zwenkwielen met vastzetrem en twee bokwielen.

elumatec AG
Pinacher Straße, 61
75417 Mühlacker
Germany

Tel +49 7041-14-184
sales@elumatec.com
www.elumatec.com

The right to make technical alterations is reserved.

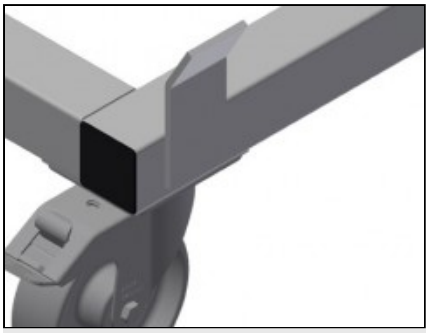

Zwenkwielen

Zes wielen, waarvan vier met vastzetrem en twee bokwielen, bieden grote beweeglijkheid en veilig gebruik

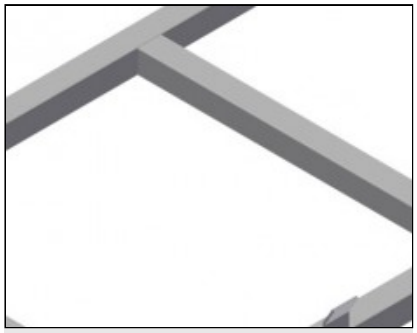

Borglussen

Borglussen voor palletborging

elumatec AG
Pinacher Straße, 61
75417 Mühlacker
Germany

Tel +49 7041-14-184
sales@elumatec.com
www.elumatec.com

The right to make technical alterations is reserved.

TPK / TRANSPORTWAGENS

MODELLEN

TPK 4000

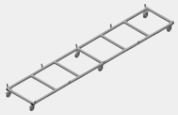

AFMETING EN GEWICHT

Lengte (mm)	4.000
Breedte (mm)	820
Hoogte (mm)	285
Gewicht (kg)	65

OPSLAGCAPACITEIT

Breedte lading (mm)	770
Laadcapaciteit (kg)	1.200

KENMERKEN

Zwenkwielen	6
zwenkwielen met vergrendeling	4
Diameter zwenkwielen (mm)	125

Inbegrepen ● Verkrijgbaar ○

elumatec AG
Pinacher Straße, 61
75417 Mühlacker
Germany

Tel +49 7041-14-184
sales@elumatec.com
www.elumatec.com

The right to make technical alterations is reserved.