TMT

ASSEMBLAGETAFELS



Montagetafel voor voormontage van hang- en sluitwerk en afdichtingen. Stabiele stalen constructie. Werktafel voor alle voormontagewerkzaamheden van hang- en sluitwerk en afdichtingen van ramen en deuren. Met twee materiaalklemmen. Kleminrichting voor profielen met 45 – 120 mm diepte en 50 – 150 mm aanzichtbreedte. Opspanpositie instelbaar. Activering van spaninrichting met voetschakelaar. 180° zwenkinrichting voor de opgespannen profielen, in 30° stappen via voetschakelaar vergrendelbaar. Oplegarmen voor lange onderdelen. Twee schappen voor gereedschap en kleine onderdelen. Schuifladen voor gereedschap. Houder voor schroevendraaier of boormachine. Persluchtaansluiting 4-voudig. Dubbel stopcontact met randaarde.

elumatec AG
Pinacher Straße, 61
75417 Mühlacker
Germany

Tel +49 7041-14-184
sales@elumatec.com
www.elumatec.com

The right to make technical alterations is reserved.

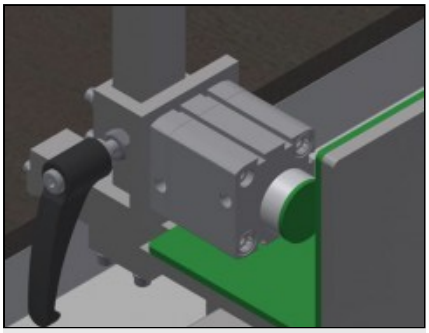

Kleminrichting

Kleminrichting voor profielen met 45 – 120 mm diepte en 50 – 150 mm aanzichtbreedte Opspanpositie instelbaar in profiellengterichting. Klemcilinder via voetschakelaar te bedienen

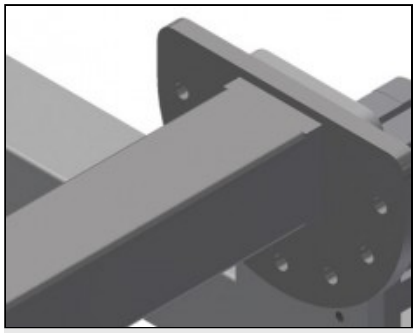

Zwenkinrichting

180° zwenkinrichting voor de opgespannen profielen, in 30° stappen via voetschakelaar vergrendelbaar

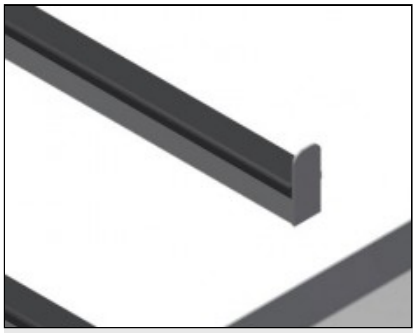

Oplegarmen

Oplegarmen voor lange onderdelen, zoals meervoudige vergrendeling. Schappen voor gereedschap en kleine onderdelen

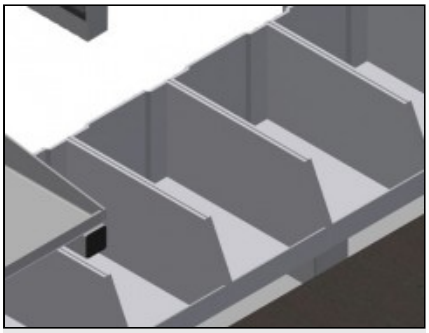

Schap

Schap met vijf plastic vakken Plastic vakken, voor kleine accessoires, hang- en sluitwerk en schroeven

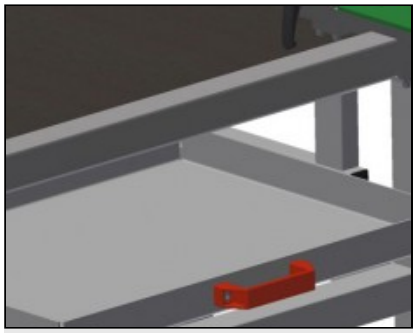

Schuiflade

Schuiflade voor gereedschap. Gereedschapstafels met rubber gecoat

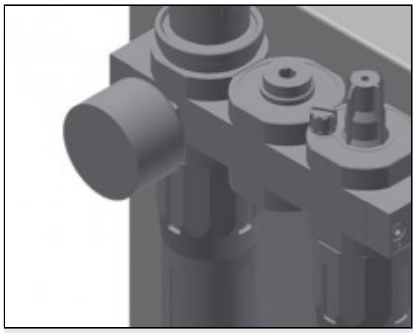

Onderhoudseenheid

Onderhoudseenheid voor pneumatisch gereedschap

elumatec AG
Pinacher Straße, 61
75417 Mühlacker
Germany

Tel +49 7041-14-184
sales@elumatec.com
www.elumatec.com

The right to make technical alterations is reserved.

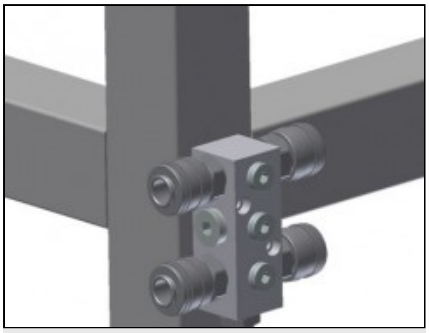

Persluchtaansluiting 4-voudig

Persluchtaansluiting 4-voudig voor aansluiting van pneumatisch gereedschap

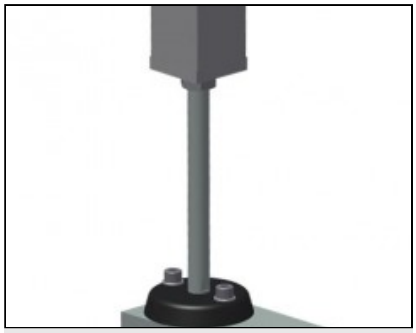

Scharnierpoot

Werkhoogte d.m.v. verstelbare voeten 850 – 1.000 mm verstelbaar



Gereedschaphouder

Gereedschaphouder voor pneumatische en elektrische gereedschappen

elumatec AG
Pinacher Straße, 61
75417 Mühlacker
Germany

Tel +49 7041-14-184
sales@elumatec.com
www.elumatec.com

The right to make technical alterations is reserved.

TMT / ASSEMBLAGETAFELS

MODELLEN

TMT 2000



AFMETING EN GEWICHT

Lengte (mm)	2.000
Breedte (mm)	850
Hoogte (mm)	1.970
Gewicht (kg)	145

KENMERKEN

Bankschroeven	2
Planken voor het opbergen van gereedschap en kleine onderdelen	2
Lades voor gereedschappen	●
Steun voor schroevendraaier of boormachine	●
Viervoudige persluchtaansluiting	●
Werkluchtdruk (bar)	7
Luchtverbruik ca. (l/min)	20
Dubbele Schuko aansluiting	●

Inbegrepen ● Verkrijgbaar ○

elumatec AG
Pinacher Straße, 61
75417 Mühlacker
Germany

Tel +49 7041-14-184
sales@elumatec.com
www.elumatec.com

The right to make technical alterations is reserved.